Каталог продукции 2011-2012

XtraDrain
Galaline
Multiline
Light
PowerDrain
Monoblock
Qmax
KerbDrain
Sport
Profiline
Combipoint
Multitop
TreeGuard

Профессиональные системы водоотвода.

ACO

Группа компаний ACO

Основанная в 1946 году, группа компаний ACO занимается производством продукции для строительной отрасли.

Штат сотрудников ACO сегодня превышает 4 000 человек, а производственные мощности и торговые представительства находятся в более чем 40 странах.

ACO является всемирно признанным лидером в производстве и разработке систем точечного и линейного водоотвода. Эти системы применяются на разных типах объектов - от частных домов до аэропортов. При реализации самых престижных мировых проектов используются системы водоотвода ACO.

Концерн ACO в Украине с 2002 года представляет компания ООО «АКО Строительные Элементы Лтд.». Благодаря качеству предлагаемой продукции, грамотному инженерному подходу и высокой корпоративной культуре, ACO в Украине устанавливает стандарты работы в отрасли.

Всего за 9 лет присутствия на Украинском рынке мы смогли завоевать уважение и доверие коллег в строительной сфере, и принять участие в реализаци самых масштабных проектов Украины.

Компания ACO разработала комплексное решение по организации сбора дождевой и сточной воды, её очистке и передаче в систему канализации.

Building Oscar winner 2011-2012.

В ассортименте продукции ACO - трапы и каналы для сбора воды внутри помещений, с крыш и прилегающей к объекту территории, мостовые трапы, системы очистки дождевых и сточных вод от нефтепродуктов, жиров и продуктов жизнедеятельности человека, трубы из нержавеющей стали, канализационные и технологические люки.

www.aco.ua

Содержание

Общая информация:

6 Виды поверхностного водоотвода

8 Подбор системы

10 Гидравлика

16 Область применения. Нагрузки

18 Свойства материалов

Системы линейного водоотвода:

20 XtraDrain

34 Galaline

40 Multiline

70 Light

74 PowerDrain

94 Monoblock

106 Qmax

110 KerbDrain

118 Sport

Системы для эксплуатируемых кровель:

126 Profiline

138 Герметичный проход

142 Дренажный трап

Системы точечного водоотвода:

144 Combipoint

150 Ливнеприемная решетка Multitop

152 Мостовые трапы

154 **Чугунные люки**

158 **Системы защиты деревьев**

162 **Сертификаты**

Agip

Santander

Варианты осуществления поверхностного водоотвода.

Водоотвод важен как там, где на землю часто выпадает большое количество осадков, так и там, где дожди идут редко и не слишком обильно. Он предотвращает разрушения дорожного покрытия и зданий, а также снижает риск затопления помещений.

Проектирование водоотвода необходимо для выполнения следующих задач:

- препятствует образованию луж;
- уменьшает риск скольжения и травматизма;
- защищает дорожное покрытие и продлевает срок его службы;
- защищает здания от возможного подтопления и излишней сырости;
- уменьшает неудобства для пешеходов;
- уменьшает гидропланирование на дорогах.

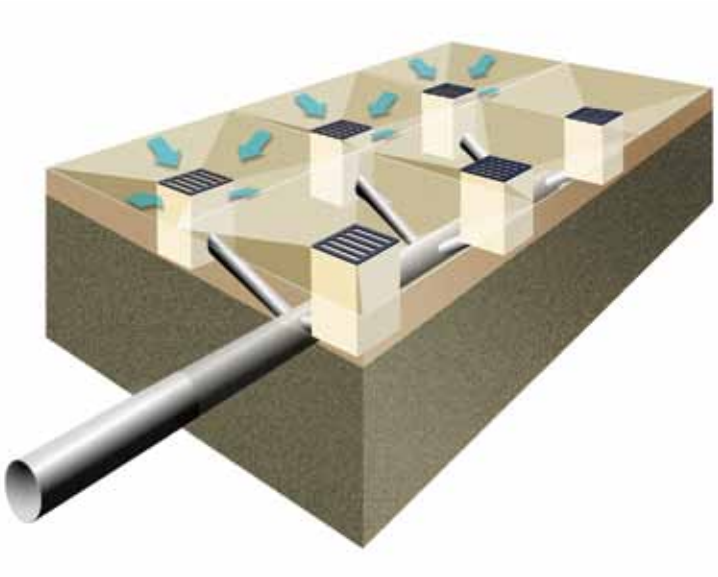

Точечный водоотвод.

Возможные меры:

- игнорирование;
- сток воды на открытый грунт;
- устройство точечного водоотвода;
- организация линейного водоотвода.

В случае обильных осадков, характерных для большинства регионов Украины, первые 2 варианта крайне нежелательны.

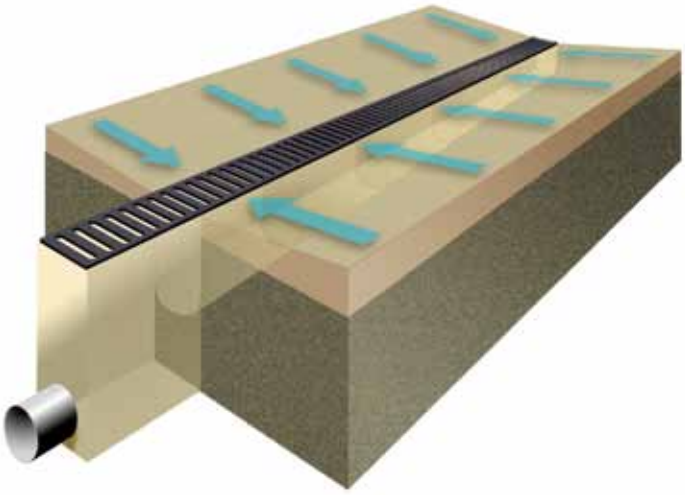

Линейный водоотвод.

Точечный водоотвод:

- неровная, волнистая поверхность;
- сложность в проектировании и монтаже;
- необходимость укладки труб на большую глубину;
- высокий риск затопления;
- трубы склонны к засорению и водоотвод перестает работать;
- большая вероятность засорения труб и затрудненная чистка коллектора.

Линейный водоотвод:

- аккуратная, ровная поверхность;
- простота в монтаже и проектировании;
- небольшая монтажная глубина;
- постоянно принимает воду и обеспечивает хороший отвод воды;
- минимальное количество подземных труб – меньше земляных работ и минимум повреждений поверхности существующего ландшафта/дорожного покрытия;
- простой доступ при обслуживании и очистке.

Обеспечение водоотвода является частью гидравлического цикла. Сбор дождевой воды, её очистка, и в последствии, её повторное использование.

Процесс включает в себя сбор потока воды, который может содержать загрязнения. Такая вода должна быть обработана, прежде чем она вернется в природный цикл. Вода может быть очищена и собрана для дальнейшего использования, или передана по системе водоснабжения или канализации. Такая передача воды должна быть не дорогой и представлять минимальную опасность для окружающей среды.

Поверхностный водоотвод осуществляется для сбора воды со всех территорий, где присутствует искусственное покрытие или мощение.

Линейный водоотвод – это идеальное решение для улавливания дождевых вод. Он создает барьер для предотвращения перетекания воды на грунт или искусственное покрытие, с которого собрать воду значительно сложнее. Это особенно важно в случаях с высоким риском загрязнения природной среды, например при сборе воды с шоссе, автозаправочных станций и т.д.

С увеличением негативного влияния деятельности человека на окружающую природу, более остро становятся вопросы экологичности новых строений. Большее распространение получают так называемые «зеленые технологии». К ним относится как снижение энергопотребления зданий благодаря их утеплению, использование альтернативных источников энергии (солнце, ветер), так и снижение вредных выбросов в природу, которые возникают в процессе функционирования здания. К мерам по снижению экологического вреда можно отнести и организацию водоотвода.

Снижение или прекращение использование питьевой воды для полива путем накопления дождевой воды.

Водоотвод, в свою очередь, также можно сравнить по степени экологичности:

- в сравнении с точечным водоотводом, линейный требует проведения менее значительных земляных работ, что сокращает вред, наносимый поверхностному слою почвы или другому покрытию территории.

- благодаря своей конструкции, линейный водоотвод не допускает перетекания воды и позволяет передавать её в дальнейшем на очистные сооружения. Это позволяет не допускать загрязнения окружающей территории и подземных вод.

При выборе системы линейного водоотвода необходимо учесть следующие факторы:

- гидравлическая нагрузка – количество жидкости, которую способна принять и отвести система.

- область применения – ряд факторов, связанных с особенностями эксплуатации водоотвода;

Эти факторы должны учитываться вне зависимости от выбора типа дренажа.

1. Степень гидравлической нагрузки

2. Область применения:

2.1 Класс нагрузки

2.2 Надежность

2.3 Эстетические предпочтения

Объем воды, которую линейный водоотвод может принять и отвести за определенный период времени.

Важно учитывать:

- ширину и длину площади водосбора;

- интенсивность осадков, Qгод;

- вид дорожного покрытия;

- места размещения выпусков из системы;

- места подключения к коллектору.

Под нагрузками следует понимать любое передвижение по каналу и его решетке – людей, автотранспорта, технологического оборудования и т.д..

Класс нагрузок – это инструмент, позволяющий сравнивать продукты, он служит измерительной шкалой.

Важно учитывать:

- вес, оказывающий воздействие на канал и решетку;

- тип колес – литые колеса кар и тележек или автомобильные колеса;

- особенности дорожного движения – скорость, интенсивность, торможение, повороты и т.д.

Для обеспечения долговечности системы, она должны быть правильно подобрана и смонтирована. Также необходимо изучить область применения, и определить, какие химические вещества могут повлиять на выбор материала, из которого изготавливаются элементы системы. Стандартным является использование полимербетона и полиэтилена высокого давления.

Важно учитывать:

- материалы каналов;

- материал решеток;

- защиту кромок канала;

- устойчивость к химическим воздействиям;

- монтаж.

Для различных потребностей можно применить один из нескольких видов каналов и решеток, так что они не только будут справляться с функциональными задачами, но также будут отвечать требованиям дизайна объекта и вкусу заказчика.

Важно учитывать:

- эстетические качества;

- безопасность эксплуатации, (например решетки, безопасные для велосипедов, колясок, или для каблуков женской обуви);

- защита – возможности закрывания решетки.

Моделирование гидравлической нагрузки на линейный водоотвод.

Теория:

При ливне вода попадает на поверхность и по разуклонке стекает к линейному каналу. В усеченном канале увеличиват скорость и течет к месту выпуска.

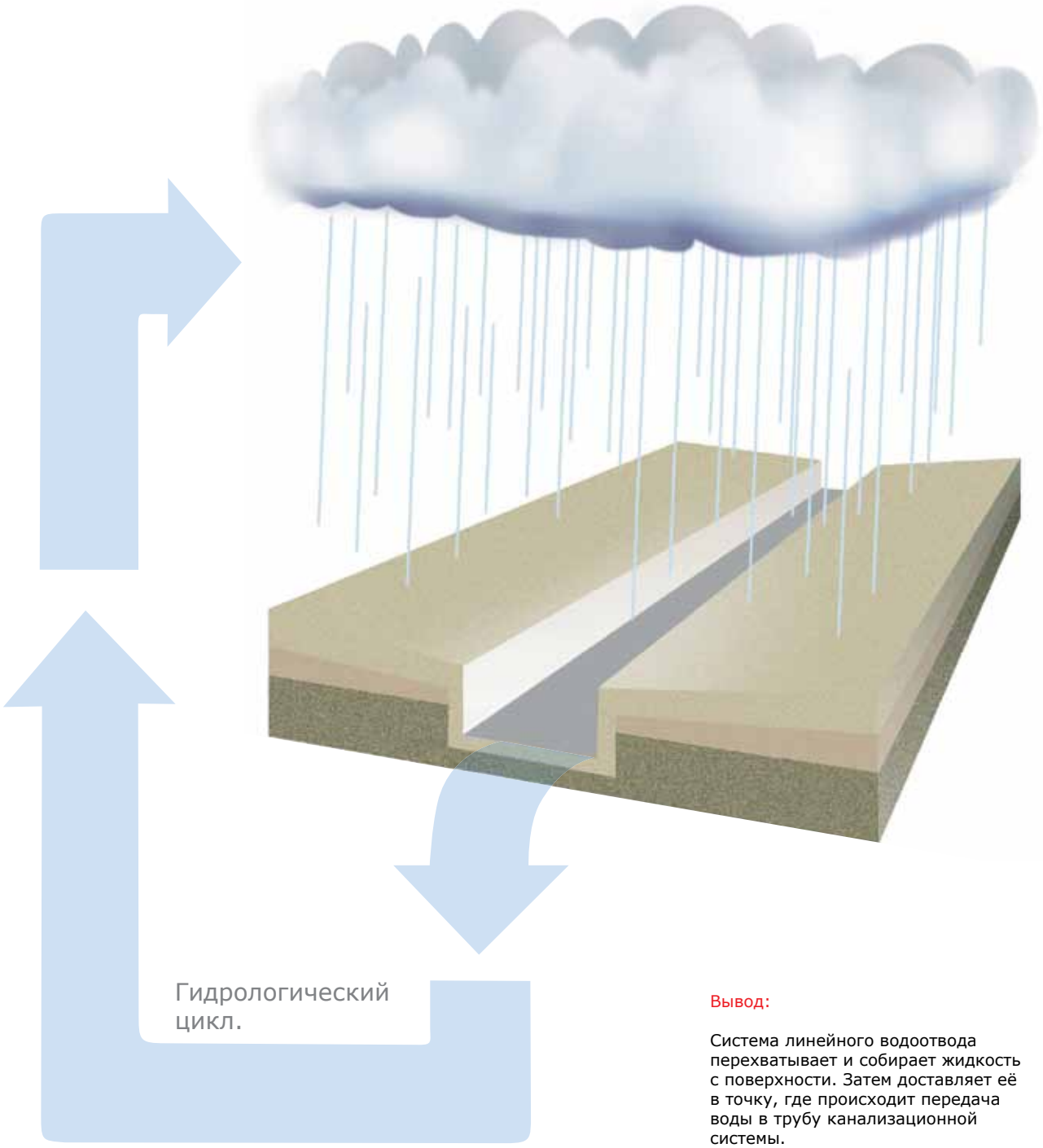

Вывод:

Система линейного водоотвода перехватывает и собирает жидкость с поверхности. Затем доставляет её в точку, где происходит передача воды в трубу канализационной системы.

Неравномерный поток (пространственно зависимый поток).

Неравномерный поток воды подразумевает количество попавшей в канал жидкости, а также воды, которая попадает туда сверху через ливнеприемную решетку.

Характеристиками неравномерного потока являются неравномерная скорость потока жидкости и ее количество в разных точках (сечениях) канала.

Чтобы реалистично смоделировать эту ситуацию, используются дифференциальные методы расчета, обычно применяется компьютерное моделирование.

В результате эмпирических исследований компания ACO разработала программу, которая моделирует гидравлические процессы и выполняет расчет для подбора необходимого канала. ACO предоставляет бесплатную услугу по выполнению гидравлических расчетов.

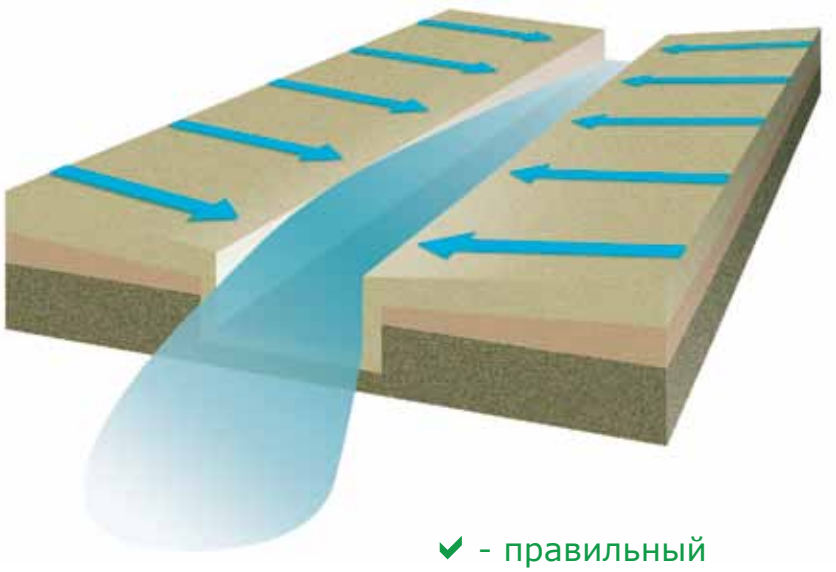

✔ - правильный гидравлический расчет подбора канала.

Равномерный поток (теория Мэннига).

Общий метод расчета гидравлических процессов в системе водоотвода базируется на уравнениях для равномерных потоков.

Этот способ больше подходит для труб, где скорость потока жидкости и ее количество остается величиной постоянной, не делается никаких поправок на дополнительное поступление жидкости.

Постоянный, равномерный поток может присутствовать в открытой дренажной конструкции плотин или ирригационных каналов. Такие дренажи используются для транспортировки жидкостей с одного места в другое, и стороннее поступление жидкостей не учитывается.

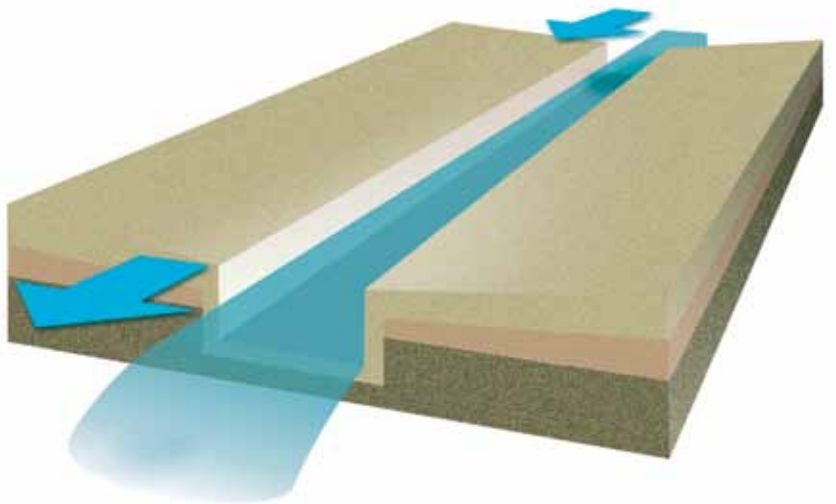

✕- не правильный гидравлический расчет канала.

Гидравлический расчет.

Для расчета точных размеров линейного водоотвода необходимо высчитать величину потока жидкости, используя следующие данные:

- **A** x **B** - площадь водосбора;
- **C** - интенсивность осадков для данного региона;

После того, как величина потока определена, нужно учитывать другие факторы, влияющие на количество и скорость поступления жидкости в канал:
- **D** - уклон наклона поверхности;
- **E** - вид дорожного полотна (некоторые материалы впитывают жидкость);
- **F** - расположение и диаметр отводного коллектора;
- **G** - шероховатость материала, из которого сделан водоотвод (используются коэффициенты шероховатости Мэннинга);
- **H** - угол уклона поверхности к линии поверхностного водосбора (слишком большой угол будет способствовать выплескиванию жидкости).

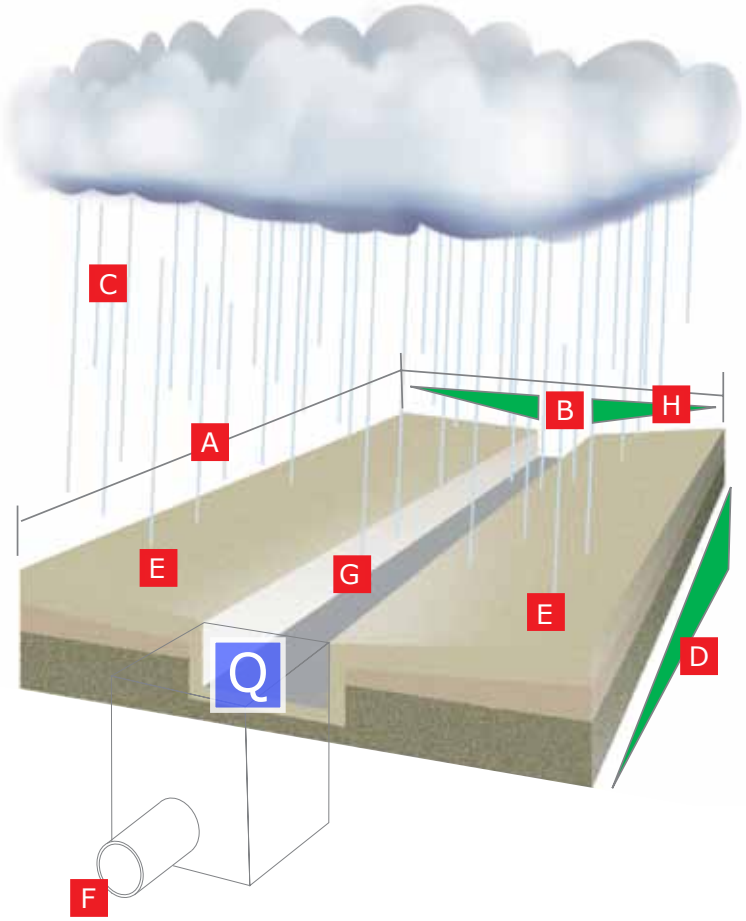

Определение размеров водоотвода.

Величина потока Q используется для правильного расчета размеров ветки водоотвода. Изменяя глубину и ширину канала, можно регулировать величину потока жидкости по каналу, увеличивая или уменьшая площадь «области потока».

- внутренняя ширина канала является стандартной величиной, например 100 или 150 мм.

- размер решетки и внешние габариты канала могут вводить в заблуждение. К примеру, если для удобства монтажных организаций производитель будет указывать габаритные размеры канала (скажем, 135 мм, а на самом деле для расчета необходимо принимать внутреннюю ширину канала - 100 мм).

Факторы, влияющие на гидравлику линейного водоотвода.

D **Уклон покрытия или канала.**

Нулевой уклон дорожного покрытия (водное зеркало), канал без уклона дна.

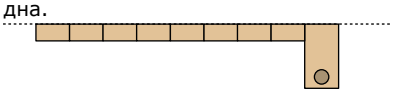

В линейном водоотводе уклон повышает скорость потока, улучшая его эффективность и самоочистку. Уклон может быть реализован такими способами:

1. за счет водного зеркала;
2. существует естественный уклон поверхности;
3. при помощи уклона дна в канале;
4. формированием каскадов и увеличением глубины канала;
5. комбинированием факторов 1-4.

1. Канал без уклона, положительный уклон поверхности.

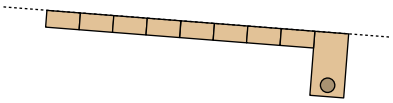

2. Уклон по дну канала, нулевой уклон покрытия.

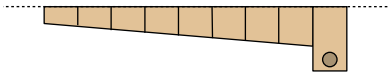

3. Уклон по дну канала, положительный уклон поверхности.

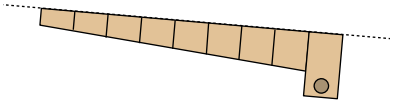

Факторы, оказывающие влияние на выбор канала.

При расчете параметров канала основополагающими факторами являются:
- уклон поверхности по линии канала;
- интенсивность осадков для данного региона (Q_{20})
- вид дорожного покрытия (асфальт, бетон, брусчатка);
- площадь водосбора;
- длина ветки канала.

Данные этих параметров вводятся в гидравлическую программу ACO, при помощи которой мы можем точно подобрать необходимый канал.

Также при проектировании системы линейного водоотвода необходимо учитывать такие факторы:
- место расположения канала (тип объекта и место на этом объекте);
- класс нагрузки на канал и тип воздействий, которым он может подвергаться в ходе эксплуатации;
- эстетические возможности;
- степень температурного расширения финишного покрытия.

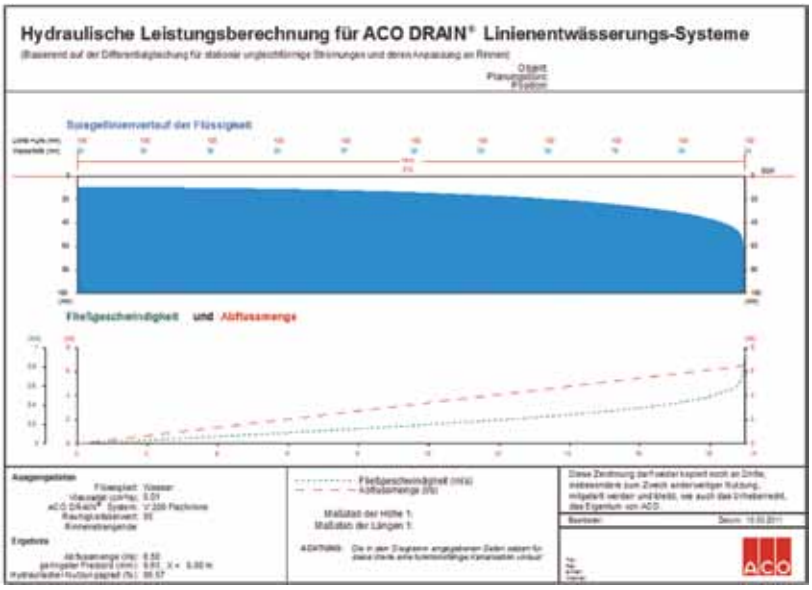

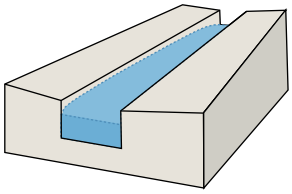

1. Правильный подбор номинального размера канала.

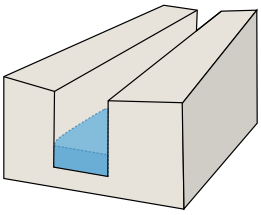

2. Выбран слишком большой канал. Неправильный гидравлический расчет.

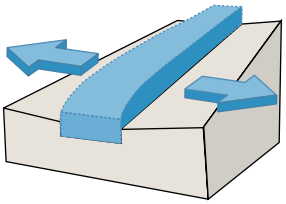

3. Выбран слишком маленький канал. Неправильный гидравлический расчет.

Факторы, влияющие на показатели водоотвода.

F Расположение и размер выпускной трубы.

Линейный водоотвод в конечном итоге подсоединяется к подземному коллектору. Если ветка спроектирована с пескоуловителем и выпускным отверстием в конце, вода может собраться в канале и переполнить его, не достигнув выпускной трубы. Решением может стать система с большей пропускной способностью, или система с большим количеством выпусков.

Если уклон поверхности земли нулевой и расположение выпускной трубы не имеет значения, то пескоуловитель с выпускной трубой может быть спроектирован по центру. Протяженность каналов до выпускной трубы получается короче, что уменьшает вероятность переполнения. Это позволяет удешевить систему и использовать мелкие каналы узкой серии и/или использовать меньше выпускных точек при той же пропускной способности.

Если существует высшая отметка по центру ветки, применение двух выпусков по краям позволяет выгодно использовать естественный уклон поверхности в их стороны.

Размеры и типы выпускных патрубков в пескоулавливателе.

В расчете пропускной способности линейных водоотводов часто предполагается, что выходные трубы не являются ограничивающим фактором. Проектировщики должны быть уверены, что выпускная или дальнейшая труба не слишком мала, и не является узким местом водоотвода.

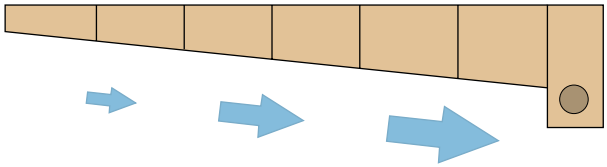

Выпуск в конце ветки

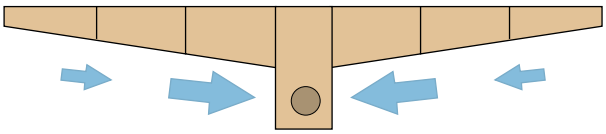

Выпуск по центру ветки

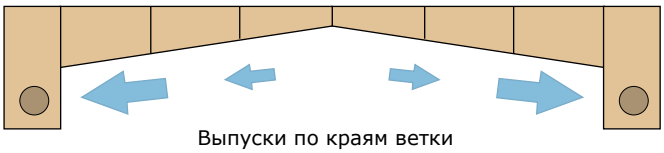

Выпуски по краям ветки

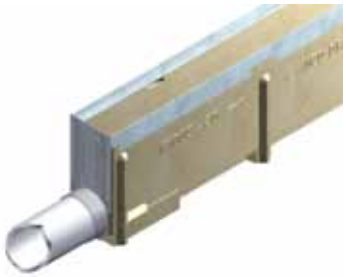

Торцевой выпуск – труба подсоединяется горизонтально в конце канала. Предполагает самую низкую пропускную способность канала.

Нижний выпуск – труба подсоединяется вертикально снизу канала. Предполагает улучшенную пропускную способность.

Через пескоуловитель – обычно такой же ширины, как и канал, но глубже. Обеспечивает хорошую пропускную способность, так как в этом случае можно использовать трубы увеличенного диаметра, а также столб в пескоулавливателе воды увеличивает давление и её скорость на выходе.

Через пескоулавливатель большего номинала, который значительно шире и глубже канала. Он обеспечивает лучшую пропускную способность, так как в этом случае можно использовать трубы большего диаметра.

G

Угол падения воды в канал.

Гидравлика решеток.

Обычно линейный водоотвод достигает максимальной емкости до того, как достигнут предел его пропускной способности. Специфика конструкции решетки часто становится определяющим фактором, особенно с узкими прорезями, например в перфорированной решетке, и в случае использования решетки в поперечный прут.

Для расчета пропускной способности решеток требуется следующая информация:

- длина водоотвода;
- ширина площади водосбора с каждой стороны канала;
- тип покрытия;
- геометрия площади водосбора, в том числе учитывается и угол поверхности относительно решетки.

Боковой поток воды с дорожного покрытия.

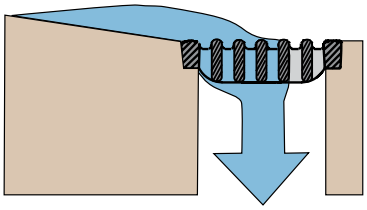

100% улавливание, вся жидкость стекает сквозь отверстия решетки.

Перетекание.

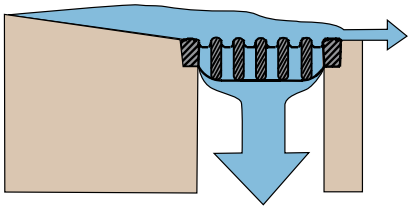

Улавливание менее 100% жидкости. Не вся жидкость стекает сквозь отверстия решетки. Это может происходить из-за недостаточной ширины решетки, или из-за слишком малой площади отверстий в решетке.

Основная информация по гидравлике.

Ключевые факторы, которые следует учесть:

1. Количество воды, поступающей в канал.

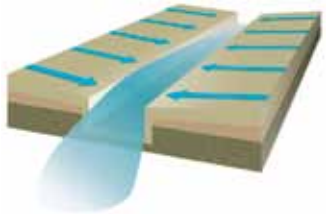

2. Гидравлические параметры канала.

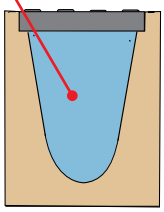

3. Уклон дна канала.

Отсутствие уклона канала по дну и нулевой уклон поверхности.

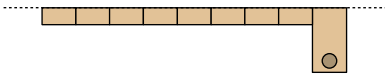

Уклон по дну канала без уклона поверхности.

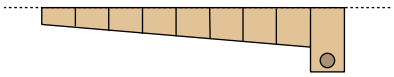

4. Варианты выпуска отводимой каналом воды.

Факторы, оказывающие влияние на класс нагрузки.

Тип нагрузки зависит от интенсивности движения по тем или иным линейным водоотводам.
К интенсивности движения относится любое перемещение по водоотводу (будь это человек или транспорт).

Нагрузки, которые следует учитывать:

Распределение нагрузки от колеса.

- вес машины/погрузчика и его обычная загрузка (лучше для расчета брать максимальную грузоподъемность для данной модели транспортного средства);

- тип колес – литые резиновые, полиуретановые или автошины;

- предполагается ли движение по системе водоотвода прочих механизмов, будь то тележки или контейнеры.

Автошины распределяют свой вес на большее пятно контакта, создавая меньшее давление на поверхность.

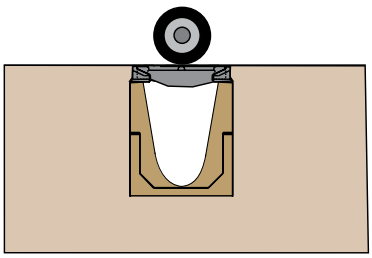

Маленькие полиуретановые и/или литые резиновые колеса концентрируют большую нагрузку на маленькую площадь контакта, создавая большое точечное давление.
В этом случае потребуется применение решетки с большим классом нагрузки (класс нагрузки имперически расчитывается).

Статическая нагрузка.

- нагрузка/вес прикладывается к решетке канала вертикально, без движения.

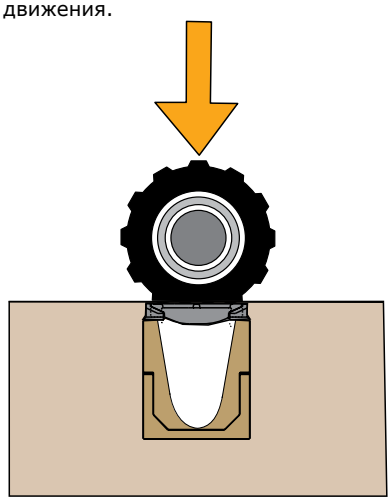

Статические нагрузки используются для тестирования решеток, но не в полной мере характеризуют реальные случаи. Используются для измерения класса нагрузки решетки/водоотвода в целом.

Динамическая нагрузка.

- Будет ли транспорт двигаться вдоль или поперек канала?

- Будет транспорт поворачивать или тормозить, находясь на решетке?

- Какова интенсивность движения?

- Скорость движения?

- Установлен ли линейный водоотвод вровень с поверхностью?

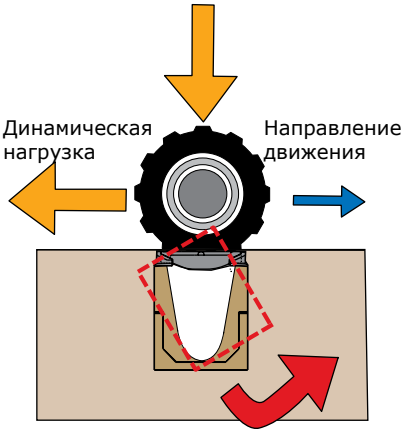

Движущиеся механизмы создают динамические нагрузки. Такое воздействие пытается провернуть канал и сдвинуть его с места. Расположение самого канала, класс нагрузки решетки, установка и механизмы фиксации – это важные факторы, которые нужно учитывать при расчете динамических нагрузок. Чем больше движения (поворотов и/или торможений) выполняется, и чем выше скорость осуществляемых маневров, тем выше динамическая нагрузка.

Классы нагрузок по области применения согласно EN 1433.

При подборе класса нагрузки надо также учитывать случайный проезд транспорта в том или ином месте (скорая помощь, пожарная машина, технический транспорт, доставка мебели и т.п.).

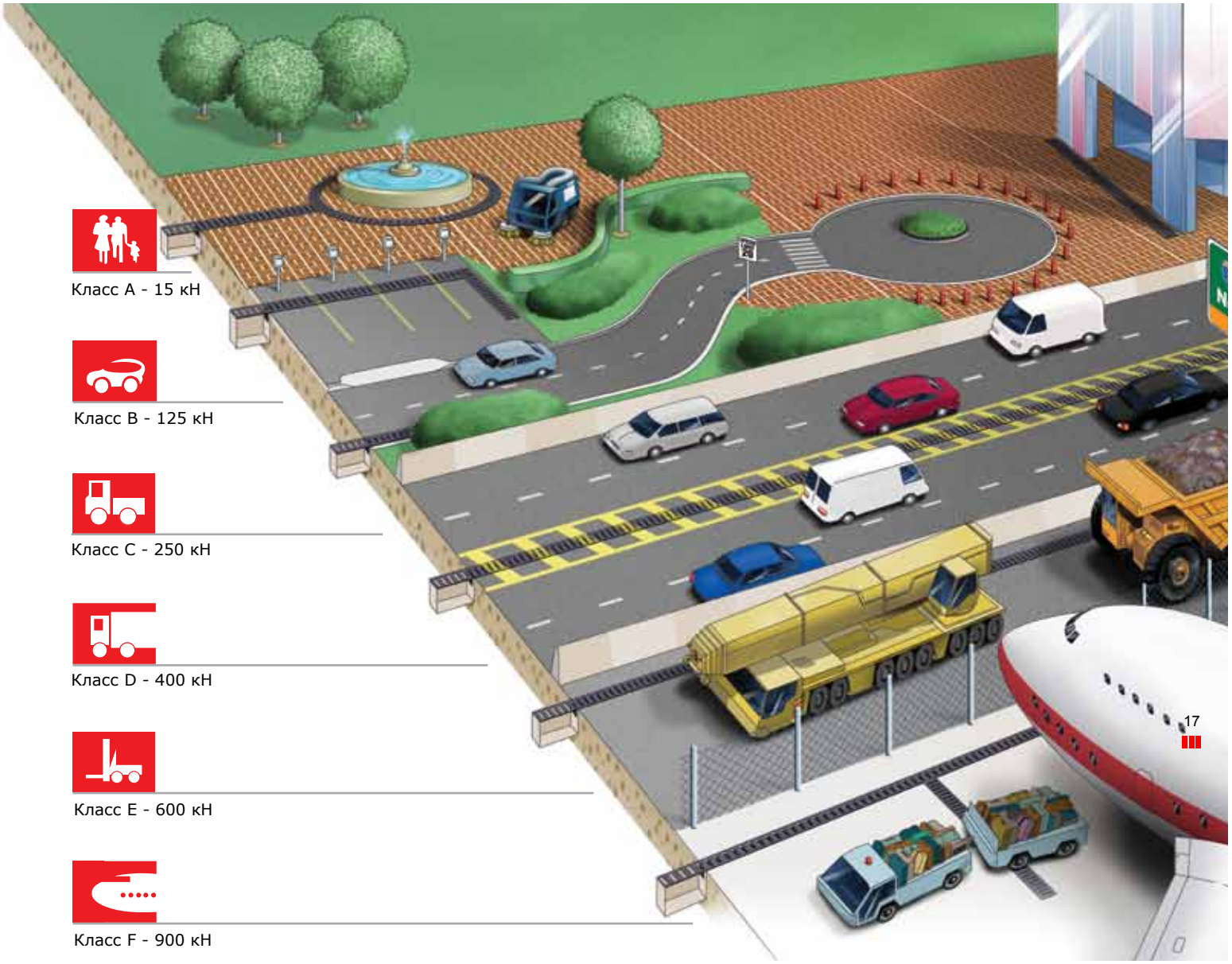

A	B	C	D	E	F
Пешеходные зоны, тротуары, велосипедные дорожки, скверы, благоустройство дворов, индивидуальная застройка.	Индивидуальная застройка, частные гаражи, сады и парки, искусственный ландшафт, парковки легковых автомобилей.	Пешеходные зоны, обочины дорог, стоянки автомобилей, гаражи, предприятия автосервиса, благоустройство территории.	АЗС, автомойки, промышленные зоны, транспортные терминалы, торговые, офисные и развлекательные центры, гостиницы, спортивные арены, автодороги.	Автомагистрали, промышленные предприятия, причалы, АЗС, транспортные терминалы и склады.	Аэропорты (летные зоны), промышленные зоны, транспортные терминалы, объекты с особо тяжелыми нагрузками на дорожное покрытие.

Материалы систем водоотвода.

Системы водоотвода ACO изготавливаются из полимербетона или HDPE (полиэтилен высокой плотности).

Системы профессионального водоотвода ACO Drain изготавливаются из полимербетона или HDPE (полиэтилен высокой плотности).

Полимербетон

Полимербетон представляет собой универсальный композитный материал, полученный путем смешивания минеральных веществ (кварца, базальта и гранита) со связующими смолами. Готовый материал обладает отличными механическими и тепловыми свойствами и обеспечивает хорошую коррозионную стойкость ко многим химическим веществам.
Максимальная рабочая температура полимербетона 82 °C.

Благодаря своей структурной жесткости полимербетонные каналы могут быть использованы с различными типами дорожного полотна: бетон, асфальт, тротуарная плитка и т.д.

Характеристики полимербетона:

- прочность на растяжение при изгибе: >22 Н/мм²;
- прочность на сжатие: >90 Н/мм²;
- модуль упругости около 25 кН/мм²;
- плотность: 2,1-2,3 г/см³;
- степень водопоглощения: <0,5%;
- водонепроницаемость: 100%;
- класс морозостойкости: F800;
- химическая стойкость: высокая;
- глубина неровностей: около 25 мкм
- вес в 2,5 раза ниже, чем у бетона;
- аналогичный бетону коэффициент температурного расширения.

HDPE

Полиэтилен высокой плотности (HDPE) является очень практичным и функциональным материалом для применения в сфере водоотвода. Он имеет минимальный коэффициент водопоглощения, достаточную морозостойкость, что делает его долговечным. Гладкая поверхность стенок канала способствует его самоочистке. Правильное проектирование ребер жесткости и соблюдение технологии монтажа позволяет применять каналы из HDPE для областей с высокими классами нагрузок. Низкий вес также дает дополнительную экономию при транспортировке и монтажных работах.

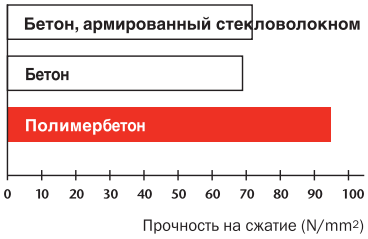

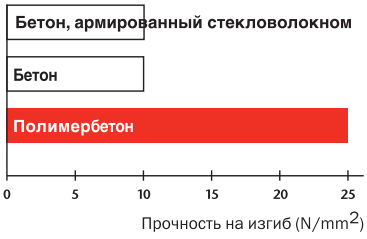

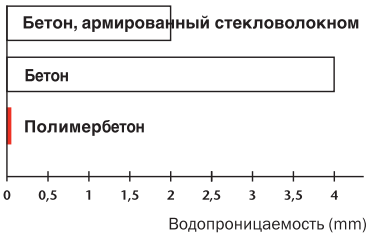

Решетки

Решетки должны отвечать ряду требований:
- прочностным характеристикам;
- долговечности;
- технологичности;
- эстетичности.

Наиболее распространенными являются решетки из ковкого чугуна (GGG), оцинкованной стали, нержавеющей стали и композитных материалов.

Защитная кромка

В системах профессионального водоотвода ACO использует защитную кромку, которая предотвращает механическое разрушение стенок канала в следствие статических и динамических нагрузок, возникающих при передвижении транспорта и технологического оборудования.
Очень важна надежная фиксация кромки к каналу (если кромка просто лежит на краю канала - она не работает). ACO устанавливает кромки во время литья канала.
Также важно производить испытания материала кромки, поскольку с дождевой водой на неё часто попадают агрессивные вещества.
В ассортименте каналов ACO применяются кромки из чугуна, оцинкованной или нержавеющей стали, которые можно использовать в любых условиях.

Кромка также защищает канал в процессе монтажа, например, если дорожное покрытие не установлено сразу же. Кромка канала особенно важна при асфальтном дорожном покрытии, где его край может легко разрушаться колесами, что приводит к разрушению системы водоотвода.

Таблица химической стойкости.

ACO полимербетон – это материал на основе минеральных кварцевых наполнителей (зерно до 8 мм), связанных синтетическими полимерными смолами. Данные относятся, соответственно, к указанному веществу в чистой форме без примесей, в указанной концентрации. При отклонении требуется консультация. Данные базируются на обширных исследованиях Института полимеров в г. Florsheim, одного из научно-исследовательских институтов по полимерным строительным материалам, уполномоченных Федеральным ведомством по исследованию материалов. ACO герметик (Primer System A) – согласно KIWA BRL – 781/01.

Вещество (чистое, без примесей)	макс.% концентрации[1]	Кратковременное воздействие[4] • ACO полимербетон P[3]	• ACO герметик	Праймер система A	Длительное воздействие[5] • ACO полимербетон P[3]	• ACO герметик	Праймер система A
DIBt Nr. 1: Бензин DIN 51 600, DIN 51 607		+	+		+	+	
DIBt Nr. 2.1: Авиационное топливо 50 % изооктан 50 % толуол		+	+		+	+	
DIBt Nr. 2.3: Реактивное топливо Jet-A1 Нато-код F-34/F-35		+	+		+	+	
DIBt Nr. 3: Пробная смесь A 20/NP II							
DIBt Nr. 4: 10 % метилнафталин 60 % толуол 30 % ксилол		+	+		+	+	
DIBt Nr. 4a: 30 % бензол 10 % метилнафталин 30 % толуол 30 % ксилол		+	+		+	(+)	
DIBt Nr. 4b: согласно TRbF 401/2, абзац 3.1.8		+	+		+	+	
DIBt Nr. 5: 48 % изопропанол 48 %метанол 4 % вода							
DIBt Nr. 5a: Метанол		+	+		–	+	
DIBt Nr. 6: Трихлорэтилен		+	–		–	–	
DIBt Nr. 6b: Монохлорбензол		+	–		+	–	
DIBt Nr. 7: 50 % этилацетат		+	–		+	–	
50 % метилизобутилкетон		+	+		+	+	
DIBt Nr. 7a: 50 % ацетофенон 50 % салицилкислотометилеста		+	–		+	–	
DIBt Nr. 8: Формальдегид	35%						
DIBt Nr. 9: Уксусная кислота	10%	+	+		+	+	
DIBt Nr. 9a: 50 % уксусная кислота		+	+		–	(+)	
50 % пропионовая кислота		+	+		+	–	
DIBt Nr. 10: Серная кислота	20%	+	+		+	+	
DIBt Nr. 11: Натровый щелок	20%	(+)	+		–	+	
DIBt Nr. 12: Натриумхлорид	20%	+	+		+	+	
DIBt Nr. 13: 30 % n-бутиламин 35 % диметиланилин 35 % тританоламин		+	+		+	–	
DIBt Nr. 14.1: марлофен	2 весов.%+		+		+	+	
3 весов. % протектол 95 весов. % вода		+	+		+	+	
DIBt Nr. 14.2: марлипал 013/80	2 весов.%						
3 весов. % тексапон N 40		+	+		–	+	
95 весов. % вода		+	+		–	(+)	
Ацетон		+	+		–	(+)	
Муравьиная кислота	10%	+	+		–	+	
Аммиак	10%	+	+		+	–	
Анилин g.w.L.							

Вещество (чистое, без примесей)	макс.% концентрации[1]	Кратковременное воздействие[4] • ACO полимербетон P[3]	• ACO герметик	Праймер система A	Длительное воздействие[5] • ACO полимербетон P[3]	• ACO герметик	Праймер система A
Анилин 10% в этаноле	10%	+	+		+	–	
Бензол		+	–		+	–	
Борная кислота g.w.L.		+	+		–	+	
Бутанол		+	+		+	+	
Гидроксид кальция g.w.L.		+	+		–	+	
Шеврон Hy-Jet		+	+		+	+	
Хлорбензотрифлуорид		+	+		+	+	
Хлорная кислота	5%	+	(+)		–	(+)	
Хромовая кислота	5%	+	+		+	+	
Хромовая кислота	10%	+	+		+	+	
Дизельное топливо		+	+		–	(+)	
Бисульфат железа	20%	+	+		+	+	
Уксусная кислота	30%	+	+		–	(+)	
Этанол		+	+		+	+	
Этилацетат		+	+		+	+	
Этилендиамин		+	–		+	–	
FAM-пробная жидкость A		+	+		+	+	
FAM-пробная жидкость B		+	+		+	+	
Плавиковая кислота	5%	+	+		+	+	
Котельное топливо EL		+	+		+	+	
Гексахлорокремниевая кислота	10%	+	+		+	+	
n-Гептан		+	+		+	+	
n-Гексан		+	+		+	+	
Гидравлическое масло Donax TM		–	+		–	+	
Изооктан		+	+		+	+	
Гидроксид калия	20%	–	+		–	–	
p-Крезол g.w.L.		(+)	+		(+)	–	
Метиламин		+	–		–	–	
Метилэтилкетон		+	+		–	+	
Молочноя кислота	10%	+	+		+	+	
Минер. масло SAE 5 W 50 Shell		+	+		+	–	
Монохлоруксусная кислота	10%	+	+		+	–	
Карбонат натрия	20%	+	+		+	+	
Гипохлорид натрия	5%	+	+		–	+	
Гипохлорид натрия	15%	+	+		–	+	
n-Нонан		+	+		+	+	
Бензин 95 - 98 OZ		+	+		+	+	
Щавелевая кислота g.w.L.		+	+		+	–	
Фенол g.w.L.		+	+		+	–	
Фосфорная кислота	20%	+	+		–	+	
Рициновое масло		+	+		+	+	
Азотная кислота	10%	+	+		–	(+)	
Соляная кислота	10%	+	+		–	+	
Серная кислота	40%	+	+		+	+	
Тетрафлорборная кислота	20%	+	+		–	(+)	
Толуол		+	(+)		+	–	
Трихлортрифторэтан		+	+		+	+	
Тритиламин		+	+		+	+	
Ксилол		+	+		+	+	
Лимонная кислота g.w.L.		+	+				

1) При отличающихся концентрациях необходим запрос;
2) При отличающихся температурах необходим запрос;
3) ACO полимербетон P = полимербетон с полиэстеровой смолой в качестве связующего материала. При особо агрессивных условиях возможно исполнение на основе винилэстеровой смолы – по запросу.
4) Временное воздействие, устранение в течение 72 часов;
5) Длительное воздействие в течение 42 дней согдасно предписаниям DIBt;

g.w.L. Обогащенный водный раствор
\+ стойкий;
(+) Условно стойкий, необходим запрос;
– Нестойкий, необходим запрос;

Наши консультации по техническому применению в устной, либо письменной форме или в виде эксперимента, проводимые на основе полученного опыта, могут служить только как рекомендации и не являются обязательными, также и в отношении защиты прав третьих лиц, и не освобождают Вас от собственных испытаний поставленных нами продуктов на предмет пригодности для Ваших целей и задач. Определение области применения, укладка и эксплутация происходят без нашего контроля, и поэтому лежат исключительно на Вашей ответственности. Если же все же возникает вопрос о юридической ответственности, то ее материальная составляющая в случаях ущерба любого рода ограничивается стоимостью поставленных нами и, соответственно, примененных Вами материалов. Мы, естественно, гарантируем качество наших продуктов согласно нашим «Общим условиям поставки».

XtraDrain

ACO XtraDrain - это профессиональная система линейного водоотвода из композитного материала, которая выдерживает высокие нагрузки.

Разработка концерна ACO - технология HexRib, по которой каналу придается гексагональная форма, обеспечивающая его максимальную прочность и устойчивость системы при минимальном весе.

Максимальную функциональность системе придают дополнительные элементы:
- пескоуловитель, позволяющий подключатся к канализационному коллектору и улавливающий мусор, попадающий в канал;
- торцевые стенки и заглушки;
- адаптеры;
- корзины для мусора.

Разработанные монтажные узлы системы ACO XtraDrain позволяют при минимальных затратах в результате получить надежную, функциональную и долговечную систему водоотвода.

Система является универсальной для любого объекта, простой и экономичной.

Область применения:

- индивидуальная застройка;
- тротуары, велосипедные дорожки, объекты городской инфраструктуры;
- спортивные сооружения;
- гостиницы;
- паркинги, офисные центры, торгово-развлекательные центры;
- промышленные зоны, причалы, пристани;
- АЗС, автомойки;
- склады, транспортные терминалы.

ACO XtraDrain - профессиональная система водоотвода из композитного материала.

Каналы изготовлены из композитного материала толщиной 6,9 мм.

V-образная форма каналов способствует улучшенному самоочищению канала за счет ускорения потока воды внутри канала, а гладкая поверхность не позволяет мусору скапливаться внутри.

6 вариантов каналов:
- 100/75
- 100/100
- 100/150 (композитная кромка)
- 100/150 (оцинкованная кромка)
- 150/210
- 200/265

Выходные вертикальные и боковые отверстия отформованы на каждом канале. В них можно подключать переходные адаптеры под трубы DN110 или DN160:

Гексагональная структура канала и боковые ребра жесткости придают каналу прочность при малом весе.

Широкий выбор решеток под классы нагрузок A15-D400 из композитного материала, чугуна, оцинкованной и нержавеющей стали.

Надежное и долговечное безболтовое соединение DrainLock.

3-хточечные фиксаторы позволяют выполнить надежное соединение каналов между собой. В результате этого получается герметичный паз, который заполняется специальным герметиком ACO.

Важно: не допускайте длительного хранения герметика при отрицательных температурах и не используйте его при температуре окружающей среды ниже +5 °C.

Композитная кромка 6,5 мм (до C250) или стальная оцинкованная кромка толщиной 2 мм (до D400).

Отформованное отверстие для подключения.

Легкое выполнение отверстий для Т-образных и вертикальных подключений..

Возможность Т-образного подключения.

Отметка для разреза канала пополам (на 0,5 м).

Монтажные «карманы», позволяющие бетону заполнить всё пространство вокруг канала. Придают ему прочность и препятствуют смещению или всплыванию при монтаже.

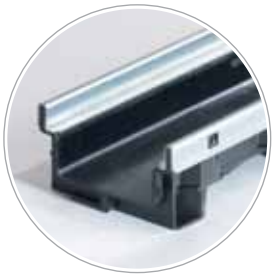

Также можно выбрать канал U-образной формы с низкой монтажной высотой (75 или 100 мм).

Каналы X100C/S*
с решетками и без решеток.

C 250

Наименование	Артикул	Длина, см	Ширина, см	Высота, см	Вес, кг	Количество на палете
Канал X100C с композитной кромкой	11000	100	13,8	15	1,9	60
Канал X100C с композитной решеткой B125	11075	100	13,8	15	4	30
Канал X100C с композитной решеткой C250	11077	100	13,8	15	4,1	30
Канал X100S с кромкой из оцинкованной стали	11100	100	13,8	15	3,5	60

Канал X100S 1 м высотой 15 см
с оцинкованной кромкой.

Канал X100C 1 м высотой 10 см
с композитной кромкой.

Канал X100S 1 м высотой 7,5 см
с оцинкованной кромкой.

Каналы X100C/S
малой высоты.

Наименование	Артикул	Длина, см	Ширина, см	Высота, см	Вес, кг	Количество на палете
Канал X100C с композитной кромкой	11004	100	13,8	7,5	1,1	80
Канал X100C с кромкой 2 мм из оцинкованной стали	11104	100	13,8	7,5	2,63	80
Канал X100C с композитной решеткой C250	11005	100	13,8	10	1,3	50
Канал X100S с кромкой 2 мм из оцинкованной стали	11105	100	13,8	10	2,9	50

Аксессуары к системе X100C/S.

Наименование	Артикул	Ширина, см	Высота, см	Вес, кг	Количество	
					упаковка	коробка
Торцевая заглушка для каналов малой высоты	11085	-	-	0,1	10	300
Торцевая заглушка с отводом 110 мм	11087	10	15	0,1	10	50
Торцевая заглушка	11086	10	15	0,1	10	200
Адаптер DN 110	11285	-	10	0,1	5	50
Адаптер DN 160	11286	-	10	0,1	5	30
Двойной соединитель DN 110 с 2-мя уплотнителями	11191	-	-	1,2	1	6
Двойной соединитель DN 160 с 2-мя уплотнителями	11192	-	-	1,4	1	3
Пескоуловитель с адаптером и корзиной для мусора	11385	-	-	3,0	1	24
Корзина для мусора (2,75 л)	11494	-	-	0,4	1	18

** - Буква X обозначает серию каналов XtraDrain. Размер 100 означает гидравлическую ширину канала.*
Буква C или S в конце названия означает вид кромки: C (composite) - композитная, а S (steel) - стальная.

Двойной соединитель.

Двойной соединитель,
подключенный к пескоуловителю.

Торцевая заглушка с отводом
и глухая.

Пескоуловитель с корзиной
(показано подключение к каналу).

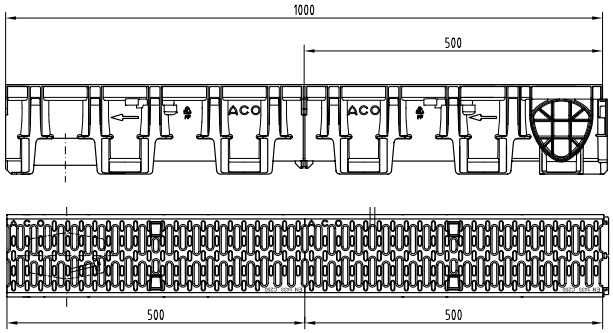

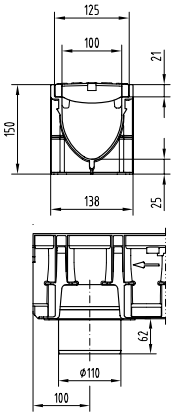

Канал X100C 1 м высотой 150 мм с
композитной решеткой класса C250.

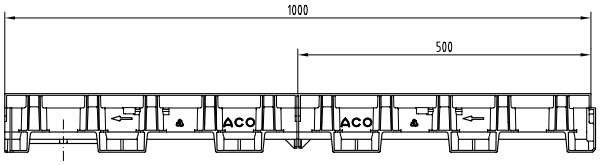

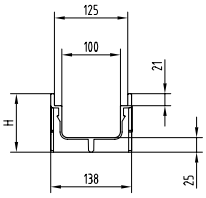

Канал X100C 1 м 100 мм и 75 мм высотой.

Корзина.

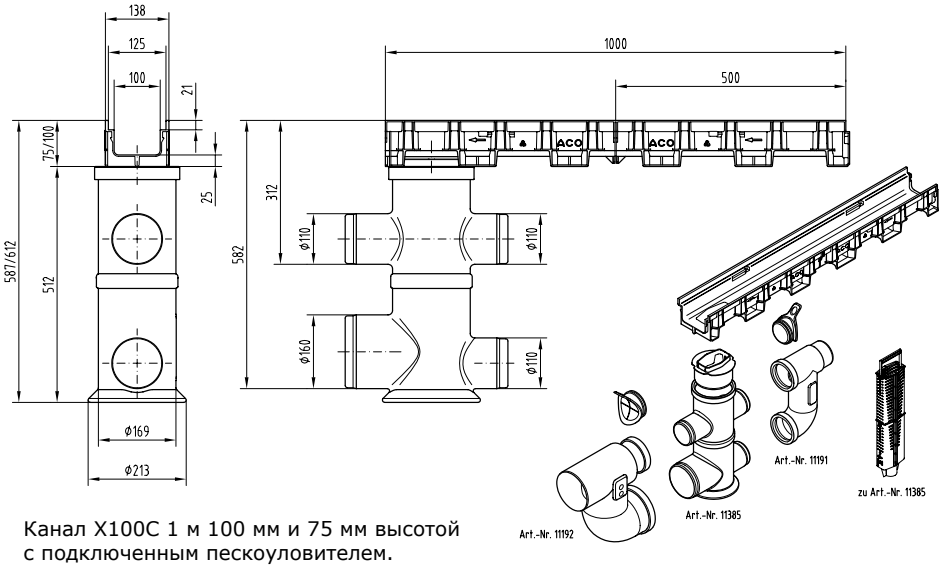

Канал X100C 1 м 100 мм и 75 мм высотой
с подключенным пескоуловителем.

Решетки с креплениями Drainlock.

Решетка с прорезями (оцинкованная или нержавеющая сталь).

Решетка с прорезями (чугун).

Решетка с прорезями (композитная).

Решетка в продольный прут (сталь нержавеющая или оцинкованная).

Решетка в поперечный прут (сталь нержавеющая или оцинкованная).

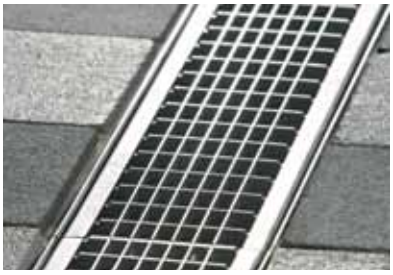

Решетка ячеистая (сталь нержавеющая или оцинкованная).

Решетка глухая (чугун).

Решетка продольно-поперечная (чугун).

Решетка перфорированная (сталь нержавеющая или оцинкованная).

Решетки к каналам X100.

A 15

Наименование	Артикул	Длина, см	Ширина, см	Площадь сечения	Вес, кг	Количество на палете
С прорезями 10 мм, оцинкованная сталь	12610	100	12,3	312	1,9	200
	12611	50	12,3	312	0,9	200
С прорезями 10 мм, нержавеющая сталь	12640	100	12,3	312	2,0	200
	12641	50	12,3	312	1,0	200
В продольный прут, оцинкованная сталь	12602	100	12,3	920	3,2	200
	12603	50	12,3	460	1,8	200
В продольный прут, нержавеющая сталь	12604	100	12,3	920	3,2	200
	12605	50	12,3	460	1,5	200
В поперечный прут, оцинкованная сталь	12606	100	12,3	676	6,5	200
	12607	50	12,3	338	3,3	200
В поперечный прут, нержавеющая сталь	12608	100	12,3	676	6,5	200
	12609	50	12,3	338	3,3	200
Перфорированная, оцинкованная сталь	12666	100	12,3	178	2,9	200
	12667	50	12,3	178	1,4	200
Перфорированная, нержавеющая сталь	12664	100	12,3	178	2,9	100
	12665	50	12,3	178	1,4	50

Решетки к каналам X100.

B 125

Наименование	Артикул	Длина, см	Ширина, см	Площадь сечения	Вес, кг	Количество на палете
Ячеистая 30x15, оцинкованная сталь	12626	100	12,3	880	2,3	200
	12627	50	12,3	880	1,3	200
Ячеистая 30x15, нержавеющая сталь	12636	100	12,3	880	2,8	200
	12637	50	12,3	880	1,0	200
С прорезями 12 мм, чугун	12676	50	12,3	371	2,3	200
В поперечный прут, оцинкованная сталь	12606	100	12,3	676	6,5	200
	12607	50	12,3	338	3,3	200
В поперечный прут, нержавеющая сталь	12608	100	12,3	676	6,5	200
	12609	50	12,3	338	3,3	200
Композитная	12684	50	12,3	284	0,8	204

C 250

Наименование	Артикул	Длина, см	Ширина, см	Площадь сечения	Вес, кг	Количество на палете
С прорезями 50 мм, чугун	12670	50	12,3	371	3,2	200
Продольно-поперечная, ячейка 41,5x17, чугун	12673	50	12,3	433	3,5	200
С прорезями 10 мм, оцинкованная сталь	12614	100	12,3	312	4,3	200
	12615	50	12,3	312	2,2	200
С прорезями 10 мм, нержавеющая сталь	12644	100	12,3	312	2,6	200
	12645	50	12,3	312	1,5	200
Ячеистая 25x12,5, оцинкованная сталь	12618	100	12,3	880	3,5	100
	12619	50	12,3	880	2,2	100
Ячеистая 25x12,5, нержавеющая сталь	12648	100	12,3	880	4,6	100
	12649	50	12,3	880	2,0	100
С прорезями 5 мм, чугун	12675	100	12,3	191	3,8	200
Перфорированная, оцинкованная сталь	12656	100	12,3	178	4,8	200
	12657	50	12,3	178	2,3	100
Перфорированная, нержавеющая сталь	12654	100	12,3	178	4,8	100
	12655	50	12,3	178	2,3	50
Композитная с прорезями 8 мм	12680	50	12,3	284	1,2	200

D 400

Наименование	Артикул	Длина, см	Ширина, см	Площадь сечения	Вес, кг	Количество на палете
С прорезями 50 мм, чугун	12671	50	12,3	371	4,1	200
Продольно-поперечная, ячейка 41,5x17, чугун	12674	50	12,3	433	4,5	200
Ячеистая 25x12,5, оцинкованная сталь	12620	100	12,3	880	5,6	100
	12621	50	12,3	880	2,3	100
Ячеистая 25x12,5, нержавеющая сталь	12650	100	12,3	880	6,8	100
	12651	50	12,3	880	3,2	100
Глухая, чугун	12672	50	12,3	-	5,5	100

Щелевые рамы V100 из оцинкованной и нержавеющей стали.

Высота щели - 10,5 см.

C 250

Наименование	Артикул	Длина, см	Ширина, см	Высота, см	Сила потока, см/мб	Вес, кг
Рама щелевая оцинкованная	49952	100	13,0	10,5	125	4,7
	49953	50	13,0	10,5	62,5	2,4
Рама щелевая нержавеющая	49958	100	13,0	10,5	125	4,7
	49959	50	13,0	10,5	62,5	2,4
Рама ревизионная оцинкованная	49954	50	12,4	12,8	62,5	4,5
Рама ревизионная нержавеющая	49960	50	12,4	12,8	62,5	4,5

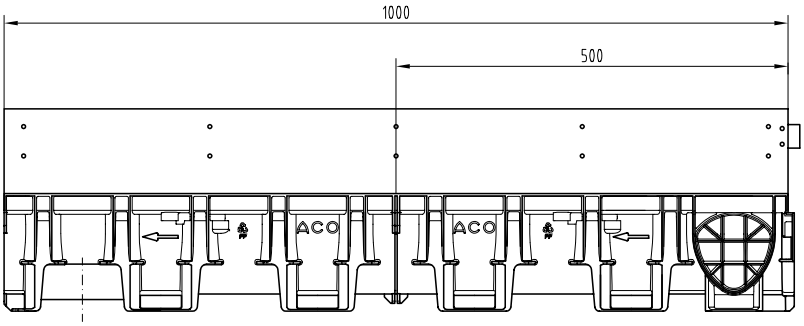

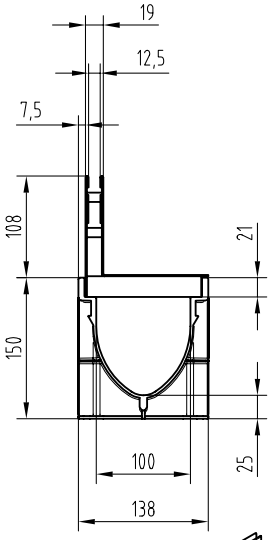

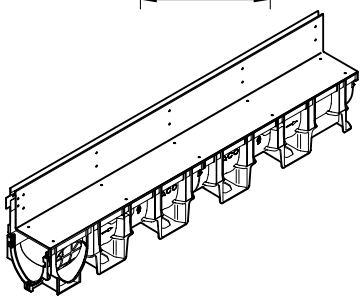

Каналы X150C/S без решеток.

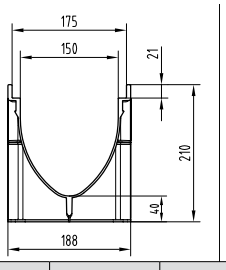

C 250

Наименование	Артикул	Длина, см	Ширина, см	Высота, см	Вес, кг	Количество на палете
Канал X150C с композитной кромкой	11011	100,0	18,8	21,0	3,38	28
Канал X150S с 2 мм кромкой из оцинкованной стали	11111	100,0	18,8	21,0	4,02	28

Аксессуары к системе X150C/S.

Наименование	Артикул	Ширина, см	Высота, см	Вес, кг	Количество	
					упаковка	коробка
Торцевая заглушка	11093	15,0	21,0	0,14	10	240
Торцевая заглушка с отводом 160 мм	11094	15,0	21,0	0,22	1	36
Адаптер DN 160	11288	15,0	-	0,3	1	6
Двойной соединитель DN 110 с 2-мя уплотнителями	11191	-	-	1,2	1	3
Двойной соединитель DN 160 с 2-мя уплотнителями	11192	-	-	1,4	1	18
Пескоуловитель с адаптером и корзиной для мусора	11386	-	-	3,7	1	-
Корзина для мусора	11497	-	-	2,0	-	-

Решетки к каналам X150C/S с креплениями Drainlock.

C 250

Наименование	Артикул	Длина, см	Ширина, см	Площадь сечения	Вес, кг	Количество на палете
С прорезями, чугун	13070	50	17,3	578	6,0	96
Продольно-поперечная, ячейка 41,5x17, чугун	13073	50	17,3	595	5,3	96
Ячеистая 25x25, оцинкованная сталь	13018	100	17,3	1151	7,4	100
	13019	50	17,3	1151	3,7	48
Ячеистая 25x25, нержавеющая сталь	13048	100	17,3	1151	7,4	40
	13049	50	17,3	1151	3,7	24

D 400

Наименование	Артикул	Длина, см	Ширина, см	Площадь сечения	Вес, кг	Количество на палете
С прорезями, чугун	13071	50	17,3	578	7,8	96
Продольно-поперечная, ячейка 41,5x17, чугун	13074	50	17,3	514	8,2	96
Ячеистая 25x25, оцинкованная сталь	13020	100	17,3	1151	9,2	100
	13021	50	17,3	1151	4,6	48
Ячеистая 25x25, нержавеющая сталь	13050	100	17,3	1151	9,2	40
	13051	50	17,3	1151	4,6	24
Глухая, чугун	13072	50	17,3	0	9,0	96

Щелевые рамы V150 из оцинкованной и нержавеющей стали.

Высота щели - 10,5 см.

C 250

Наименование	Артикул	Длина, см	Ширина, см	Высота, см	Скорость потока, см/мб	Вес, кг
Рама щелевая оцинкованная	49955	100	18,0	10,5	125,0	5,7
	49956	50	18,0	10,5	62,5	2,9
Рама щелевая нержавеющая	49961	100	18,0	10,5	125,0	5,7
	49962	50	18,0	10,5	62,5	2,9
Рама ревизионная оцинкованная	49957	50	17,4	12,8	62,5	5,2
Рама ревизионная нержавеющая	49963	50	17,4	12,8	62,5	5,2

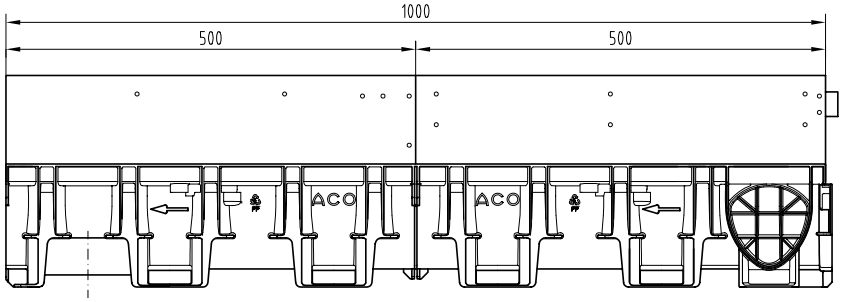

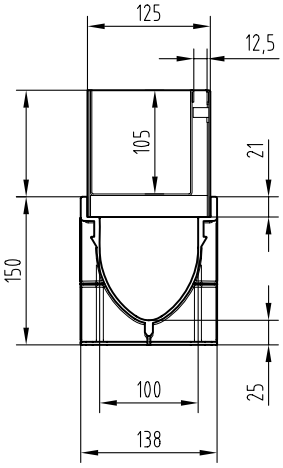

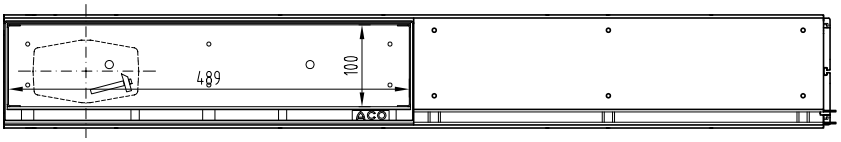

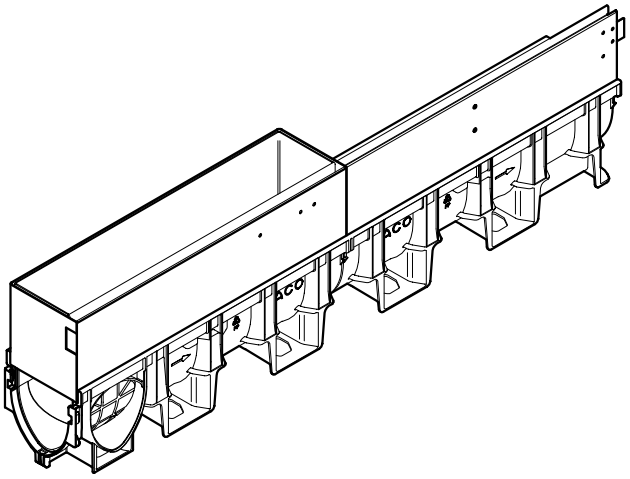

Каналы X200C/S без решеток.

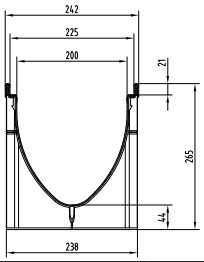

C 250

Наименование	Артикул	Длина, см	Ширина, см	Высота, см	Вес, кг	Количество на палете
Канал X200C с композитной кромкой	11018	100	23,8	26,5	3,4	15
Канал X200C с композитной решеткой B125	11118	100	23,8	26,5	4,9	15

Аксессуары к системе X200C/S.

Наименование	Артикул	Ширина, см	Высота, см	Вес, кг	Количество	
					упаковка	коробка
Торцевая заглушка	11098	20,0	26,5	0,21	10	240
Торцевая заглушка с отводом 160 мм	11099	20,0	26,5	0,38	1	36
Адаптер DN 200 с уплотнителем	11289	20,0	-	0,3	1	36
Двойной соединитель DN 160 с 2-мя уплотнителями	11191	-	-	1,2	1	6
Пескоуловитель с адаптером и корзиной для мусора	11387	-	-	3,7	1	18
Корзина для мусора (2,75 л)	11498	-	-	2,0	1	1

Решетки к каналам X200C/S с креплениями Drainlock.

C 250

Наименование решетки	Артикул	Длина, см	Ширина, см	Площадь сечения	Вес, кг	Количество на палете
С прорезями, чугун	13470	50	22,3	740	8,6	90
Продольно-поперечная, ячейка 41,5x19, чугун	13473	50	22,3	905	7,5	90
Ячеистая 20x25, оцинкованная сталь	13418	100	22,3	1541	12,0	48
	13419	50	22,3	1541	6,0	24
Ячеистая 20x25, нержавеющая сталь	13448	100	22,3	1541	12,0	40
	13449	50	22,3	1541	6,0	16

D 400

Наименование решетки	Артикул	Длина, см	Ширина, см	Площадь сечения	Вес, кг	Количество на палете
С прорезями, чугун	13471	50	22,3	740	11,9	90
Продольно-поперечная, ячейка 41,5x19, чугун	13474	50	22,3	756	11,7	90
Ячеистая 20x25, оцинкованная сталь	13420	100	22,3	1391	16,0	48
	13421	50	22,3	1391	7,9	24
Ячеистая 20x25, нержавеющая сталь	13450	100	22,3	1391	16,0	40
	13451	50	22,3	1391	7,0	16
Глухая, чугун	13472	50	22,3	-	12,5	90

Монтажные узлы.

Монтажный узел в асфальте.

C 250

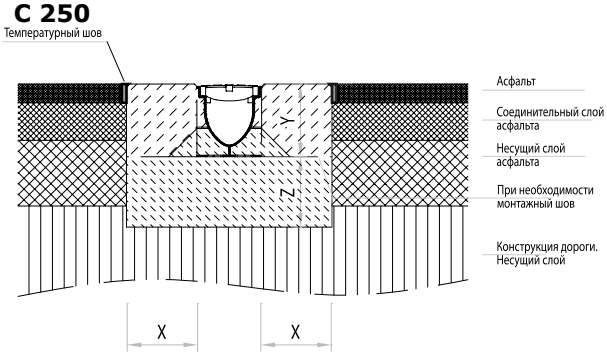

Класс нагрузки	DIN EN 1433	A 15	B 125	C 250	D 400	E 600	F 900
Минимальная допустимая марка бетона	DIN 1045-2	B 15	B 15	B 25			
	DIN EN 206-1	C 12/15	12/15	20/25			
Размеры (см)	x	≥ 10	≥ 10	≥ 15			
	y	Верхний край анкерного кармана					
	z	≥ 10	≥ 10	≥ 15			

Монтажный узел в брусчатке у фасада.

C 250

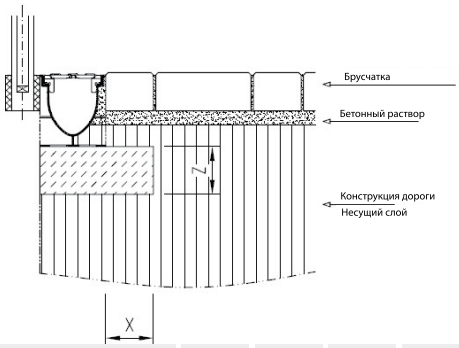

Класс нагрузки	DIN EN 1433	A 15	B 125	C 250	D 400	E 600	F 900
Минимальная допустимая марка бетона	DIN 1045-2	B 15	B 15	B 25			
	DIN EN 206-1	C 12/15	12/15	20/25			
Размеры (см)	x	≥ 10	≥ 10	≥ 15			
	y	Верхний край анкерного кармана					
	z	≥ 10	≥ 10	≥ 15			

Монтажный узел в брусчатке.

D 400

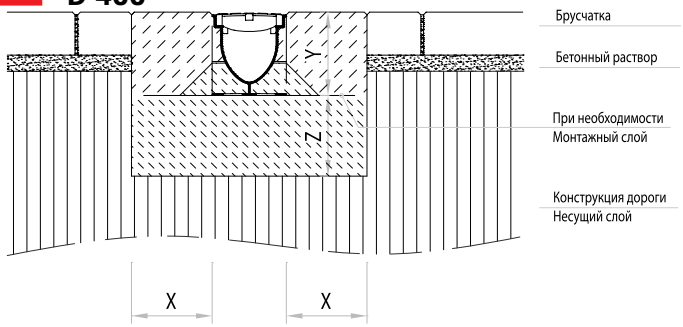

Класс нагрузки	DIN EN 1433	A 15	B 125	C 250	D 400	E 600	F 900
Минимальная допустимая марка бетона	DIN 1045-2	B 15	B 15	B 25			
	DIN EN 206-1	C 12/15	12/15	20/25			
Размеры (см)	x	≥ 10	≥ 10	≥ 15			
	y	Верхний край анкерного кармана					
	z	≥ 10	≥ 10	≥ 15			

Монтажный узел в брусчатке у фасада.

C 250

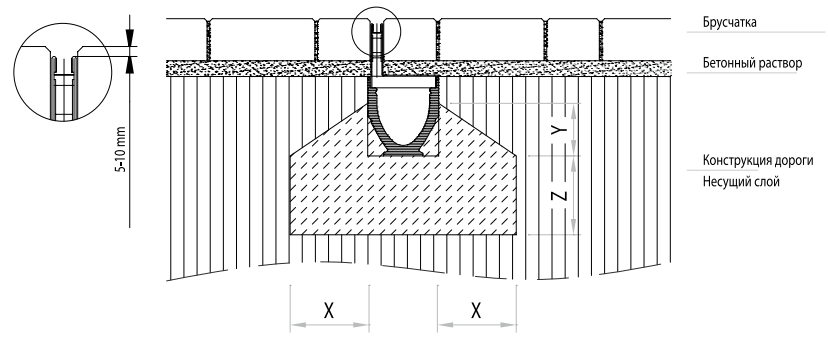

Класс нагрузки		DIN EN 1433	A 15	B 125	C 250	D 400	E 600	F 900
Минимальная допустимая марка бетона		DIN 1045- 2	B 15	B 15	B 25			
		DIN EN 206-1	C 12/15	12/15	20/25			
Размеры	(см)	x	≥ 10	≥ 10	≥ 15			
		y	Верхний край анкерного кармана					
		z	≥ 10	≥ 10	≥ 15			

Монтажный узел в брусчатке.

C 250

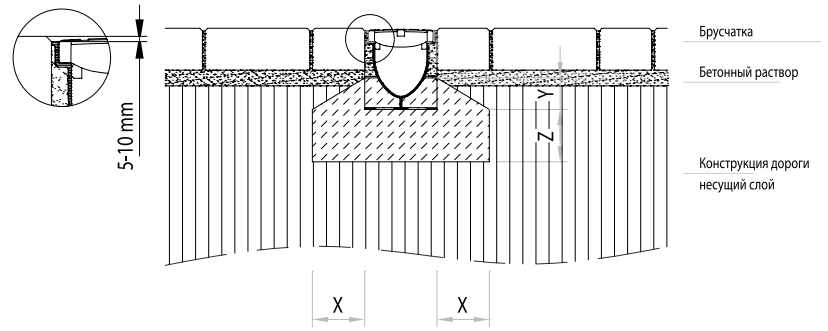

Класс нагрузки		DIN EN 1433	A 15	B 125	C 250	D 400	E 600	F 900
Минимальная допустимая марка бетона		DIN 1045- 2	B 15	B 15	B 25			
		DIN EN 206-1	C 12/15	12/15	20/25			
Размеры	(см)	x	≥ 10	≥ 10	≥ 15			
		y	Верхний край анкерного кармана					
		z	≥ 10	≥ 10	≥ 15			

Galaline

Galaline - новинка 2011 года от концерна ACO. Это система линейного водоотвода из полимерных материалов и полимербетона.
Она решает задачу водоотвода с территорий, на которых нет высоких нагрузок (до класса C 250).

Это полупрофессиональная система, которая сочетает все преимущества профессиональных систем и при этом является практичным решением - экономичным простым в монтаже.

Область применения:

- индивидуальная застройка;
- тротуары, велосипедные дорожки, объекты городской инфраструктуры;
- спортивные сооружения;
- гостиницы, офисные центры, торгово-развлекательные центры (внутренние дворики, прогулочная зона, тротуары).

Новинка 2011 года - ACO Galaline - система водоотвода, сочетающая 2 вида каналов - из композитного материала и полимербетона.

При относительно небольшом количестве компонентов данная система, тем не менее, обеспечивает большой выбор вариантов комбинации системы. К примеру, все решетки и аксессуары подходят к обеим типам каналов и могут использоваться при классе нагрузки до С250. Элегантный дизайн также открывает возможности для использования в элитном частном строительстве. Безболтовая система крепления решеток способствует легкой установке и обслуживанию.

В системе предусмотрены каналы с уже готовыми выпусками. Каналы из полимербетона имеют длину 1 м и 0,5 м, а композитный канал имеет метку для разреза пополам (это можно легко сделать обычной ручной пилой).

Гексагональная структура канала и боковые ребра жесткости придают каналу прочность при малом весе.

Монтажные «карманы», позволяющие бетону заполнить всё пространство вокруг канала. Придают ему прочность и препятствуют смещению или всплыванию.

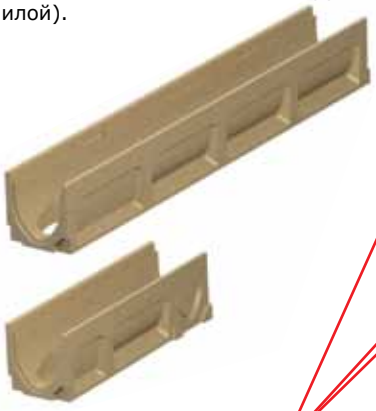

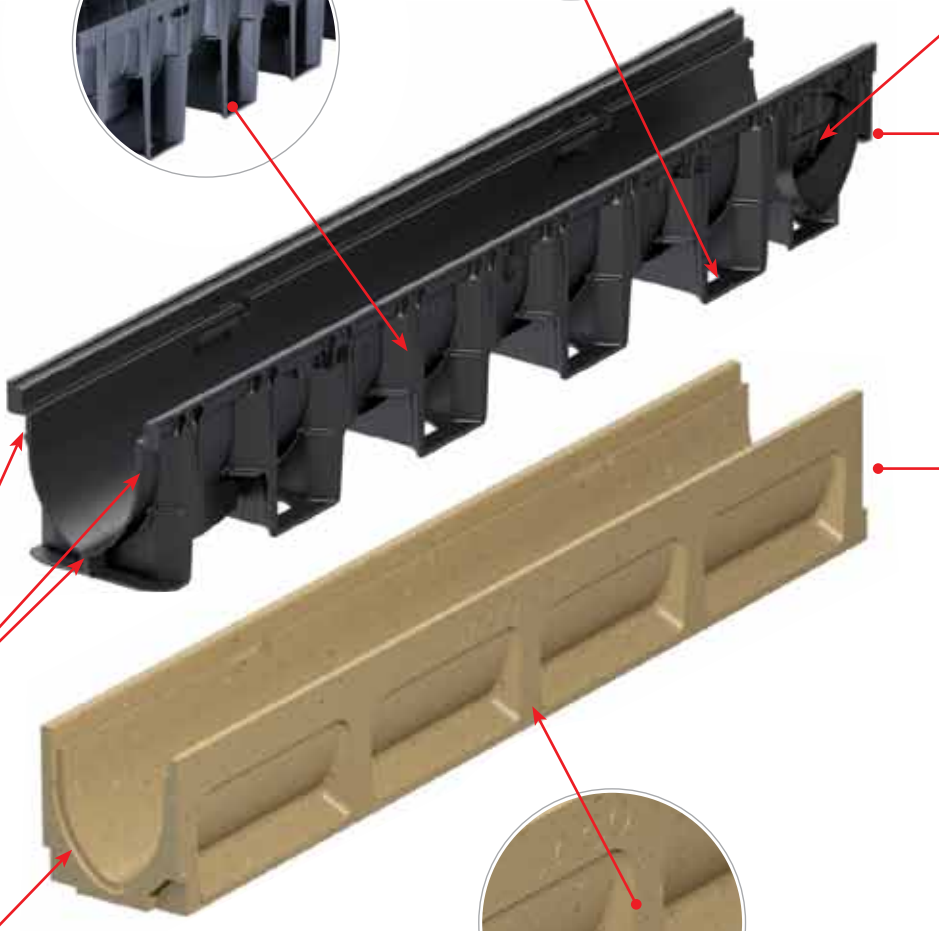

Композитный канал имеет 3-хточечное соединение для надежности стыка, а полимербетонные каналы имеют специальные пазы с герметичным стыком.
Для полной герметизации продольных и поперечных стыков рекомендуется использовать герметик ACO.

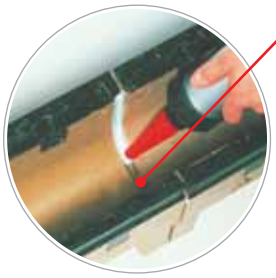

Важно: не допускайте длительного хранения герметика при отрицательных температурах и не используйте его при температуре окружающей среды ниже +5 °С.

V-образная форма каналов способствует улучшенному самоочищению канала за счет ускорения потока воды внутри канала, а гладкая поверхность не позволяет мусору скапливаться внутри.

Дополнительные ребра жесткости придают каналу из полимербетона ещё большую прочность. При этом вес такого канала в сравнении с бетонным того же размера в 3 раза ниже.

Выходные вертикальные и боковые отверстия отформованы на каждом канале. В них возможно подключить переходные адаптеры под трубы DN110 или DN160.

Сочетание всех элементов друг с другом.

Решетка с прорезями, из оцинкованной стали. **A 15**

Ячеистая решетка, из оцинкованной стали. **B 125**

Решетка с прорезями, из ковкого чугуна. **C 250**

Решетка с узкими прорезями (для защиты каблуков), из ковкого чугуна. **C 250**

Решетки из оцинкованной стали подходят не только для нагрузок класса А15, но и для использования в местах переезда легкового транспорта (при условии правильного монтажа).
Длина – 0,5/1 м.

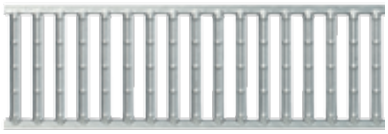

Если требуется решение для класса нагрузки В125, то отличным выбором будет ячеистая решетка, ее конструкция с ячейками 30х10мм элегантно выглядит, и отлично выполняет свои функции по отводу воды.
Длина – 0,5/1 м.

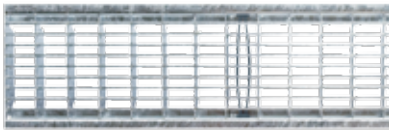

Чугунные решетки для класса нагрузки С250 предлагаются в двух исполнениях.
Решетки с прорезями шириной 18мм обеспечивают отличную пропускную способность, даже если количество воды превышает расчетное.
Длина – 0.5 м,
поперечное сечение 608 см2/м,

Второй вид чугунных решеток обеспечивает максимальную безопасность для пешеходов благодаря прорезям шириной всего лишь 8мм. Высококачественное покрытие выглядит слегка шероховатым, и обеспечивает длительную защиту от появления ржавчины. В комбинации с элегантным волнистым рисунком, чугунные решетки Heelguard притягивают глаз своим дизайном.
Длина – 0.5 м,
поперечное сечение 362 см2/м,

Универсальность крепления всех типов решеток в каналах:

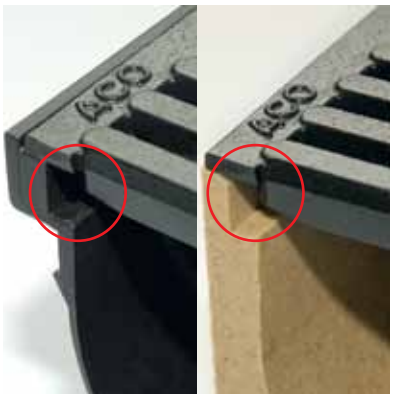

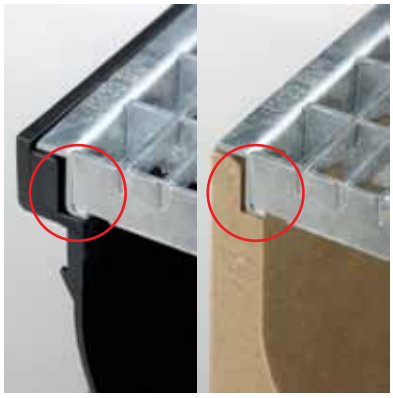

Легкое формирование вертикального отверстия:

Монтаж:

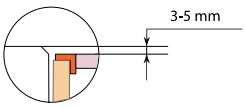

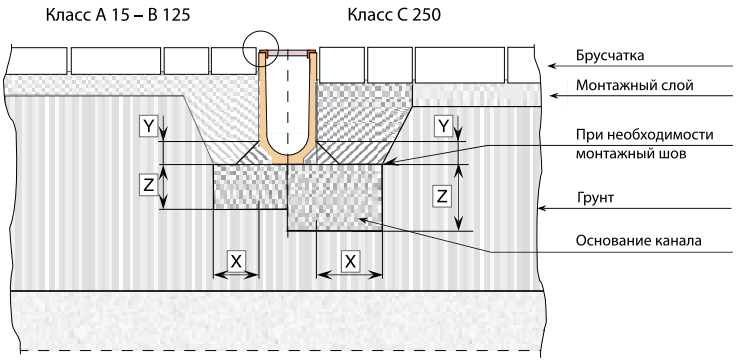

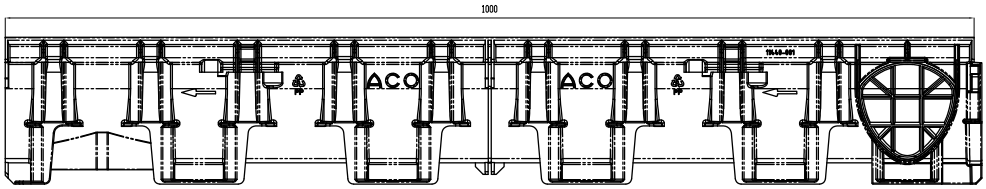

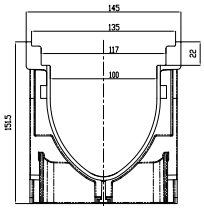

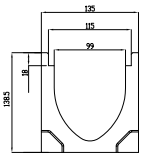

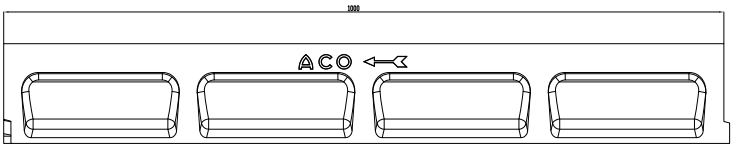

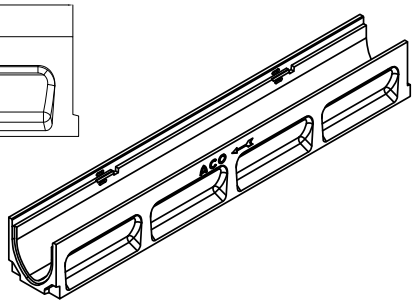

Multiline

ACO Multiline - это универсальная система профессионального водоотвода, которая подходит практически для любых целей. Она имеет высокие гидравлические показатели и может отводить большой объем воды с больших территорий. Широкий размерный ряд, наличие каналов с уклоном дна, а также аксессуаров, позволяет спроектировать максимально эффективную систему в каждом частном случае. В то же время данная система имеет широкий выбор решеток и очень эстетична. Прочность данной системы позволяет использовать её на всех типах объектов с классом нагрузки до E600.

Как и все системы водоотвода ACO из полимербетона, Multiline имеет хорошую морозоустойчивость, водонепроницаема и очень долговечна.

Область применения:

- торговые, офисные, развлекательные центры;
- паркинги;
- АЗС;
- склады, причалы, производственные предприятия;
- спортивные арены;
- гостиницы;
- благоустройство территории городов, и т.д.

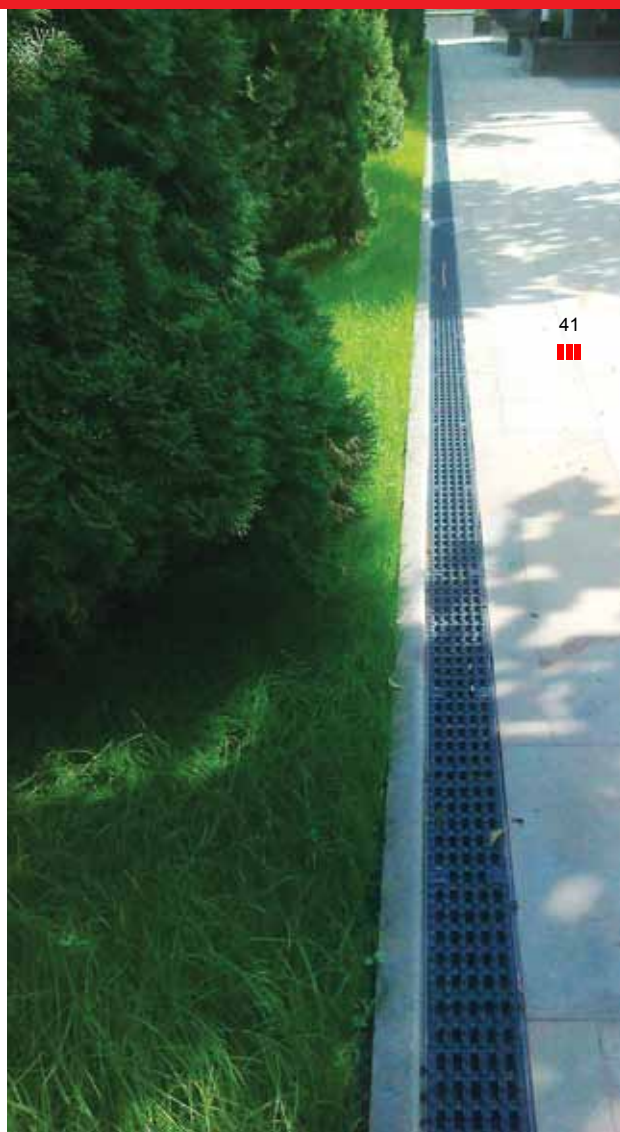

ACO Multiline - универсальная профессиональная система водоотвода из полимербетона.

Герметичность системы до верхнего уровня канала.

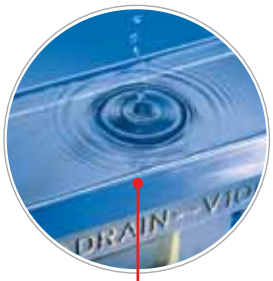

10 вариантов решеток под классы нагрузок A 15 - E 600.

V-образное сечение канала для лучших гидравлических показателей.

Герметичный стык (заполняется специальным герметиком ACO).

Важно: не допускайте длительного хранения герметика при отрицательных температурах и не используйте его при температуре окружающей среды ниже +5 °C.

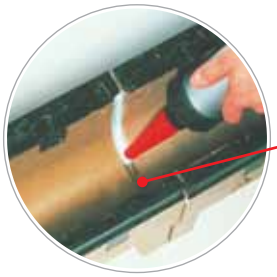

6 типоразмеров каналов.

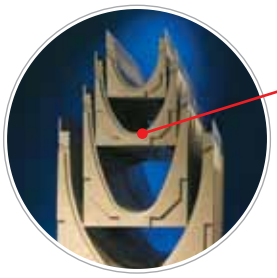

Технологические ограничители поперечного смещения в бетоне.

Надежное безболтовое крепление решетки - Drainlock.

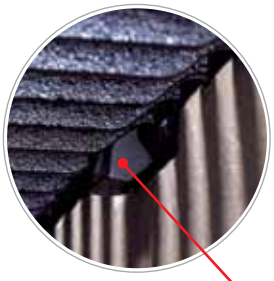

Возможность выполнения Т-образных подключений.

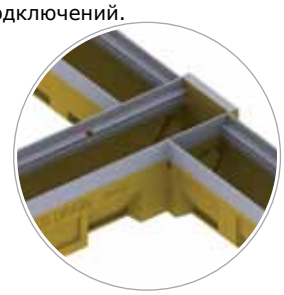

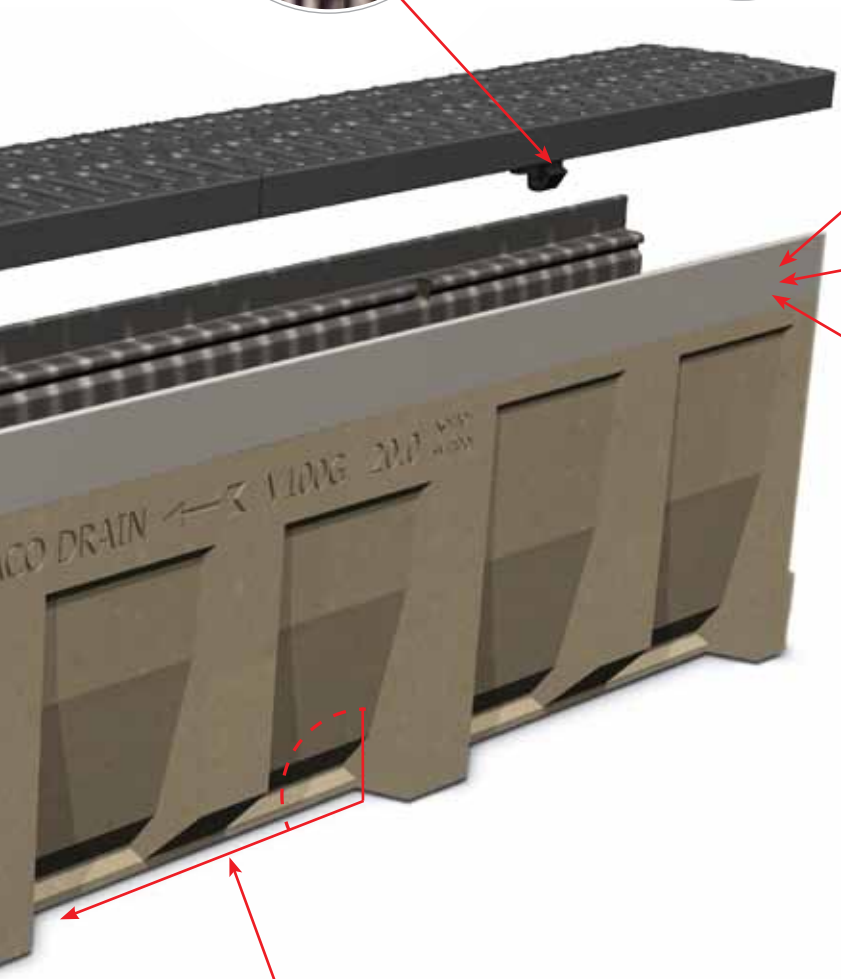

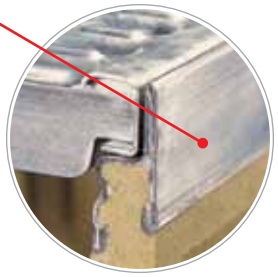

3 варианта кромки:
- из чугуна (для каналов 100 - 500 мм);
- из оцинкованной и нержавеющей стали (для каналов 100, 150, 200 и 300 мм).

Каналы с уклоном дна 0,5% и без уклона.

Каналы Multiline V от 100 до 500 в масштабе 1:11,5:

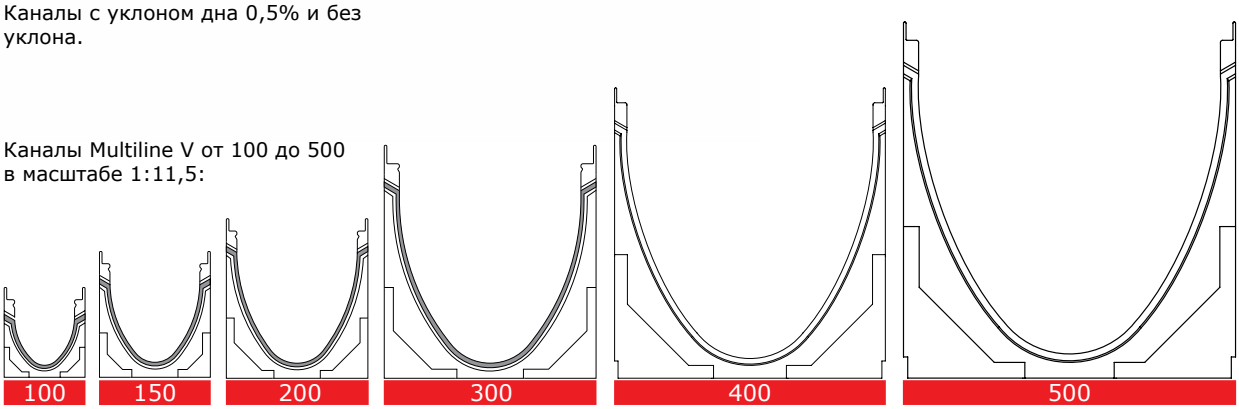

Комбинационная схема.

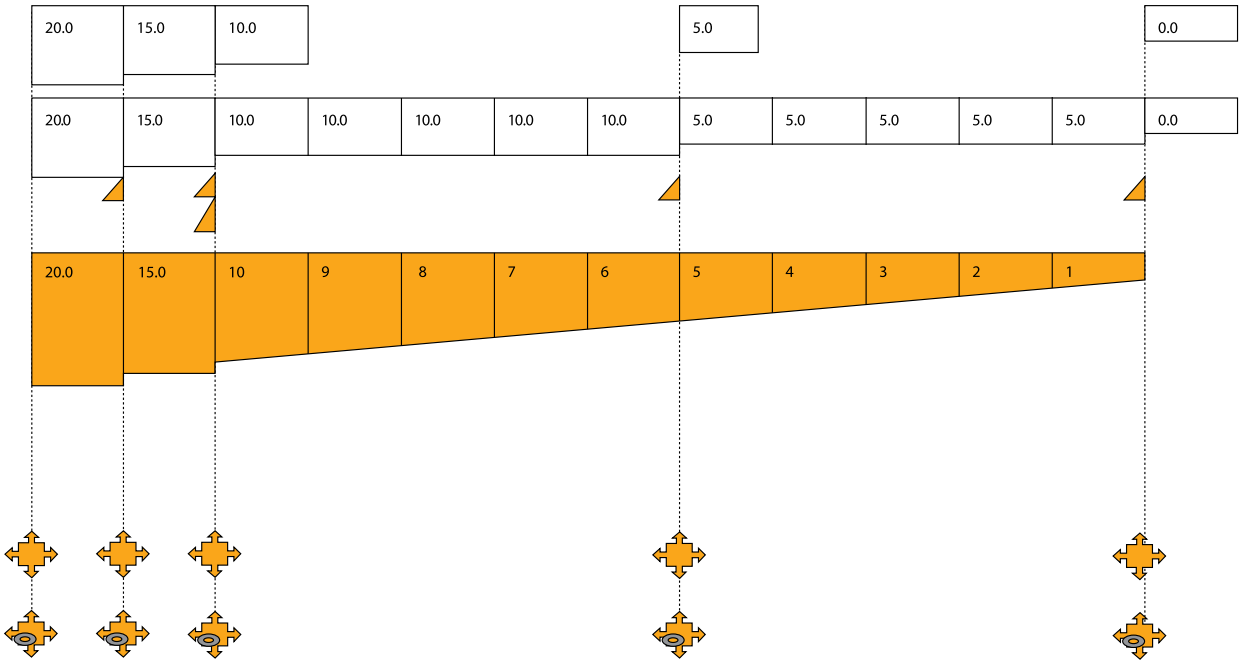

каскадный элемент;

0,5 м канал с возможностью крестового или Т-образного соединения;

0,5 м канал с вертикальным отводом.

5.0 точка после цифры означает канал без уклона дна.

2 канал с уклоном дна 0,5%.

EK LF 0-20 / EK LF 0-20 — Пескоуловители с отводом диаметром 100 и 200 мм для всех типов каналов.

EK KF 0-10 / EK KF 0-10 — Пескоуловители с отводом диаметром 100 и 150 мм для всех типов каналов, кроме 15.0 и 20.0.

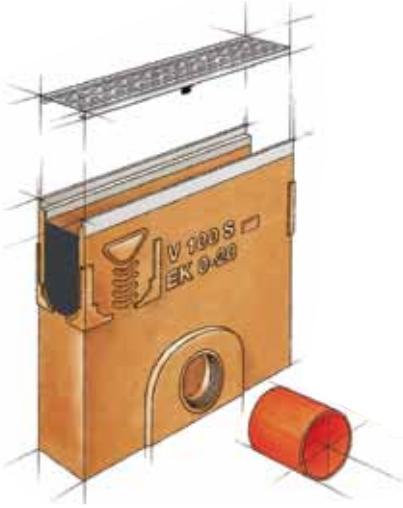

Пескоуловитель с возможностью подключения любого типа канала.

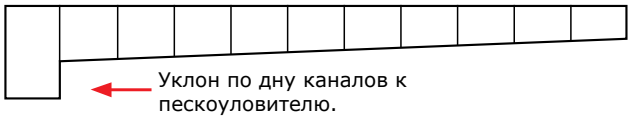

Уклон по дну каналов к пескоуловителю.

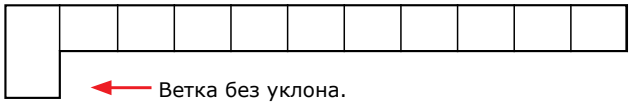

Ветка без уклона.

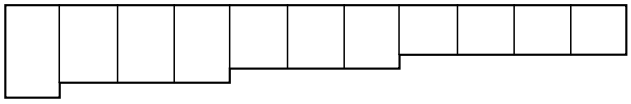

Выполнение уклона ветки каскадом.

Решетки для каналов Multiline

Решетка с прорезями (оцинкованная или нержавеющая сталь).

Решетка с прорезями (чугун).

Решетка с прорезями (композитная).

Решетка в продольный прут (сталь нержавеющая или оцинкованная).

Решетка в поперечный прут (сталь нержавеющая или оцинкованная).

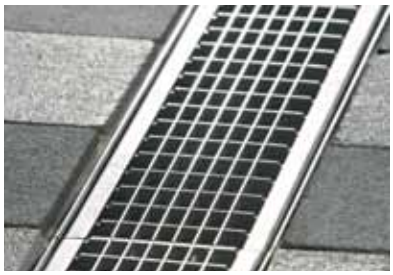

Решетка ячеистая (сталь нержавеющая или оцинкованная).

Решетка глухая (чугун).

Решетка продольно-поперечная (чугун).

Решетка перфорированная (сталь нержавеющая или оцинкованная).

Щелевая рама из оцинкованной или нержавеющей стали.

Каналы V 100 без решеток.

E 600

Тип канала	Артикул по виду кромки			Длина, см	Ширина, см	Высота канала		Вес, кг	Количество на палете
	чугунная	оцинк. сталь	нерж. сталь			в начале	в конце		
0.0	12530	12330	12430	100,0	13,5	15,0	15,0	16,5	24
0.0.2[1)]	12531	12334	12434	100,0	13,5	16,0	16,0	18,0	12
0.1[3)4)]	12532	12332	12432	50,0	13,5	15,0	15,0	9,1	12
0.2[1)3)]	12533	12333	12433	50,0	13,5	16,0	16,0	9,9	12
1	12501	12301	12401	100,0	13,5	15,0	15,5	16,5	12
2	12502	12302	12402	100,0	13,5	15,5	16,0	16,5	12
3	12503	12303	12403	100,0	13,5	16,0	16,5	17,0	12
4	12504	12304	12404	100,0	13,5	16,5	17,0	17,6	12
5	12505	12305	12405	100,0	13,5	17,0	17,5	18,0	12
5.0	12540	12340	12440	100,0	13,5	17,5	17,5	19,0	24
5.0.2[1)]	12541	12344	12444	100,0	13,5	18,5	18,5	20,2	12
5.1[3)4)]	12542	12342	12442	50,0	13,5	17,5	17,5	9,7	12
5.2[1)3)4)]	12543	12343	12443	50,0	13,5	18,5	18,5	11,0	12
6	12506	12306	12406	100,0	13,5	17,5	18,0	18,5	12
7	12507	12307	12407	100,0	13,5	18,0	18,5	19,0	12
8	12508	12308	12408	100,0	13,5	18,5	19,0	19,3	12
9	12509	12309	12409	100,0	13,5	19,0	19,5	19,7	12
10	12510	12310	12410	100,0	13,5	19,5	20,0	20,0	12
10.0	12550	12350	12450	100,0	13,5	20,0	20,0	21,0	24
10.0.2[1)]	12551	12354	12454	100,0	13,5	21,0	21,0	21,2	12
10.1[3)4)]	12552	12352	12452	50,0	13,5	20,0	20,0	11,3	12
10.2[1)3)]	12553	12353	12453	50,0	13,5	21,0	21,0	12,2	12
15.0	12560	12360	12460	100,0	13,5	22,5	22,5	23,0	12
15.0.2[1)]	12561	12364	12464	100,0	13,5	23,5	23,5	23,5	6
15.1[3)4)]	12562	12362	12462	50,0	13,5	22,5	22,5	13,3	12
15.2[1)3)]	12563	12363	12463	50,0	13,5	23,5	23,5	13,0	12
20.0	12570	12370	12470	100,0	13,5	25,0	25,0	25,0	12
20.0.2[1)]	12571	12374	12474	100,0	13,5	26,0	26,0	25,6	6
20.1[3)4)]	12572	12372	12472	50,0	13,5	25,0	25,0	13,5	12
20.2[1)3)]	12573	12373	12473	50,0	13,5	26,0	26,0	14,0	12

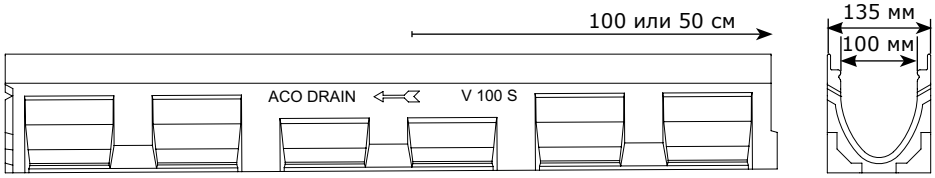

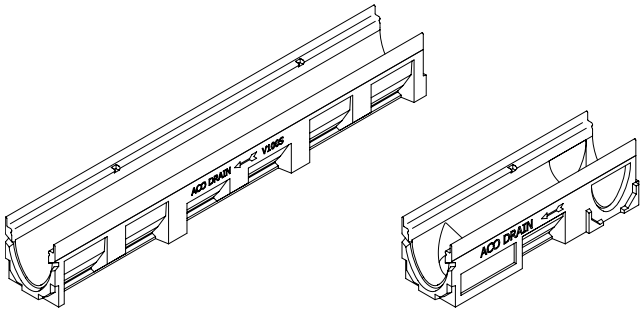

В каналах длиной 50 см присутствуют отформованные участки для выполнения отвода или подключений.

Каналы 100 мм специальной высоты.

Тип канала	Артикул по виду кромки			Длина, см	Ширина, см	Высота, см	Вес, кг	Количество на палете
	чугунная	оцинк. сталь	нерж. сталь					
Без уклона дна, без отвода	-	12327	12427	100,0	13,5	6,0	-	30
	12523	12323	12423	100,0	13,5	8,0	12,0	30
	12521	12321	12421	100,0	13,5	10,0	13,2	30
Без уклона дна с отводом DN100	-	12328	12428	100,0	13,5	6,0	-	30
	12524	12324	12424	100,0	13,5	9,0	14,0	10
	12522	12322	12422	100,0	13,5	11,0	15,4	10

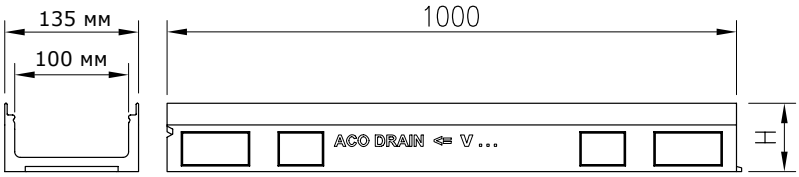

Пескоуловители к каналам V 100.

Наименование	Артикул по виду кромки			Длина, см	Ширина, см	Высота, см	Вес, кг	Количество на палете
	чугунная	оцинк. сталь	нерж. сталь					
Пескоуловитель DN 100	12591	12391	12491	50,0	13,5	45,0	27,0	10
Пескоуловитель DN 100	12592	12392	12492	50,0	13,5	60,0	38,5	10
Пескоуловитель DN 150	12598	12398	12498	50,0	13,5	45,0	28,4	10
Пескоуловитель DN 150	12599	12399	12499	50,0	13,5	60,0	36,3	10

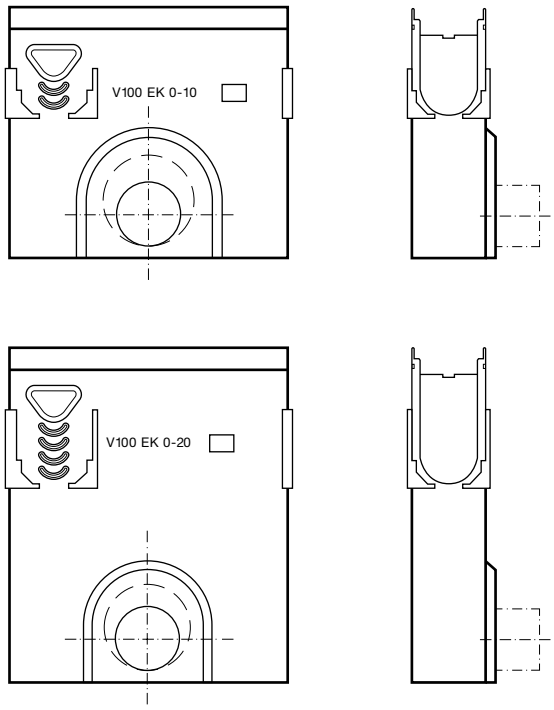

Аксессуары к каналам ACO Multiline V 100.

Наименование	Артикул по виду кромки			Вес, кг	Количество на палете
	чугунная	оцинк. сталь	нерж. сталь		
Торцевая заглушка для начала и конца канала:					
Тип 0.0 – 20.0	12585	12385	12485	1,6	15
Для канала 6 см	-	12375	12475	0,5	20
Для канала 8 см	12581	12381	12481	0,6	20
Для канала 10 см	12580	12380	12480	0,7	20
Торцевая заглушка для каналов с отводом DN50:					
Для канала 6 см	-	12376	12476	0,5	20
Для канала 8 см	-	12384	12484	0,6	20
Для канала 10 см	-	12383	12483	0,7	20
Торцевая заглушка для каналов с отводом DN100:					
Тип 0	12586	12386	12486	1,4	6
Тип 5	12587	12387	12487	1,5	6
Тип 10	12588	12388	12488	1,7	6
Тип 15	12589	12389	12489	2,0	6
Тип 20	12590	12390	12490	2,3	6
Адаптер для смены направления потока:					
Тип 0	12593	12393	12493	0,7	6
Тип 5	12594	12394	12494	0,8	6
Тип 10	12595	12395	12495	0,8	6
Тип 15	12596	12396	12496	0,9	6
Тип 20	12597	12397	12497	1,0	6

Торцевая заглушка.

Торцевая заглушка с отводом.

Адаптер.

Наименование	Артикул	Вес	Количество на палете
Каскадный элемент:			
Между типом 0 и 5	12600	0,1	10
Между типом 5 и 10	12600	0,1	10
Между типом 10 и 15	12600	0,1	10
Между типом 15 и 20	12600	0,1	10
Между типом 0 и 10	12601	0,4	10
Между типом 10 и 20	12601	0,4	10
Патрубок:			
PP D=100	01509		
PVC D=100	02640		
Крюк для снятия решеток	01290	0,25	
Герметичный проход ACO	01043	5,0	
Герметик ACO Water Seal	61957	0,3	

Крюк для снятия решеток.

Каскадный элемент.

Герметичный проход (стр).

Решетки для каналов V 100.

A 15

Наименование	Артикул	Длина, см	Ширина, см	Площадь сечения	Вес, кг	Количество на палете
С прорезями 10 мм, оцинкованная сталь	12610	100	12,3	312	1,9	200
	12611	50	12,3	312	0,9	200
С прорезями 10 мм, нержавеющая сталь	12640	100	12,3	312	2,0	200
	12641	50	12,3	312	1,0	200
В продольный прут, оцинкованная сталь	12602	100	12,3	920	3,2	200
	12603	50	12,3	460	1,8	200
В продольный прут, нержавеющая сталь	12604	100	12,3	920	3,2	200
	12605	50	12,3	460	1,5	200
В поперечный прут, оцинкованная сталь	12606	100	12,3	676	6,5	200
	12607	50	12,3	338	3,3	200
В поперечный прут, нержавеющая сталь	12608	100	12,3	676	6,5	200
	12609	50	12,3	338	3,3	200
Перфорированная, оцинкованная сталь	12666	100	12,3	178	2,9	200
	12667	50	12,3	178	1,4	200
Перфорированная, нержавеющая сталь	12664	100	12,3	178	2,9	100
	12665	50	12,3	178	1,4	50

B 125

Наименование	Артикул	Длина, см	Ширина, см	Площадь сечения	Вес, кг	Количество на палете
Ячеистая 30x15, оцинкованная сталь	12626	100	12,3	880	2,3	200
	12627	50	12,3	880	1,3	200
Ячеистая 30x15, нержавеющая сталь	12636	100	12,3	880	2,8	200
	12637	50	12,3	880	1,0	200
С прорезями 12 мм, чугун	12676	50	12,3	371	2,3	200
В поперечный прут, оцинкованная сталь	12606	100	12,3	676	6,5	200
	12607	50	12,3	338	3,3	200
В поперечный прут, нержавеющая сталь	12608	100	12,3	676	6,5	200
	12609	50	12,3	338	3,3	200
Композитная	12684	50	13,8	284	0,8	204

Решетки для каналов V 100.

C 250

Наименование	Артикул	Длина, см	Ширина, см	Площадь сечения	Вес, кг	Количество на палете
С прорезями 50 мм, чугун	12670	50	12,3	371	3,2	200
Продольно-поперечная, ячейка 41,5x17, чугун	12673	50	12,3	433	3,5	200
С прорезями 10 мм, оцинкованная сталь	12614	100	12,3	312	4,3	200
	12615	50	12,3	312	2,2	200
С прорезями 10 мм, нержавеющая сталь	12644	100	12,3	312	2,6	200
	12645	50	12,3	312	1,5	200
Ячеистая 25x12,5, оцинкованная сталь	12618	100	12,3	880	3,5	100
	12619	50	12,3	880	2,2	100
Ячеистая 25x12,5, нержавеющая сталь	12648	100	12,3	880	4,6	100
	12649	50	12,3	880	2,0	100
С прорезями 5 мм, чугун	12675	100	12,3	191	3,8	200
Перфорированная, оцинкованная сталь	12656	100	12,3	178	4,8	200
	12657	50	12,3	178	2,3	100
Перфорированная, нержавеющая сталь	12654	100	12,3	178	4,8	100
	12655	50	12,3	178	2,3	50
Композитная с прорезями 8 мм	12680	50	12,3	284	1,2	200

D 400

Наименование	Артикул	Длина, см	Ширина, см	Площадь сечения	Вес, кг	Количество на палете
С прорезями 50 мм, чугун	12671	50	12,3	371	4,1	200
Продольно-поперечная, ячейка 41,5x17, чугун	12674	50	12,3	433	4,5	200
Ячеистая 25x12,5, оцинкованная сталь	12620	100	12,3	880	5,6	100
	12621	50	12,3	880	2,3	100
Ячеистая 25x12,5, нержавеющая сталь	12650	100	12,3	880	6,8	100
	12651	50	12,3	880	3,2	100

E 600

Наименование	Артикул	Длина, см	Ширина, см	Площадь сечения	Вес, кг	Количество на палете
С прорезями 50 мм, чугун	12671	50	12,3	371	4,1	200
Продольно-поперечная, ячейка 41,5x17, чугун	12674	50	12,3	433	4,5	200
Глухая, чугун	12672	50	12,3	-	5,5	100

Щелевые рамы Multiline V 100 из оцинкованной и нержавеющей стали.

Высота щели - 10,5 см.

C 250

Наименование	Артикул	Длина, см	Ширина, см	Высота, см	Сила потока, см/мб	Вес, кг
Рама щелевая оцинкованная	49952	100	13,0	10,5	125	4,7
	49953	50	13,0	10,5	62,5	2,4
Рама щелевая нержавеющая	49958	100	13,0	10,5	125	4,7
	49959	50	13,0	10,5	62,5	2,4
Рама ревизионная оцинкованная	49954	50	12,4	12,8	62,5	4,5
Рама ревизионная нержавеющая	49960	50	12,4	12,8	62,5	4,5

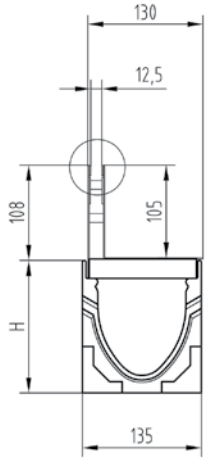

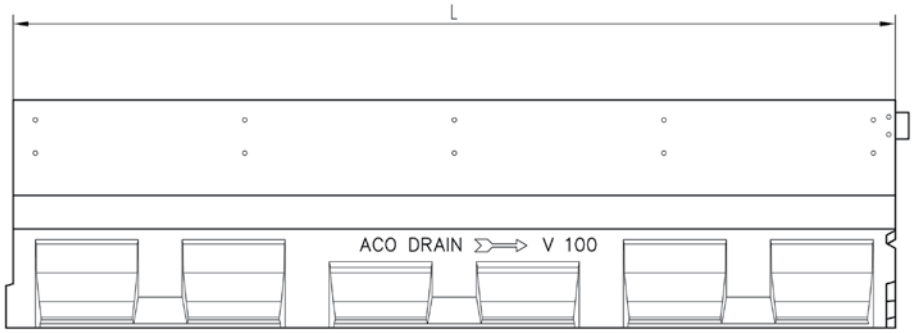

Каналы V 150 без решеток.

E 600

Тип канала	Артикул по виду кромки			Длина, см	Ширина, см	Высота канала		Вес, кг	Количество на палете
	чугунная	оцинк. сталь	нерж. сталь			в начале	в конце		
0.0	12930	12730	12830	100,0	18,5	21,0	21,0	27,8	16
0.0.2[1)]	12931	12731	12831	100,0	18,5	22,0	22,0	31,2	8
0.1[3)4)]	12932	12732	12832	50,0	18,5	21,0	21,0	12,8	8
0.2[1)3)]	12933	12733	12833	50,0	18,5	22,0	22,0	16,0	8
1	12901	12701	12801	100,0	18,5	21,0	21,5	27,9	8
2	12902	12702	12802	100,0	18,5	21,5	22,0	28,9	8
3	12903	12703	12803	100,0	18,5	22,0	22,5	29,4	8
4	12904	12704	12804	100,0	18,5	22,5	23,0	30,1	8
5	12905	12705	12805	100,0	18,5	23,0	23,5	30,5	8
5.0	12940	12740	12840	100,0	18,5	23,5	23,5	30,4	16
5.0.2[1)]	12941	12741	12841	100,0	18,5	24,5	24,5	35,8	8
5.1[3)4)]	12942	12742	12842	50,0	18,5	23,5	23,5	13,9	8
5.2[1)3)4)]	12943	12743	12843	50,0	18,5	24,5	24,5	16,8	8
6	12906	12706	12806	100,0	18,5	23,5	24,0	31,2	8
7	12907	12707	12807	100,0	18,5	24,0	24,5	31,9	8
8	12908	12708	12808	100,0	18,5	24,5	25,0	31,8	8
9	12909	12709	12809	100,0	18,5	25,0	25,5	33,2	8
10	12910	12710	12810	100,0	18,5	25,5	26,0	34,1	8
10.0	12950	12750	12850	100,0	18,5	26,0	26,0	32,7	16
10.0.2[1)]	12951	12751	12851	100,0	18,5	27,0	27,0	36,5	8
10.1[3)4)]	12952	12752	12852	50,0	18,5	26,0	26,0	14,8	8
10.2[1)3)]	12953	12753	12853	50,0	18,5	27,0	27,0	18,0	8
15.0	12960	12760	12860	100,0	18,5	28,5	28,5	35,1	8
15.0.2[1)]	12961	12761	12861	100,0	18,5	29,5	29,5	38,4	4
15.1[3)4)]	12962	12762	12862	50,0	18,5	28,5	28,5	16,1	8
15.2[1)3)]	12963	12763	12863	50,0	18,5	29,5	29,5	18,8	8
20.0	12970	12770	12870	100,0	18,5	31,0	31,0	36,1	8
20.0.2[1)]	12971	12771	12871	100,0	18,5	32,0	32,0	40,9	4
20.1[3)4)]	12972	12772	12872	50,0	18,5	31,0	31,0	16,8	8
20.2[1)3)]	12973	12773	12873	50,0	18,5	32,0	32,0	20,3	8

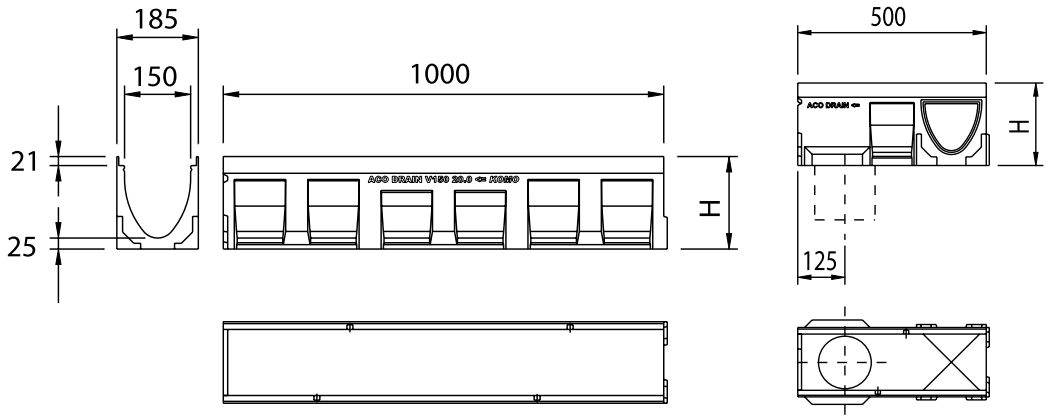

Каналы 150 мм специальной высоты.

Тип канала	Артикул по виду кромки			Длина, см	Ширина, см	Высота, см	Вес, кг	Количество на палете
	чугунная	оцинк. сталь	нерж. сталь					
Без уклона дна, без отвода	12921	12721	12821	100,0	18,5	12,0	19,4	16
Без уклона дна с отводом DN100	12922	12722	12822	100,0	18,5	12,0	18,0	4

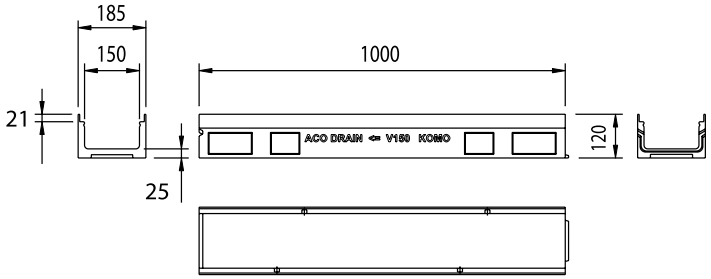

Пескоуловители для каналов V 150.

Наименование	Артикул по виду кромки			Длина, см	Ширина, см	Высота, см	Вес, кг	Количество на палете
	чугунная	оцинк. сталь	нерж. сталь					
Пескоуловитель DN 150	12991	12791	12891	50,0	18,5	61,0	34,4	8
Пескоуловитель DN 200	12992	12792	12892	50,0	18,5	61,0	39,4	8

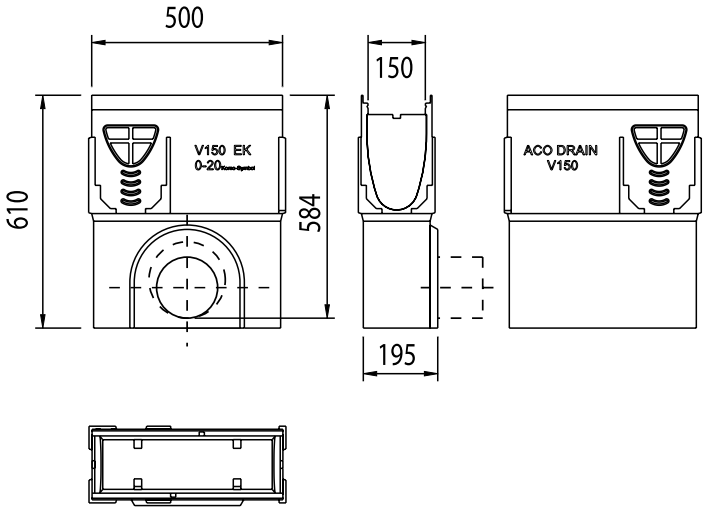

Аксессуары к каналам V 150.

Наименование	Артикул по виду кромки			Вес, кг	Количество на палете
	чугунная	оцинк. сталь	нерж. сталь		
Торцевая заглушка для начала и конца канала:					
Тип 0.0 – 20.0	12985	12785	12885	2,9	20
Для канала 12 см	12980	12780	12880	1,0	20
Торцевая заглушка для каналов с отводом DN150:					
Тип 0	12986	12786	12886	2,2	6
Тип 5	12987	12787	12887	2,6	6
Тип 10	12988	12788	12888	2,8	6
Тип 15	12989	12789	12889	3,1	6
Тип 20	12990	12790	12890	3,5	6
Адаптер для смены направления потока:					
Тип 0	12993	12793	12893	1,4	6
Тип 5	12994	12794	12894	1,6	6
Тип 10	12995	12795	12895	1,7	6
Тип 15	12996	12796	12896	1,8	6
Тип 20	12997	12797	12897	1,9	6

Торцевая заглушка.

Торцевая заглушка с отводом.

Наименование	Артикул	Вес	Количество на палете
Каскадный элемент:			
Между типом 0 и 5	13000	0,3	10
Между типом 5 и 10	13000	0,3	10
Между типом 10 и 15	13000	0,3	10
Между типом 15 и 20	13000	0,3	10
Между типом 0 и 10	13001	0,5	10
Между типом 10 и 20	13001	0,5	10
Патрубок PP D=150	01509	-	-
Герметичный проход ACO	01043	5,0	-
Крюк для снятия решеток	01290	0,25	-
Герметик ACO Water Seal	61957	0,3	-

Адаптер.

Крюк для снятия решеток.

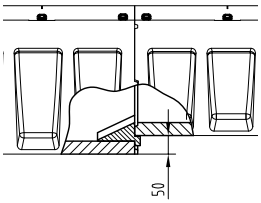

Каскадный элемент.

Герметик ACO Water Seal.

Герметичный проход (стр 138).

Решетки к каналам V 150 с креплениями Drainlock.

C 250

Наименование	Артикул	Длина, см	Ширина, см	Площадь сечения	Вес, кг	Количество на палете
С прорезями, чугун	13070	50	17,3	578	6,0	96
Продольно-поперечная, ячейка 41,5x17, чугун	13073	50	17,3	595	5,3	96
Ячеистая 25x25, оцинкованная сталь	13018	100	17,3	1151	7,4	100
	13019	50	17,3	1151	3,7	48
Ячеистая 25x25, нержавеющая сталь	13048	100	17,3	1151	7,4	40
	13049	50	17,3	1151	3,7	24

D 400

Наименование	Артикул	Длина, см	Ширина, см	Площадь сечения	Вес, кг	Количество на палете
С прорезями, чугун	13071	50	17,3	578	7,8	96
Продольно-поперечная, ячейка 41,5x17, чугун	13074	50	17,3	514	8,2	96
Ячеистая 25x25, оцинкованная сталь	13020	100	17,3	1151	9,2	100
	13021	50	17,3	1151	4,6	48
Ячеистая 25x25, нержавеющая сталь	13050	100	17,3	1151	9,2	40
	13051	50	17,3	1151	4,6	24

E 600

Наименование	Артикул	Длина, см	Ширина, см	Площадь сечения	Вес, кг	Количество на палете
С прорезями 50 мм, чугун	13071	50	17,3	578	7,8	96
Продольно-поперечная, ячейка 41,5x17, чугун	13074	50	17,3	514	8,2	96
Глухая, чугун	13072	50	17,3	0	9,0	96

Щелевые рамы Multiline V 150 из оцинкованной и нержавеющей стали.

Высота щели - 10,5 см.

D 400

Наименование	Артикул	Длина, см	Ширина, см	Высота, см	Скорость потока, см/мб	Вес, кг
Рама щелевая оцинкованная	49955	100	18,0	10,5	125,0	5,7
	49956	50	18,0	10,5	62,5	2,9
Рама щелевая нержавеющая	49961	100	18,0	10,5	125,0	5,7
	49962	50	18,0	10,5	62,5	2,9
Рама ревизионная оцинкованная	49957	50	17,4	12,8	62,5	5,2
Рама ревизионная нержавеющая	49963	50	17,4	12,8	62,5	5,2

Каналы V 200 без решеток.

E 600

Тип канала	Артикул по виду кромки			Длина, см	Ширина, см	Высота канала		Вес, кг	Количество на палете
	чугунная	оцинк. сталь	нерж. сталь			в начале	в конце		
0.0	13330	13130	13230	100,0	23,5	26,5	26,5	38,9	9
0.0.2[1)]	13331	13131	13231	100,0	23,5	27,5	27,5	40,7	6
0.1[3)4)]	13332	13132	13232	50,0	23,5	26,5	26,5	21,3	6
0.2[1)3)]	13333	13133	13233	50,0	23,5	27,5	27,5	21,6	6
1	13301	13101	13201	100,0	23,5	26,5	27,0	37,0	6
2	13302	13102	13202	100,0	23,5	27,0	27,5	38,9	6
3	13303	13103	13203	100,0	23,5	27,5	28,0	40,0	6
4	13304	13104	13204	100,0	23,5	28,0	28,5	40,0	6
5	13305	13105	13205	100,0	23,5	28,5	29,0	40,4	6
5.0	13340	13140	13240	100,0	23,5	29,0	29,0	40,6	9
5.0.2[1)]	13341	13141	13241	100,0	23,5	30,0	30,0	44,1	6
5.1[3)4)]	13342	13142	13242	50,0	23,5	29,0	29,0	23,1	6
5.2[1)3)4)]	13343	13143	13243	50,0	23,5	30,0	30,0	24,6	6
6	13306	13106	13206	100,0	23,5	29,0	29,5	41,0	6
7	13307	13107	13207	100,0	23,5	29,5	30,0	41,2	6
8	13308	13108	13208	100,0	23,5	30,0	30,5	41,6	6
9	13309	13109	13209	100,0	23,5	30,5	31,0	41,9	6
10	13310	13110	13210	100,0	23,5	31,0	31,5	42,5	6
10.0	13350	13150	13250	100,0	23,5	31,5	31,5	42,9	9
10.0.2[1)]	13351	13151	13251	100,0	23,5	32,5	32,5	46,7	6
10.1[3)4)]	13352	13152	13252	50,0	23,5	31,5	31,5	23,7	6
10.2[1)3)]	13353	13153	13253	50,0	23,5	32,5	32,5	24,7	6
15.0	13360	13160	13260	100,0	23,5	34,0	34,0	44,9	6
15.0.2[1)]	13361	13161	13261	100,0	23,5	35,0	35,0	49,5	3
15.1[3)4)]	13362	13162	13262	50,0	23,5	34,0	34,0	25,3	6
15.2[1)3)]	13363	13163	13263	50,0	23,5	35,0	35,0	25,7	6
20.0	13370	13170	13270	100,0	23,5	36,5	36,5	47,7	6
20.0.2[1)]	13371	13171	13271	100,0	23,5	37,5	37,5	52,6	3
20.1[3)4)]	13372	13172	13272	50,0	23,5	36,5	36,5	27,2	6
20.2[1)3)]	13373	13173	13273	50,0	23,5	37,5	37,5	26,0	6

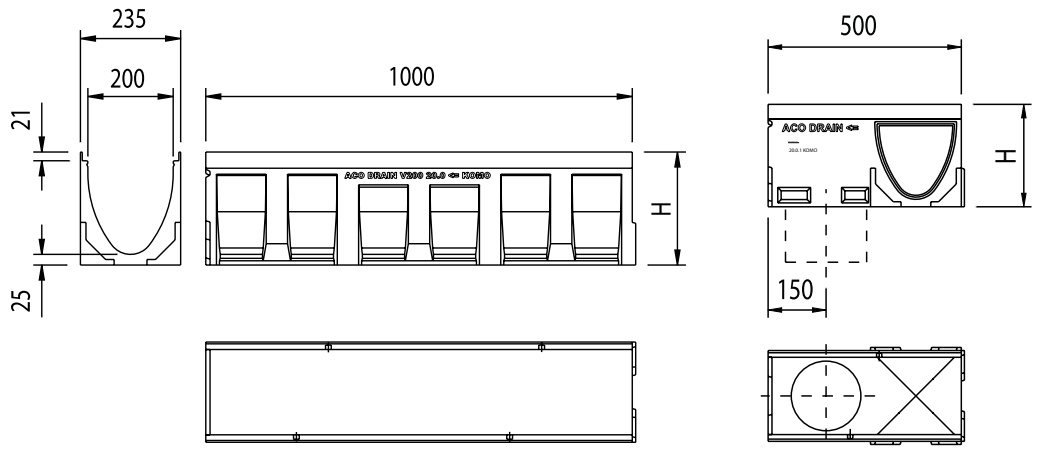

Каналы 200 мм специальной высоты.

Тип канала	Артикул по виду кромки			Длина, см	Ширина, см	Высота, см	Вес, кг	Количество на палете
	чугунная	оцинк. сталь	нерж. сталь					
Без уклона дна, без отвода	13321	13121	13221	100,0	23,5	12,0	21,1	12
Без уклона дна с отводом DN100	13322	13122	13222	100,0	23,5	12,0	20,6	3

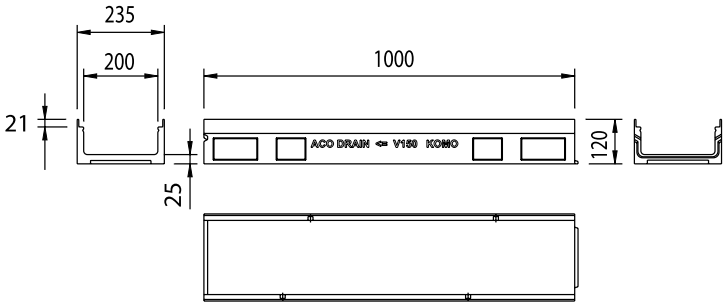

Пескоуловители к каналам V 200.

Наименование	Артикул по виду кромки			Длина, см	Ширина, см	Высота, см	Вес, кг	Количество на палете
	чугунная	оцинк. сталь	нерж. сталь					
Пескоуловитель DN 150	13391	13191	13291	50,0	23,5	67,0	40,3	6
Пескоуловитель DN 200	13392	13192	13292	50,0	23,5	67,0	39,1	6

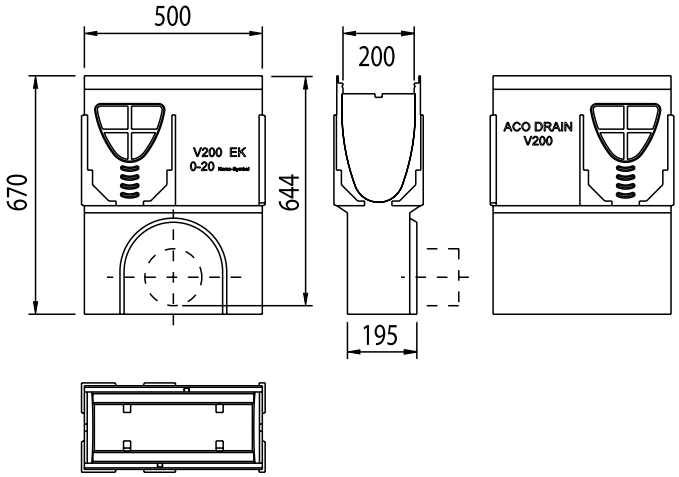

Аксессуары к каналам ACO Multiline V 200.

Наименование	Артикул по виду кромки			Вес, кг	Количество на палете
	чугунная	оцинк. сталь	нерж. сталь		
Торцевая заглушка для начала и конца канала:					
Тип 0.0 – 20.0	13385	13185	13285	3,4	10
Для канала 12 см	12581	12381	12481	1,2	20
Торцевая заглушка для каналов с отводом DN150:					
Тип 0	13386	13186	13286	3,2	6
Тип 5	13387	13187	13287	3,7	6
Тип 10	13388	13188	13288	3,9	6
Тип 15	13389	13189	13289	4,4	6
Тип 20	13390	13190	13290	4,6	6
Адаптер для смены направления потока:					
Тип 0	13393	13193	13293	2,1	6
Тип 5	13394	13194	13294	2,3	6
Тип 10	13395	13195	13295	2,4	6
Тип 15	13396	13196	13296	2,5	6
Тип 20	13397	13197	13297	2,6	6

Торцевая заглушка.

Торцевая заглушка с отводом.

Адаптер.

Наименование	Артикул	Вес	Количество на палете
Каскадный элемент:			
Между типом 0 и 5	13400	0,3	10
Между типом 5 и 10	13400	0,3	10
Между типом 10 и 15	13400	0,3	10
Между типом 15 и 20	13400	0,3	10
Между типом 0 и 10	13401	0,6	10
Между типом 10 и 20	13401	0,6	10
Патрубок PP D=150	02638	-	-
Крюк для снятия решеток	01290	0,25	-
Герметичный проход ACO	01043	5,0	-
Герметик ACO Water Seal	61957	0,3	-

Крюк для снятия решеток.

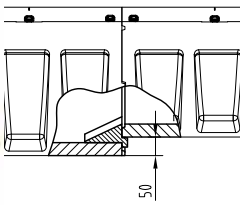

Каскадный элемент.

Герметик ACO Water Seal.

Герметичный проход (стр 138).

Решетки к каналам V 200
с креплениями Drainlock.

C 250

Наименование решетки	Артикул	Длина, см	Ширина, см	Площадь сечения	Вес, кг	Количество на палете
С прорезями, чугун	13470	50	22,3	740	8,6	90
Продольно-поперечная, ячейка 41,5x19, чугун	13473	50	22,3	905	7,5	90
Ячеистая 20x25, оцинкованная сталь	13418	100	22,3	1541	12,0	48
	13419	50	22,3	1541	6,0	24
Ячеистая 20x25, нержавеющая сталь	13448	100	22,3	1541	12,0	40
	13449	50	22,3	1541	6,0	16

D 400

Наименование решетки	Артикул	Длина, см	Ширина, см	Площадь сечения	Вес, кг	Количество на палете
С прорезями, чугун	13471	50	22,3	740	11,9	90
Продольно-поперечная, ячейка 41,5x19, чугун	13474	50	22,3	756	11,7	90
Ячеистая 20x25, оцинкованная сталь	13420	100	22,3	1391	16,0	48
	13421	50	22,3	1391	7,9	24
Ячеистая 20x25, нержавеющая сталь	13450	100	22,3	1391	16,0	40
	13451	50	22,3	1391	7,0	16

E 600

Наименование решетки	Артикул	Длина, см	Ширина, см	Площадь сечения	Вес, кг	Количество на палете
С прорезями, чугун	13471	50	22,3	740	11,9	90
Продольно-поперечная, ячейка 41,5x19, чугун	13474	50	22,3	756	11,7	90
Глухая, чугун	13472	50	22,3	-	12,5	90

Каналы V 300 без решеток.

E 600

Тип канала	Артикул по виду кромки			Длина, см	Ширина, см	Высота канала		Вес, кг	Количество на палете
	чугунная	оцинк. сталь	нерж. сталь			в начале	в конце		
0.0	13730	13530	13630	100,0	35,0	38,5	38,5	68,4	4
0.0.2[1)]	13731	13531	13631	100,0	35,0	39,5	39,5	75,5	4
0.1[3)4)]	13732	13532	13632	50,0	35,0	38,5	38,5	37,3	4
0.2[1)3)]	13733	13533	13633	50,0	35,0	39,5	39,5	40,0	4
1	13701	13501	13601	100,0	35,0	38,5	39,0	64,5	4
2	13702	13502	13602	100,0	35,0	39,0	39,5	65,6	4
3	13703	13503	13603	100,0	35,0	39,5	40,0	66,2	4
4	13704	13504	13604	100,0	35,0	40,0	40,5	66,7	4
5	13705	13505	13605	100,0	35,0	40,5	41,0	67,3	4
5.0	13740	13540	13640	100,0	35,0	41,0	41,0	68,5	4
5.0.2[1)]	13741	13541	13641	100,0	35,0	42,0	42,0	79,2	4
5.1[3)4)]	13742	13542	13642	50,0	35,0	41,0	41,0	40,1	4
5.2[1)3)4)]	13743	13543	13643	50,0	35,0	42,0	42,0	40,7	4
6	13706	13506	13606	100,0	35,0	41,0	41,5	67,8	4
7	13707	13507	13607	100,0	35,0	41,5	42,0	68,4	4
8	13708	13508	13608	100,0	35,0	42,0	42,5	68,8	4
9	13709	13509	13609	100,0	35,0	42,5	43,0	69,4	4
10	13710	13510	13610	100,0	35,0	43,0	43,5	70,6	4
10.0	13750	13550	13650	100,0	35,0	43,5	43,5	71,0	4
10.0.2[1)]	13751	13551	13651	100,0	35,0	44,5	44,5	83,2	4
10.1[3)4)]	13752	13552	13652	50,0	35,0	43,5	43,5	42,7	4
10.2[1)3)]	13753	13553	13653	50,0	35,0	44,5	44,5	42,5	4
15.0	13760	13560	13660	100,0	35,0	46,0	46,0	70,7	4
15.0.2[1)]	13761	13561	13661	100,0	35,0	47,0	47,0	85,8	4
15.1[3)4)]	13762	13562	13662	50,0	35,0	46,0	46,0	43,6	4
15.2[1)3)]	13763	13563	13663	50,0	35,0	47,0	47,0	46,2	4
20.0	13770	13570	13670	100,0	35,0	48,5	48,5	74,4	4
20.0.2[1)]	13771	13571	13671	100,0	35,0	49,5	49,5	90,3	4
20.1[3)4)]	13772	13572	13672	50,0	35,0	48,5	48,5	46,8	4
20.2[1)3)]	13773	13573	13673	50,0	35,0	49,5	49,5	47,5	4

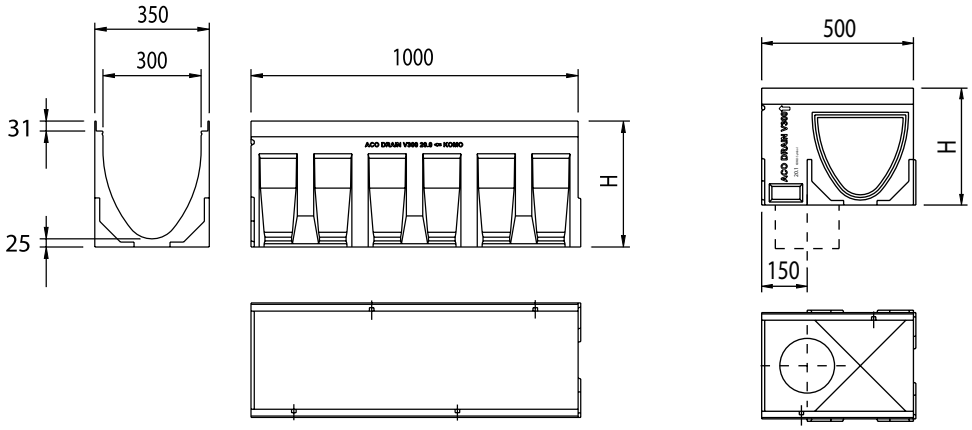

Каналы 300 мм специальной высоты.

Тип канала	Артикул по виду кромки			Длина, см	Ширина, см	Высота, см	Вес, кг	Количество на палете
	чугунная	оцинк. сталь	нерж. сталь					
Без уклона дна, без отвода	13721	13521	13621	100,0	35,0	12,0	32,0	12
Без уклона дна с отводом DN100	13722	13522	13622	100,0	35,0	12,0	31,4	4

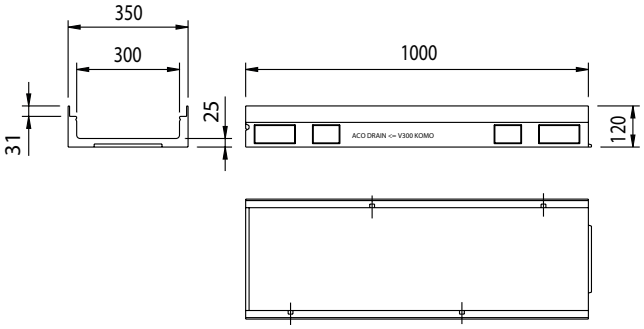

Пескоуловители к каналам V 300.

Наименование	Артикул по виду кромки			Длина, см	Ширина, см	Высота, см	Вес, кг	Количество на палете
	чугунная	оцинк. сталь	нерж. сталь					
Пескоуловитель DN 150	13791	13591	13691	50,0	35,0	61,0	34,4	8
Пескоуловитель DN 200	13792	13592	13692	50,0	35,0	61,0	39,4	8

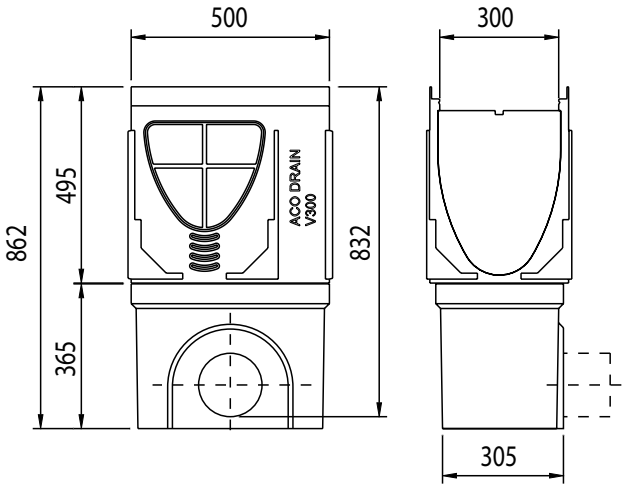

Аксессуары к каналам ACO Multiline V 300.

Наименование	Артикул по виду кромки			Вес, кг	Количество на палете
	чугунная	оцинк. сталь	нерж. сталь		
Торцевая заглушка для начала и конца канала:					
Тип 0.0 – 20.0	13785	13585	13685	9,9	7
Для канала 12 см	13780	13580	13680	2,8	10
Торцевая заглушка для каналов с отводом DN150:					
Тип 0	13786	13586	13686	8,9	6
Тип 5	13787	13587	13687	9,2	6
Тип 10	13788	13588	13688	9,6	6
Тип 15	13789	13589	13689	10,4	6
Тип 20	13790	13590	13690	11,0	6
Адаптер для смены направления потока:					
Тип 0	13793	13593	13693	4,6	6
Тип 5	13794	13594	13694	4,8	6
Тип 10	13795	13595	13695	4,9	6
Тип 15	13796	13596	13696	5,3	6
Тип 20	13797	13597	13697	5,4	6

Торцевая заглушка.

Торцевая заглушка с отводом.

Наименование	Артикул	Вес	Количество на палете
Каскадные элементы:			
Между типом 0 и 5	13800	0,3	10
Между типом 5 и 10	13800	0,3	10
Между типом 10 и 15	13800	0,3	10
Между типом 15 и 20	13800	0,3	10
Между типом 0 и 10	13801	0,5	10
Между типом 10 и 20	13801	0,5	10
Патрубок PP D=150	02638	-	-
Крюк для снятия решеток	01290	0,25	-
Герметичный проход ACO	01043	5,0	-
Герметик ACO Water Seal	61957	0,3	-

Адаптер.

Крюк для снятия решеток.

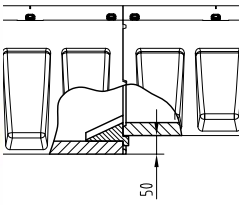

Каскадный элемент.

Герметик ACO Water Seal.

Герметичный проход (стр 138).

Решетки к каналам V 300
с креплениями Drainlock.

C 250

Наименование решетки	Артикул	Длина, см	Ширина, см	Площадь сечения	Вес, кг	Количество на палете
С прорезями, чугун	13870	50	33,8	1146	17,9	40
Продольно-поперечная, ячейка 41,4x23, чугун	13873	50	33,8	1381	16,3	40
Ячеистая 20x25, оцинкованная сталь	13819	50	33,8	2139	14,9	40
Ячеистая 20x25, нержавеющая сталь	13849	50	33,8	2139	14,9	15

D 400

Наименование решетки	Артикул	Длина, см	Ширина, см	Площадь сечения	Вес, кг	Количество на палете
С прорезями, чугун	13871	50	33,8	1146	24,1	40
Продольно-поперечная, ячейка 41,4x23, чугун	13874	50	33,8	1381	24,6	40
Ячеистая 20x25, оцинкованная сталь	13821	50	33,8	2139	17,4	40
Ячеистая 20x25, нержавеющая сталь	13851	50	33,8	2139	17,4	15

E 600

Наименование решетки	Артикул	Длина, см	Ширина, см	Площадь сечения	Вес, кг	Количество на палете
С прорезями, чугун	13871	50	33,8	1146	24,1	40
Продольно-поперечная, ячейка 41,4x23, чугун	13874	50	33,8	1193	24,6	40
Глухая, чугун	13872	50	33,8	-	25,8	40

Каналы V 400 с чугунной кромкой, без решеток.

Тип канала	Артикул	Длина, см	Ширина, см	Высота, см	Вес, кг	Количество на палете
0.0	12500	100,0	45,0	48,0	109,5	2
0.1	12511	100,0	45,0	48,0	141,3	1
0.2	12513	100,0	45,0	55,0	147,4	1

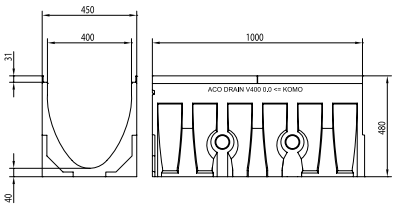

Пескоуловитель для каналов V 400.

Наименование	Артикул	Длина, см	Ширина, см	Высота, см	Вес, кг	Количество на палете
Верхняя часть	12512	50,0	45,0	52,0	151,3	1
Промежуточная часть	10822	50,0	45,0	33,0	72,0	1
Нижняя часть	10823	50,0	45,0	71,5	168,0	1

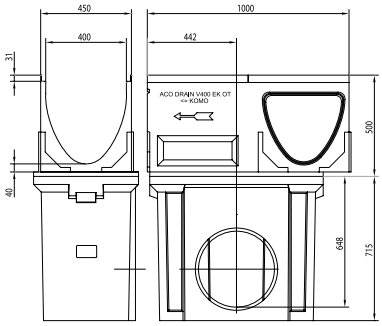

Аксессуары для каналов V 400.

Наименование	Артикул	Вес	Количество на палете
Торцевая стенка	12514	22,5	6
Адаптер для смены направления потока, тип 0	12516	10,8	6
Торцевая стенка с отводом	12515	9,3	6
Герметик ACO Water Seal	61957	0,3	

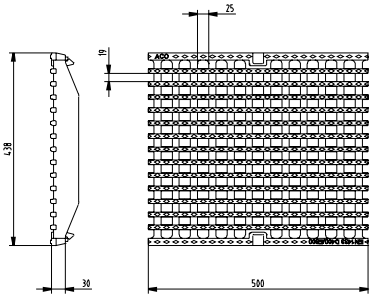

Решетка для каналов V 400.

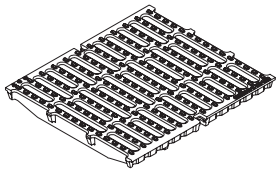

D 400

Наименование решетки	Артикул	Длина, см	Ширина, см	Площадь сечения	Вес, кг	Количество на палете
С прорезями, чугун	13880	50	43,8	1673	29,8	32
Продольно-поперечная, чугун	13881	50	43,8	1596	33,0	32

Каналы V 500 с чугунной кромкой, без решеток.

Тип канала	Артикул	Длина, см	Ширина, см	Высота, см	Вес, кг	Количество на палете
0.0	13500	100,0	55,0	59,0	156,3	2
0.1	13511	50,0	55,0	63,0	190,1	1
0.2	13513	100,0	55,0	66,5	216,0	1

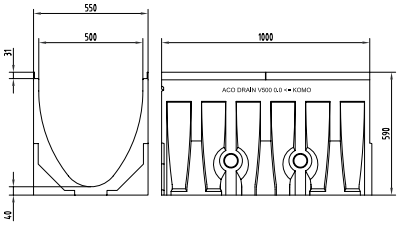

Пескоуловитель для каналов V 500.

Наименование	Артикул	Длина, см	Ширина, см	Высота, см	Вес, кг	Количество на палете
Верхняя часть	13512	50,0	55,0	59,0	202,0	1
Промежуточная часть	10822	50,0	45,0	33,0	72,0	1
Нижняя часть	10823	50,0	45,0	71,5	168,0	1

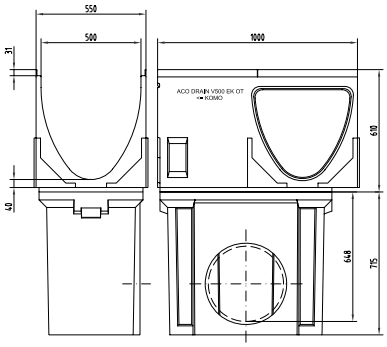

Аксессуары для каналов V 500.

Наименование	Артикул	Вес	Количество на палете
Торцевая стенка	13514	22,5	6
Адаптер для смены направления потока, тип 0	13516	10,8	6
Торцевая стенка с отводом	13515	9,3	6
Герметик ACO Water Seal	61957	0,3	

Решетка для каналов V 500.

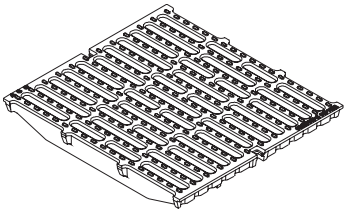

D 400

Наименование решетки	Артикул	Длина, см	Ширина, см	Площадь сечения	Вес, кг	Количество на палете
С прорезями, чугун	13890	50	54,0	1978	42,3	20

Монтажный узел в асфальте.

C 250

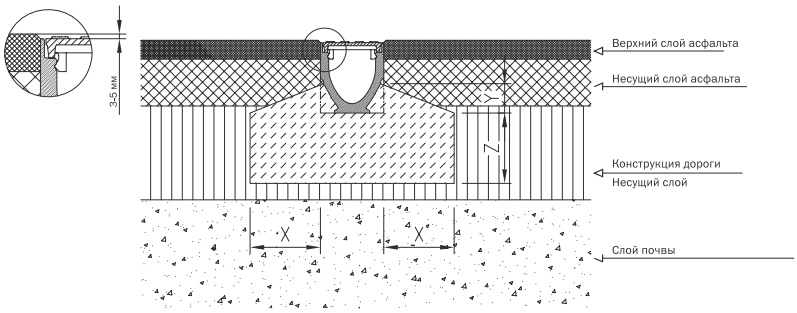

Класс нагрузки	DIN EN 1433	A 15	B 125	C 250	D 400	E 600	F 900
Минимальная допустимая марка бетона	DIN 1045-2	B 15	B 15	B 25			
	DIN EN 206-1	C 12/15	12/15	20/25			
Размеры (см)	x	≥ 10	≥ 10	≥ 15			
	y	Верхний край анкерного кармана					
	z	≥ 10	≥ 10	≥ 15			

Монтажный узел в брусчатке.

C 250

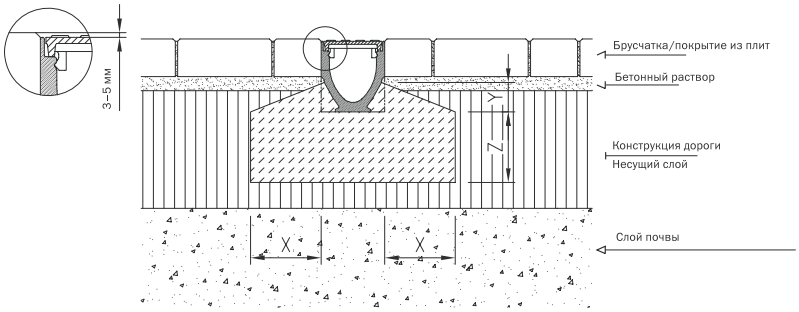

Класс нагрузки	DIN EN 1433	A 15	B 125	C 250	D 400	E 600	F 900
Минимальная допустимая марка бетона	DIN 1045-2	B 15	B 15	B 25			
	DIN EN 206-1	C 12/15	12/15	20/25			
Размеры (см)	x	≥ 10	≥ 10	≥ 15			
	y	Верхний край анкерного кармана					
	z	≥ 10	≥ 10	≥ 15			

Монтажный узел в бетоне.

E 600

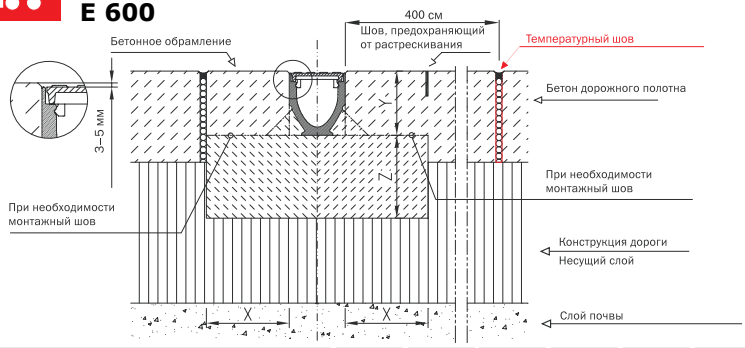

Класс нагрузки	DIN EN 1433	A 15	B 125	C 250	D 400	E 600	F 900
Минимальная допустимая марка бетона	DIN 1045-2	B 15	B 15	B 25	B 25	B 25	
	DIN EN 206-1	C 12/15	12/15	20/25	20/25	C 20/25	
Размеры (см)	x	≥ 10	≥ 10	≥ 15	≥ 15	≥ 20	
	y	Высота канала					
	z	≥ 10	≥ 10	≥ 15	≥ 15	≥ 20	

Монтажный узел в асфальте.

E 600

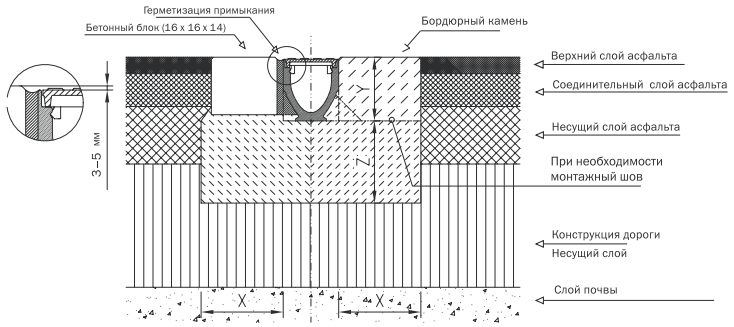

Класс нагрузки		DIN EN 1433	A 15	B 125	C 250	D 400	E 600	F 900
Минимальная допустимая марка бетона		DIN 1045-2				B 25	B 25	
		DIN EN 206-1				C 20/25	C 20/25	
Размеры	(см)	x				≥ 20	≥ 20	
		y				Верхний край анкерного кармана		
		z				≥ 20	≥ 20	

Монтажный узел для низких каналов.

E 600

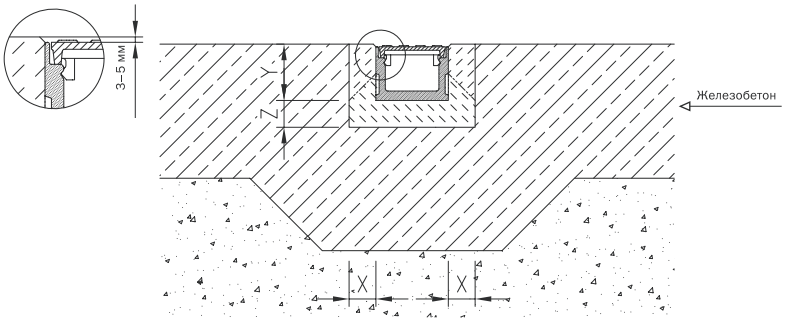

Класс нагрузки	DIN EN 1433	A15	B 125	C 250	D 400	E 600	F 900
Минимальная допустимая марка бетона		Опорный или наливной раствор на основе цемента или синтетическая смола					
Размеры	x/z	≥ 3	≥ 3	≥ 3	≥ 3	≥ 3	≥ 3
	y	Высота канала					

Монтажный узел в перекрытиях.

E 600

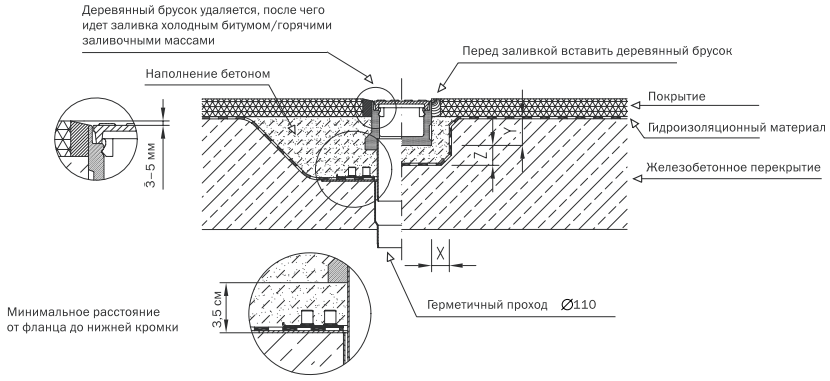

Класс нагрузки		DIN EN 1433	A15	B 125	C 250	D 400	E 600	F 900
Размеры	(см)	x/z	≥ 3	≥ 3	≥ 3	≥ 3	≥ 3	≥ 3

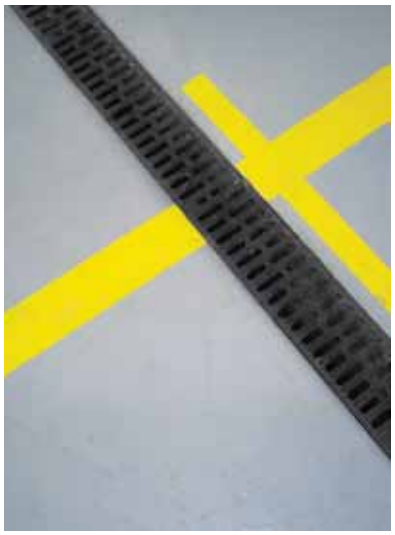

Монтажный узел в брусчатке.

E 600

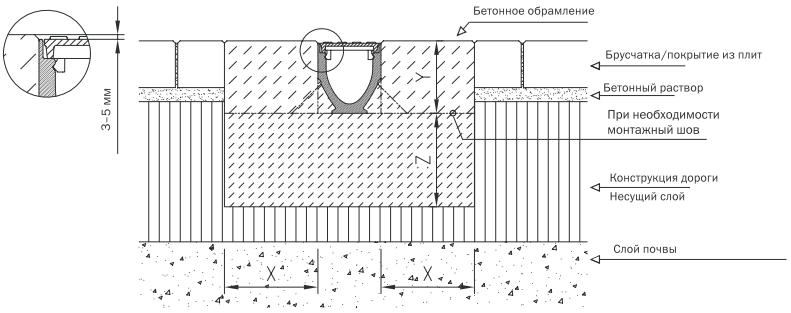

Класс нагрузки	DIN EN 1433	A 15	B 125	C 250	D 400	E 600	F 900
Минимальная допустимая марка бетона	DIN 1045-2				B 25	B 25	
	DIN EN 206-1				C 20/25	C 20/25	
Размеры (см)	x				≥ 20	≥ 20	
	y				Верхний край анкерного кармана		
	z				≥ 20	≥ 20	

Монтажный узел щелевой рамы.

C 250

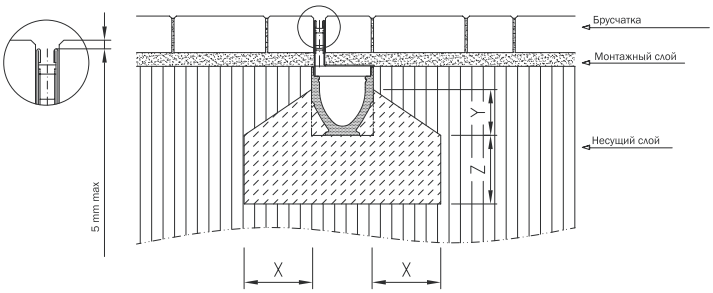

Класс нагрузки	DIN EN 1433	A 15	B 125	C 250	D 400	E 600	F 900
Минимальная допустимая марка бетона	DIN 1045- 2	C 12/15	C 25/30	C 25/30	по запросу		
	DIN EN 206-1		XF1	XF1	по запросу		
Размеры (см)	x	≥ 10	≥ 10	≥ 15			
	y	Верхний край анкерного кармана					
	z	≥ 10	≥ 10	≥ 15			

RONDO

Система Lightpoint.

Система Lightline.

Система Sideline.

Light

ACO Light - это системы для создания ландшафтного дизайна и организации водоотвода одновременно. Помимо эстетической функции данные системы используются также с защитной целью. Все элементы систем изолированы от воздействий внешней среды.
Система может быть оборудована датчиками, которые позволят подстраивать яркость в зависимости от интенсивности освещения на улице.

Вы можете выбирать из 4-х систем:

1. Eyeleds - канал XtraDrain или Multiline с полимерной ливнеприемной решеткой и небольшими световыми элементами белого или синего цветов.

2. Lightpoint - канал Multiline с ливнеприемной чугунной решеткой и большими световыми элементами белого или синего цветов.

3. Sideline - каналы Multiline или XtraDrain с щелевой рамой из оцинкованной или нержавеющей стали со светящимся всеми цветами радуги элементом вдоль рамы.

3. Lightline - канал Multiline с декоративной ударостойкой стеклянной крышкой, которая переливается всеми цветами радуги.

Область применения:

- индивидуальная застройка;
- объекты городской инфраструктуры - скверы, парки, площади, набережные, памятники, музеи и т.д.;
- торговые и развлекательные центры;
- бизнес-центры, административные здания и т.д.

Система Eyeleds.

Система Eyeleds.

C 250

Eyeleds - ливнеприменая композитная решетка с небольшим ярким световым элементом (белым или синим). Решетка применяется с каналами Multiline V 100 и XtraDrain 100.

Вы можете использовать 1 или 2 светящихся элемента на 1 метр канала.

D 400

Lightpoint - ливнеприменая чугунная решетка с большим ярким световым элементом (белым или синим). Решетка применяется с каналами Multiline V 100.

Вы можете использовать 1 или 2 светящихся элемента на 1 метр канала.

D 400

Sideline - комплект из щелевой рамы (из оцинкованной или нержавеющей стали) и светящегося элемента. Данный элемент имеет срок службы 100 000 часов (около 11,5 лет непрерывной работы).
Ширина элемента - 3 см. Цветовой диапазон - 7 цветов, переливающихся как радуга. Решетка применяется с каналами Multiline или XtraDrain.

Данная система полноценно выполняет функцию водоотвода.

C 250

Lightline - декоративная крышка из ударопрочного стекла со светодиодным элементом, который переливается всеми цветами радуги. Решетка применяется с каналами Multiline V 100.

Данная система является декоративной и не выполняет функцию водоотвода.

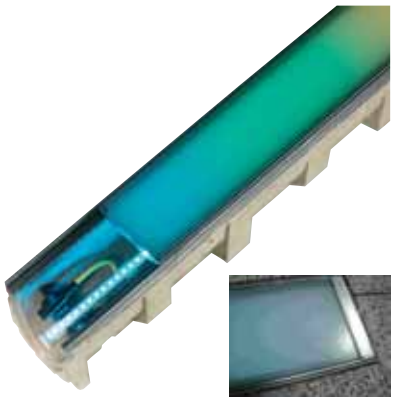

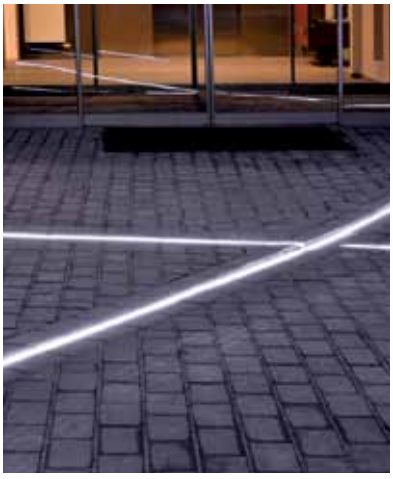

999 19:24:2

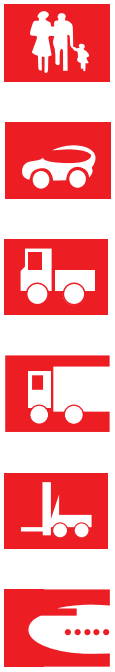

PowerDrain

ACO PowerDrain - это профессиональная система водоотвода, которая предназначена для территорий с повышенными требованиями к надежности конструкции канала, высокими нагрузками, и при этом необходима возможность снимать решетку для получения доступа к каналу.

Канал выдерживает максимальные нагрузки (класс F900) и, благодаря особой V-образной форме, может применяться для отвода воды с больших территорий. Высокие гидравлические показатели канала дают возможность использовать меньшие номинальные размеры, чем при проектировании стандартных систем.

Широкий размерный (75 - 275 мм) ряд и 26 типоразмеров каналов с уклоном дна или без, каналы специальной малой высоты, пескоуловители и аксессуары - всё это позволяет спроектировать ветку, которая будет идеально соответствовать назначению.

Область применения:

- грузовые терминалы, логистические центры;
- объекты городской инфраструктуры - ж/д и авто-вокзалы, площади, административные здания;
- автострады;
- гоночные треки.

ACO PowerDrain-
профессиональная система
водоотвода из полимербетона
для объектов с повышенными
требованиями к надежности.

Герметичность системы до верхнего уровня канала.

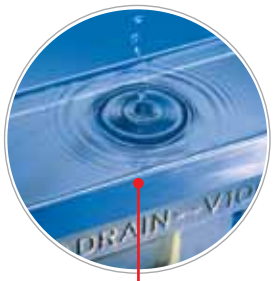

Эксплуатация при самых высоких нагрузках - F900.

V-образное сечение канала для лучших гидравлических показателей.

Герметичный стык (заполняется специальным герметиком ACO).

Важно: не допускайте длительного хранения герметика при отрицательных температурах и не используйте его при температуре окружающей среды ниже +5 °C.

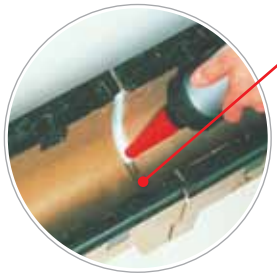

Надежный безболтовой замок PowerLock.

5 типоразмеров каналов.

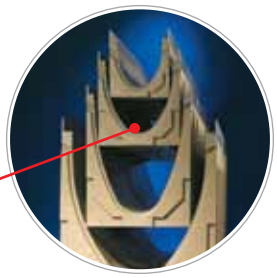

Усиленная чугунная кромка с накладками из материала Pewepren для снижения динамического воздействия на канал и шума при переезде. Как следствие, существенно продлевается срок эксплуатации системы.

Каналы с уклоном дна 0,5% и без уклона.

Отформованные или готовые вертикальные отводы:

Возможность выполнения Т-образных подключений.

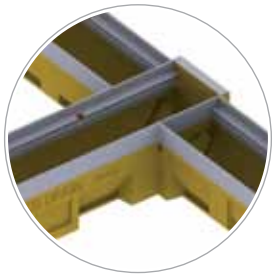

Комбинационная схема.

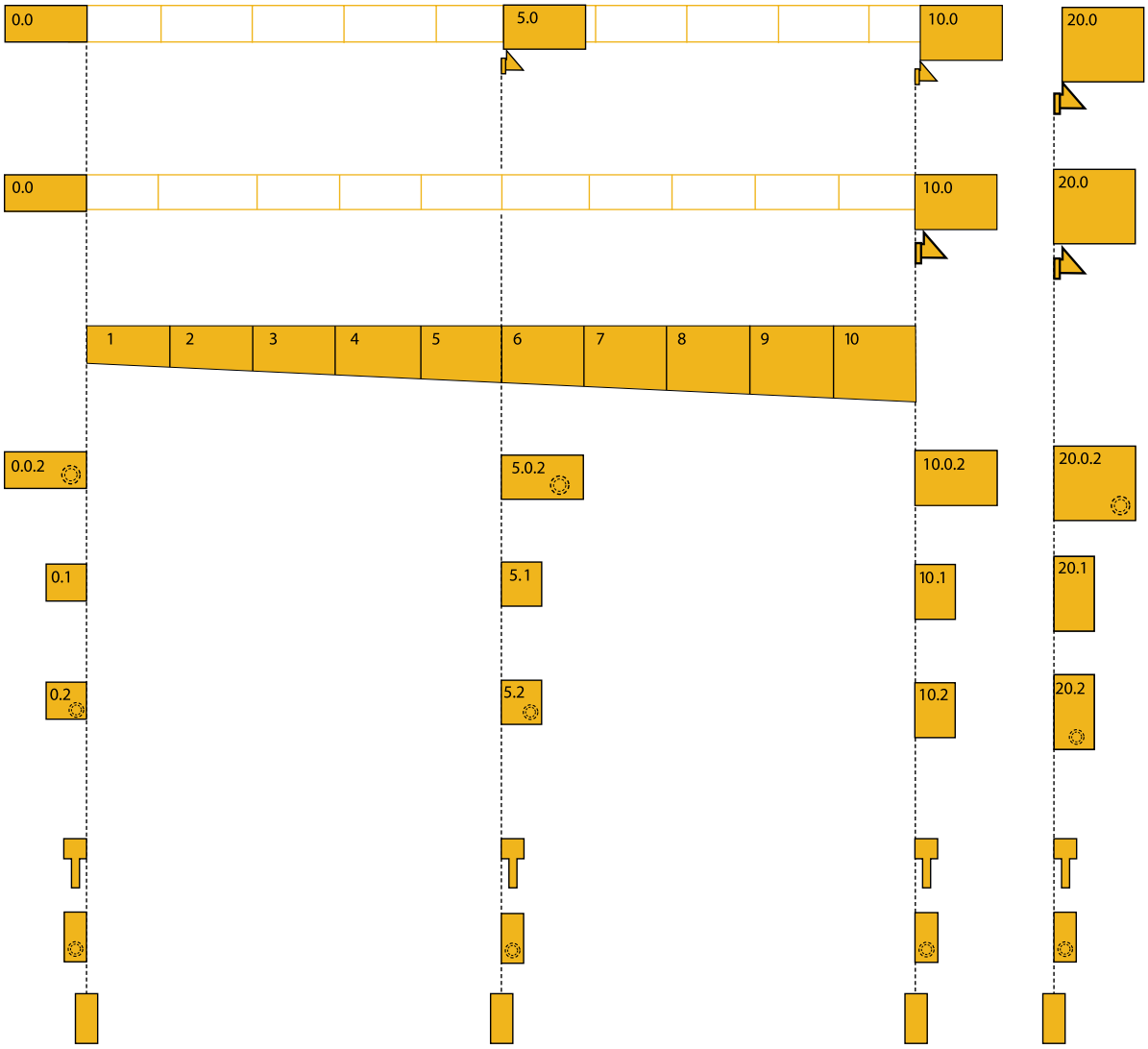

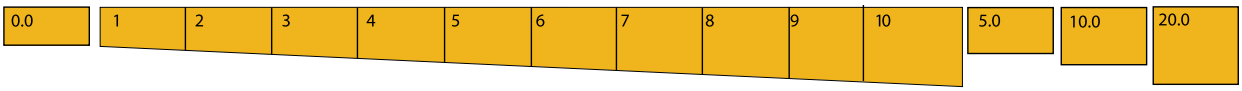

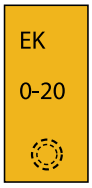

- пескоуловитель.

- канал 1 м со встроенным O-ring.

- канал 0,5 м с возможностью выполнения Т-образных подключений.

- канал 0,5 м со встроенным O-ring.

- каскадные элементы.

- адаптор.

- торцевая заглушка с отводом.

- торцевая заглушка глухая.

Каналы V 75 P с решетками.

F 900

Тип канала	Артикул	Длина, см	Ширина, см	Высота канала		Вес, кг	Количество на палете
				в начале	в конце		
0.0	11500	100,0	13,5	15,0	15,0	31,3	24
0.0.2[1)]	11501	100,0	13,5	15,0	15,0	24,0	24
0.1[3)4)]	11502	50,0	13,5	15,0	15,0	16,8	48
0.2[1)3)]	11503	50,0	13,5	15,0	15,0	16,1	48
1	11541	100,0	13,5	15,0	15,5	31,7	24
2	11542	100,0	13,5	15,5	16,0	32,2	24
3	11543	100,0	13,5	16,0	16,5	32,6	24
4	11544	100,0	13,5	16,5	17,0	33,1	24
5	11545	100,0	13,5	17,0	17,5	33,6	24
5.0	11510	100,0	13,5	17,5	17,5	34,1	24
5.0.2[1)]	11511	100,0	13,5	17,5	17,5	33,8	24
5.1[3)4)]	11512	50,0	13,5	17,5	17,5	17,7	48
5.2[1)3)]	11513	50,0	13,5	17,5	17,5	17,4	48
6	11546	100,0	13,5	17,5	18,0	34,3	24
7	11547	100,0	13,5	18,0	18,5	34,6	24
8	11548	100,0	13,5	18,5	19,0	34,8	24
9	11549	100,0	13,5	19,0	19,5	35,0	24
10	11550	100,0	13,5	19,5	20,0	35,3	24
10.0	11520	100,0	13,5	20,0,0	20,0	35,5	24
10.0.2[1)]	11521	100,0	13,5	20,0	20,0	37,0	24
10.1[3)4)]	11522	50,0	13,5	20,0	20,0	19,4	48
10.2[1)3)]	11523	50,0	13,5	20,0	20,0	18,7	48
20.0	11530	100,0	13,5	25,0	25,0	41,5	20
20.0.2[1)]	11531	100,0	13,5	25,0	25,0	43,0	20
20.1[3)4)]	11532	50,0	13,5	25,0	25,0	22,0	40
20.2[1)3)]	11533	50,0	13,5	25,0	25,0	21,5	40

Каналы ACO PowerDrain 75 тип 0.0 и 20.0

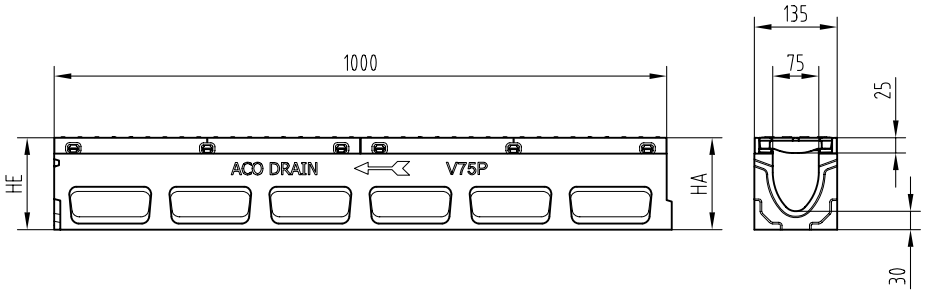

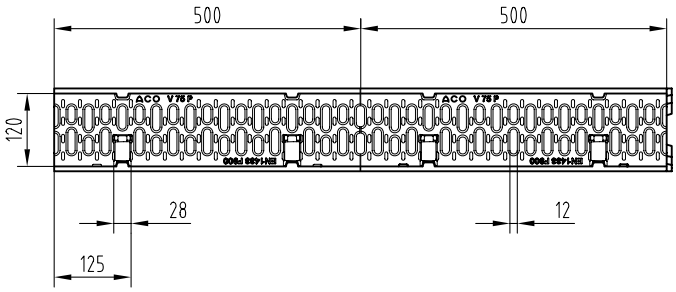

Каналы 75 мм специальной высоты.

Тип канала	Артикул	Длина, см	Ширина, см	Высота, см	Вес, кг	Количество на палете
Без уклона дна, без отвода	11505	100	13,5	10	27,8	30
Без уклона дна с отводом DN100	11506	100	13,5	10	27,3	15

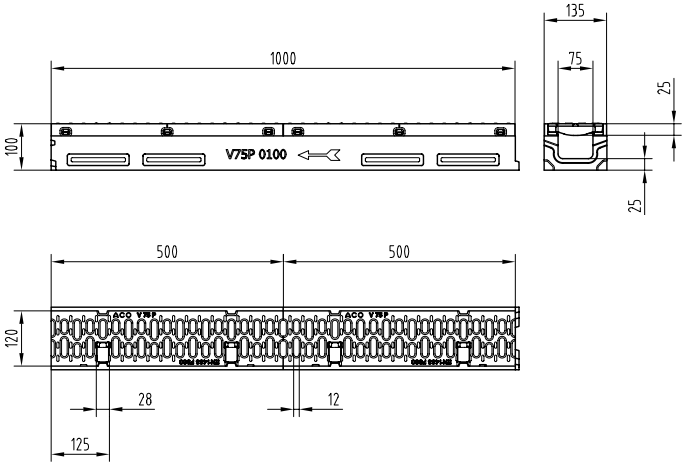

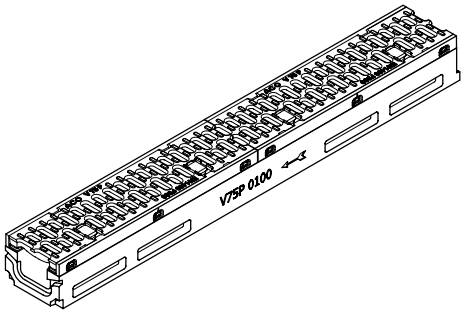

Пескоуловители для каналов V 75 P.

Наименование	Артикул	Длина, см	Ширина, см	Высота, см	Вес, кг	Количество на палете
Пескоуловитель DN 100	11535	50,0	13,5	50,0	38,2	10
Пескоуловитель DN 150	11537	50,0	13,5	50,0	38,0	10

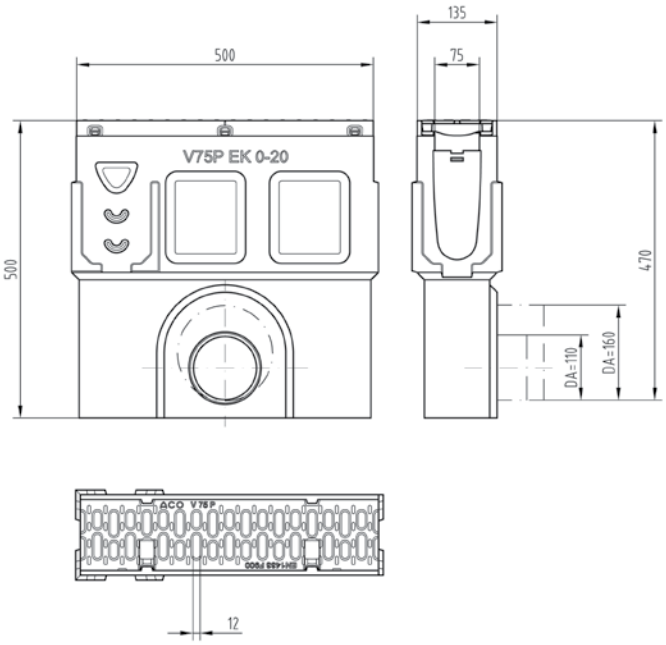

Аксессуары к каналам V 75.

Наименование	Артикул	Вес, кг	Количество на палете
Торцевая заглушка	11519	1,34	90
Торцевая заглушка для каналов с отводом DN 100:			
Тип 0.0	11525	1,46	72
Тип 5.0	11526	1,71	72
Тип 10.0	11527	2,01	72
Тип 20.0	11528	2,56	72
Адаптер для смены направления потока:			
Тип 0.0	11553	1,22	60
Тип 5.0	11554	1,32	60
Тип 10.0	11555	1,47	60
Тип 20.0	11556	1,72	48
Каскадный элемент:			
2,5 см	11551	0,15	72
5,0 см	11552	0,4	72
Крюк для снятия решеток	01290	0,25	
Герметичный проход ACO	01043	5,0	
Герметик ACO Water Seal	61957	0,3	

Торцевая заглушка.

Торцевая заглушка с отводом.

Крюк для снятия решеток.

Герметичный проход (стр 138).

Адаптер.

Герметик ACO Water Seal.

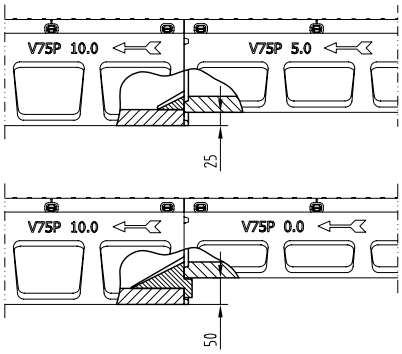

Каскадный элемент.

Каналы V 125 P с решетками.

F 900

Тип канала	Артикул	Длина, см	Ширина, см	Высота канала		Вес, кг	Количество на палете
				в начале	в конце		
0.0	11560	100,0	18,5	20,0	20,0	44,5	16
0.0.2[1)]	11561	100,0	18,5	20,0	20,0	45,4	16
0.1[3)4)]	11562	50,0	18,5	20,0	20,0	24,5	32
0.2[1)3)]	11563	50,0	18,5	20,0	20,0	24,1	32
1	11601	100,0	18,5	20,0	20,5	45,0	16
2	11602	100,0	18,5	20,5	21,0	45,5	16
3	11603	100,0	18,5	21,0	21,5	46,0	16
4	11604	100,0	18,5	21,5	22,0	46,6	16
5	11605	100,0	18,5	22,0	22,5	47,2	16
5.0	11570	100,0	18,5	22,5	22,5	47,7	16
5.0.2[1)]	11571	100,0	18,5	22,5	22,5	48,9	16
5.1[3)4)]	11572	50,0	18,5	22,5	22,5	26,3	32
5.2[1)3)]	11573	50,0	18,5	22,5	22,5	25,7	32
6	11606	100,0	18,5	22,5	23,0	49,0	16
7	11607	100,0	18,5	23,0	23,5	49,2	16
8	11608	100,0	18,5	23,5	24,0	49,5	16
9	11609	100,0	18,5	24,0	24,5	49,8	16
10	11610	100,0	18,5	24,5	25,0	50,0	16
10.0	11580	100,0	18,5	25,0	25,0	50,3	16
10.0.2[1)]	11581	100,0	18,5	25,0	25,0	50,3	16
10.1[3)4)]	11582	50,0	18,5	25,0	25,0	27,2	32
10.2[1)3)]	11583	50,0	18,5	25,0	25,0	26,8	32
20.0	11590	100,0	18,5	30,0	30,0	56,8	8
20.0.2[1)]	11591	100,0	18,5	30,0	30,0	56,7	8
20.1[3)4)]	11592	50,0	18,5	30,0	30,0	30,5	16
20.2[1)3)]	11593	50,0	18,5	30,0	30,0	30,1	16

Канал ACO PowerDrain 125 тип 20.0

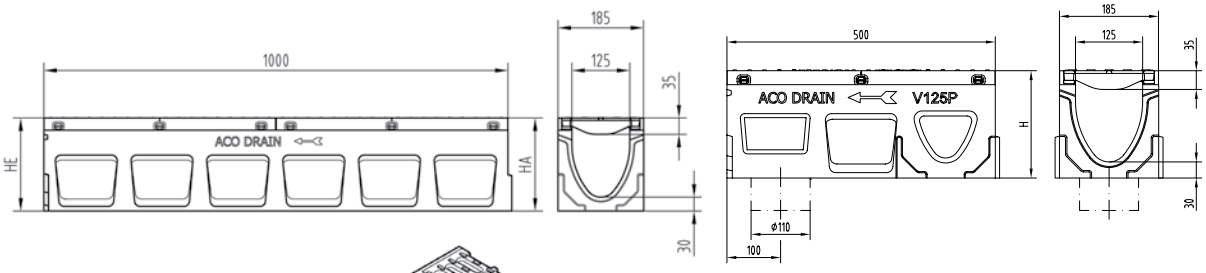

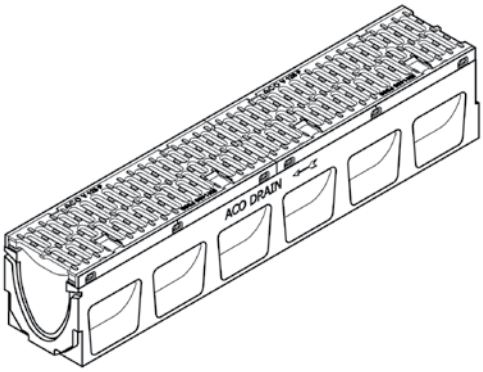

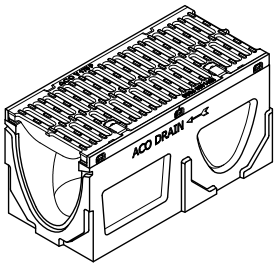

Каналы 125 мм специальной высоты.

Тип канала	Артикул	Длина, см	Ширина, см	Высота, см	Вес, кг	Количество на палете
Без уклона дна, без отвода	11565	100	18,5	10	36,6	24
Без уклона дна с отводом DN100	11566	100	18,5	10	35,9	15

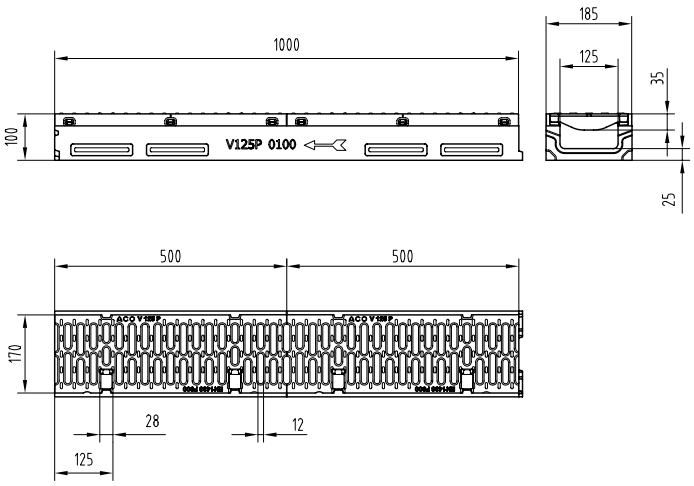

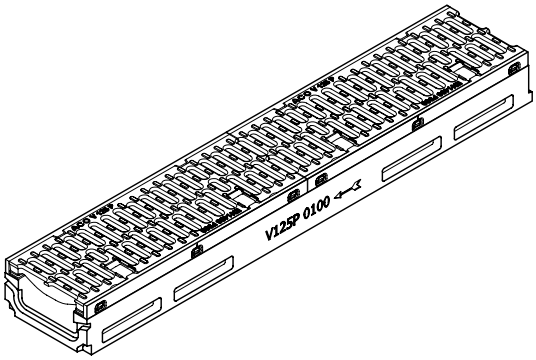

Пескоуловители для каналов V 125 P.

Наименование	Артикул	Длина, см	Ширина, см	Высота, см	Вес, кг	Количество на палете
Пескоуловитель DN 100	11595	50,0	18,5	50,0	47,6	6
Пескоуловитель DN 150	11597	50,0	18,5	50,0	46,9	6

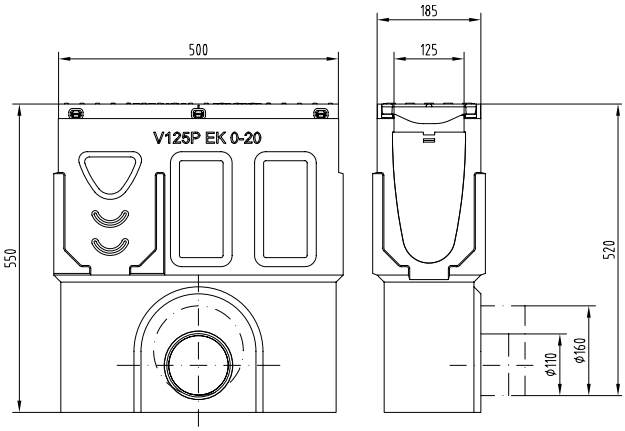

Аксессуары к каналам V 125 P.

Наименование	Артикул	Вес, кг	Количество на палете
Торцевая заглушка	11579	2,21	90
Торцевая заглушка для каналов с отводом DN 100:			
Тип 0.0	11585	2,35	72
Тип 5.0	11586	2,88	72
Тип 10.0	11587	3,35	72
Тип 20.0	11588	4,08	72
Адаптер для смены направления потока:			
Тип 0.0	11613	1,78	60
Тип 5.0	11614	1,98	60
Тип 10.0	11615	2,08	60
Тип 20.0	11616	2,38	48
Каскадный элемент:			
2,5 см	11611	0,2	36
5,0 см	11612	0,55	36
Крюк для снятия решеток	01290	0,25	
Герметичный проход ACO	01043	5,0	
Герметик ACO Water Seal	61957	0,3	

Торцевая заглушка.

Торцевая заглушка с отводом.

Крюк для снятия решеток.

Герметичный проход (стр 138).

Адаптер.

Герметик ACO Water Seal.

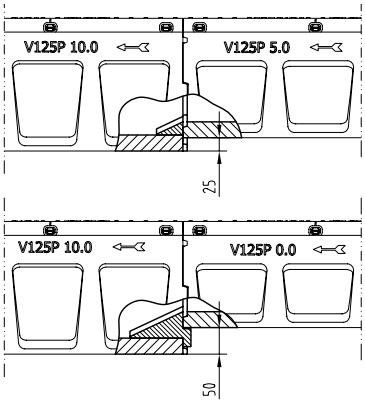

Каскадный элемент.

Каналы V 175 P с решетками.

F 900

Тип канала	Артикул	Длина, см	Ширина, см	Высота канала		Вес, кг	Количество на палете
				в начале	в конце		
0.0	11620	100,0	23,5	25,0	25,0	44,8	16
0.0.2[1)]	11621	100,0	23,5	25,0	25,0	44,8	16
0.1[3)4)]	11622	50,0	23,5	25,0	25,0	27,5	32
0.2[1)3)]	11623	50,0	23,5	25,0	25,0	26,0	32
5.0	11630	100,0	23,5	27,5	27,5	47,0	16
5.0.2[1)]	11631	100,0	23,5	27,5	28,0	47,8	16
5.1[3)4)]	11632	50,0	23,5	27,5	28,0	29,4	32
5.2[1)3)]	11633	50,0	23,5	27,5	27,5	27,9	32
10.0	11640	100,0	23,5	30,0	30,0	71,0	9
10.0.2[1)]	11641	100,0	23,5	30,5	30,5	72,0	9
10.1[3)4)]	11642	50,0	23,5	30,5	30,5	42,6	32
10.2[1)3)]	11643	50,0	23,5	30,5	30,5	44,1	12
20.0	11650	100,0	23,5	35,0	35,0	76,6	12
20.0.2[1)]	11651	100,0	23,5	35,5	35,5	78,1	9
20.1[3)4)]	11652	50,0	23,5	35,5	35,5	46,8	9
20.2[1)3)]	11653	50,0	23,5	35,5	35,5	44,6	9

Каналы ACO PowerDrain 175 тип 0.0 и 20.0

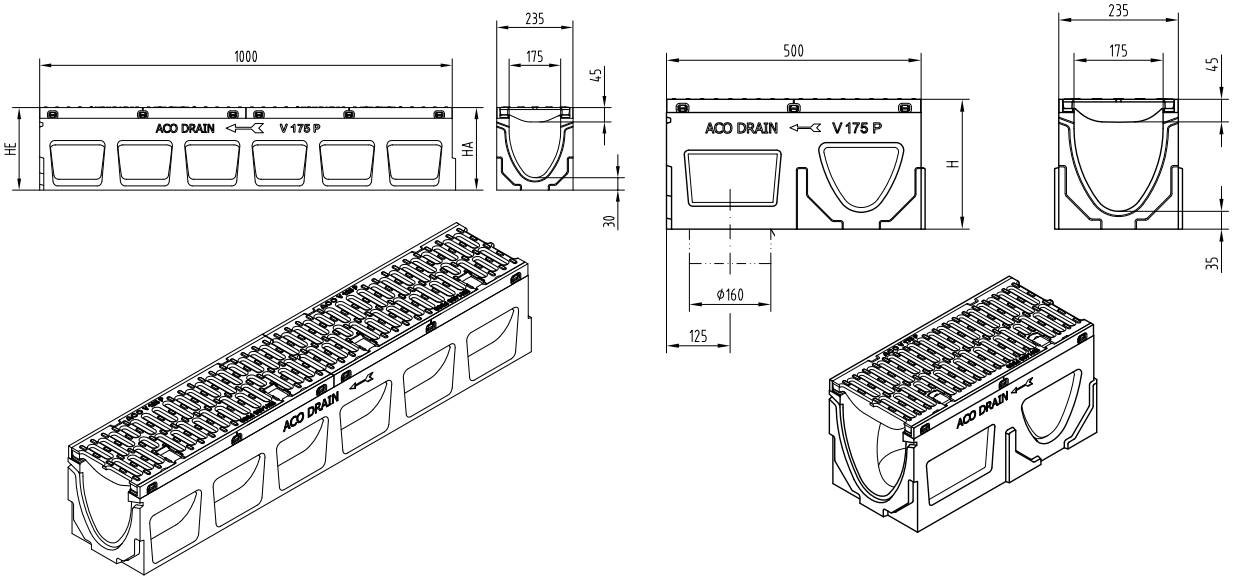

Каналы 175 мм специальной высоты.

Тип канала	Артикул	Длина, см	Ширина, см	Высота, см	Вес, кг	Количество на палете
Без уклона дна, без отвода	11625	100	23,5	12	48,0	12
Без уклона дна с отводом DN100	11626	100	23,5	12	46,6	12

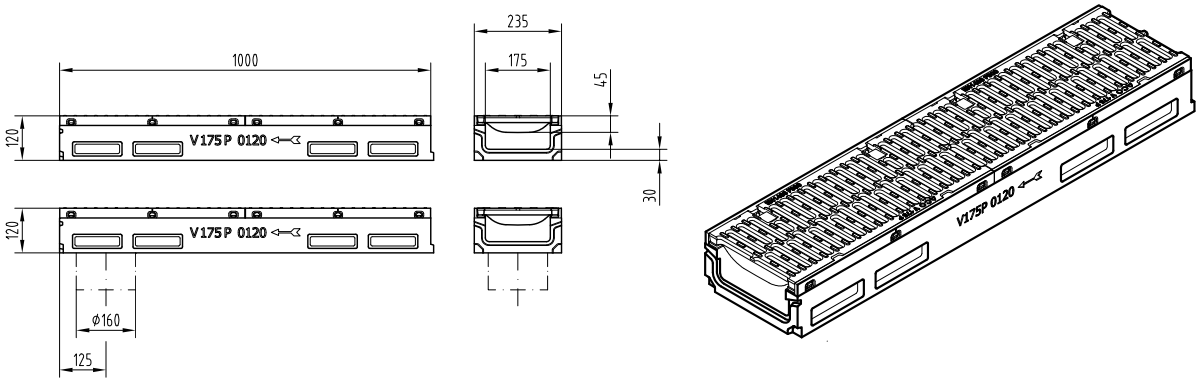

Пескоуловители для каналов V 175 P.

Наименование	Артикул	Длина, см	Ширина, см	Высота, см	Вес, кг	Количество на палете
Пескоуловитель DN 100	11655	50,0	23,5	60,0	46,0	10
Пескоуловитель DN 150	11657	50,0	23,5	60,0	45,0	10

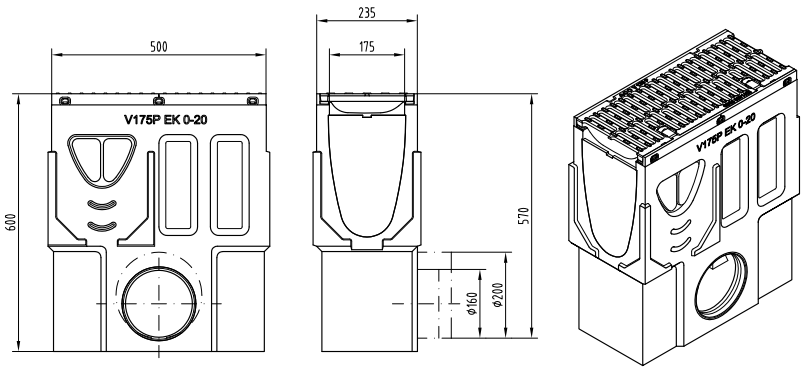

Аксессуары к каналам V 175 P.

Наименование	Артикул	Вес, кг	Количество на палете
Торцевая заглушка	11639	3,5	90
Торцевая заглушка для каналов с отводом DN 100:			
Тип 0.0	11645	3,6	72
Тип 5.0	11646	4,1	72
Тип 10.0	11647	4,7	72
Тип 20.0	11648	5,7	72
Адаптер для смены направления потока:			
Тип 0.0	11673	2,7	60
Тип 5.0	11674	2,85	60
Тип 10.0	11675	3,0	60
Тип 20.0	11676	3,32	48
Каскадный элемент:			
2,5 см	11671	0,3	36
5,0 см	11672	0,7	36
Крюк для снятия решеток	01290	0,25	
Герметичный проход ACO	01043	5,0	
Герметик ACO Water Seal	61957	0,3	

Торцевая заглушка.

Торцевая заглушка с отводом.

Крюк для снятия решеток.

Герметичный проход (стр 138).

Адаптер.

Герметик ACO Water Seal.

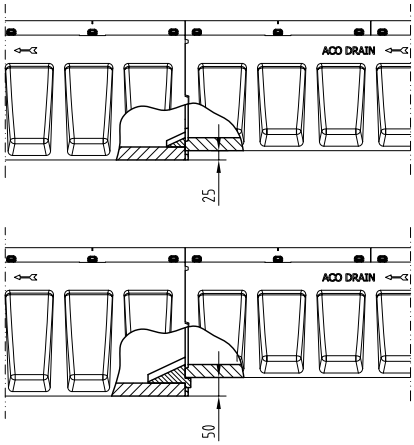

Каскадный элемент.

Каналы V 275 P с решетками.

F 900

Тип канала	Артикул	Длина, см	Ширина, см	Высота канала		Вес, кг	Количество на палете
				в начале	в конце		
0.0	11680	100,0	35,5	35,0	35,0	130,4	4
0.0.2[1)]	11681	100,0	36,5	35,0	35,0	128	4
0.1[3)4)]	11682	50,0	35,5	35,0	35,0	70,6	8
0.2[1)3)]	11683	50,0	35,5	35,0	35,0	68,2	8
1	11721	100,0	35,5	35,0	35,5	135,0	4
2	11722	100,0	35,5	35,5	36,0	136,0	4
3	11723	100,0	35,5	36,0	36,5	138,5	4
4	11724	100,0	35,5	36,5	37,0	139,5	4
5	11725	100,0	35,5	37,0	37,5	135,0	4
5.0	11690	100,0	35,5	37,5	37,5	134,4	4
5.0.2[1)]	11691	100,0	35,5	37,5	37,5	132,2	4
5.1[3)4)]	11692	50,0	35,5	37,5	37,5	77,6	8
5.2[1)3)]	11693	50,0	35,5	37,5	37,5	76,0	8
6	11726	100,0	35,5	37,5	38,0	135,3	4
7	11727	100,0	35,5	38,0	38,5	136,0	4
8	11728	100,0	35,5	38,5	39,0	137,0	4
9	11729	100,0	35,5	39,0	39,5	137,8	4
10	11730	100,0	35,5	39,5	40,0	140,0	4
10.0	11700	100,0	35,5	40,0	40,0	145,5	4
10.0.2[1)]	11701	100,0	35,5	40,0	40,0	142,0	4
10.1[3)4)]	11702	50,0	35,5	40,0	40,0	80,1	8
10.2[1)3)]	11703	50,0	35,5	40,0	40,0	78,8	8
20.0	11710	100,0	35,5	45,0	45,0	147	4
20.0.2[1)]	11711	100,0	35,5	45,0	345	144,8	4
20.1[3)4)]	11712	50,0	35,5	45,0	45,0	85,8	8
20.2[1)3)]	11713	50,0	35,5	45,0	45,0	81,5	8

Канал ACO PowerDrain 275 тип 0.0

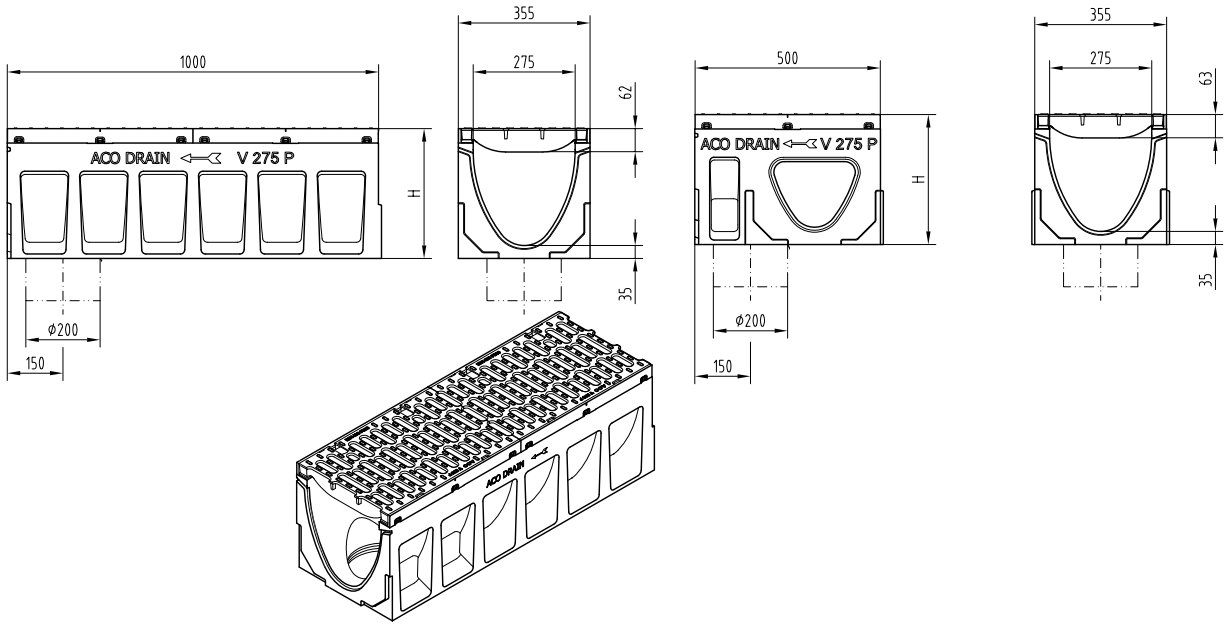

Каналы 275 мм специальной высоты.

Наименование	Артикул	Длина, см	Ширина, см	Высота, см	Вес, кг	Количество на палете
Канал ьез уклона дна, без отвода	11685	100	35,5	13	85,6	12
Канал без уклона дна с отводом DN100	11686	100	35,5	13	83,1	12
Торцевая заглушка	11695	2,0	35,5	13	2,1	72
Торцевая заглушка с отводом DN 75	11697	0,4	35,5	13	0,9	72

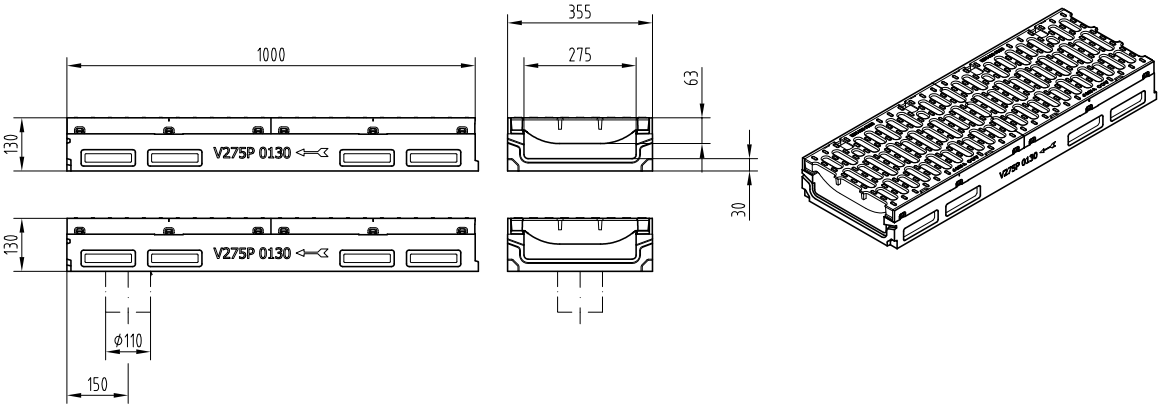

Пескоуловители для каналов V 275 P.

Наименование	Артикул	Длина, см	Ширина, см	Высота, см	Вес, кг	Количество на палете
Пескоуловитель DN 150	11715	50,0	33,5	82,0	106,3	10
Пескоуловитель DN 200	11717	50,0	33,5	82,0	105,3	10

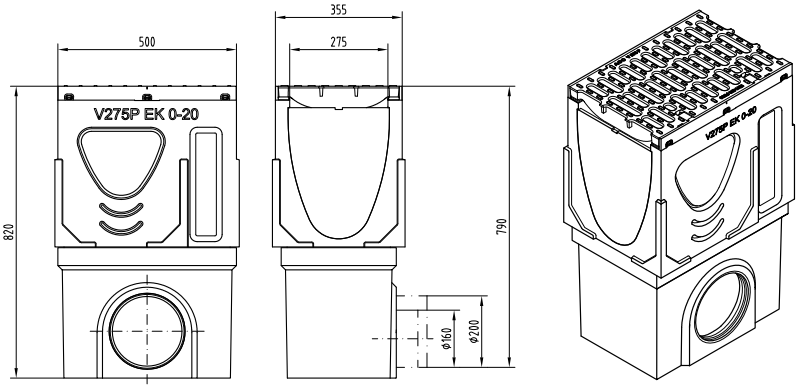

Аксессуары к каналам V 275 P.

Наименование	Артикул	Вес, кг	Количество на палете
Торцевая заглушка	11699	7,6	90
Торцевая заглушка для каналов с отводом DN 200:			
Тип 0.0	11705	8,9	72
Тип 5.0	11706	10,0	72
Тип 10.0	11707	10,7	72
Тип 20.0	11708	12,4	72
Адаптер для смены направления потока:			
Тип 0.0	11733	6,35	60
Тип 5.0	11734	6,4	60
Тип 10.0	11735	6,6	60
Тип 20.0	11736	7,1	48
Каскадный элемент:			
2,5 см	11731	0,3	72
5,0 см	11732	0,7	72
Крюк для снятия решеток	01290	0,25	
Герметичный проход ACO	01043	5,0	
Герметик ACO Water Seal	61957	0,3	

Торцевая заглушка.

Торцевая заглушка с отводом.

Крюк для снятия решеток.

Герметичный проход (стр 138).

Адаптер.

Герметик ACO Water Seal.

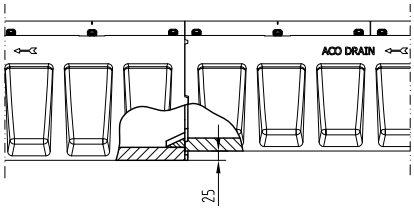

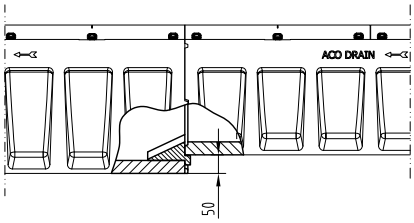

Каскадный элемент.

1. При помощи уровня определяется отметка поверхности и отметка верха основания канала.

2. Формирование основания канала. Укладывается бетон соответствующего класса и тромбуется машиной.

3. Выполняется подключение к коллектору через стандартный пескоуловитель.

4. Укладка каналов осуществляется от пескоуловителя к концу ветки. Отформованная стрелка на ктенке канала указывает направление потока воды.

5. После монтажа системы в торцевой стенке пескоуловителя вырезается отверстие нужного сечения.

6. Выполняется мощение вдоль линии канала. При этом необходимо учитывать температурное расширение дорожного покрытия.

7. После завершения всех монтажных работ выполнить герметизацию стыков каналов.

Монтажные узлы.

Монтажный узел в бетоне.

E 600

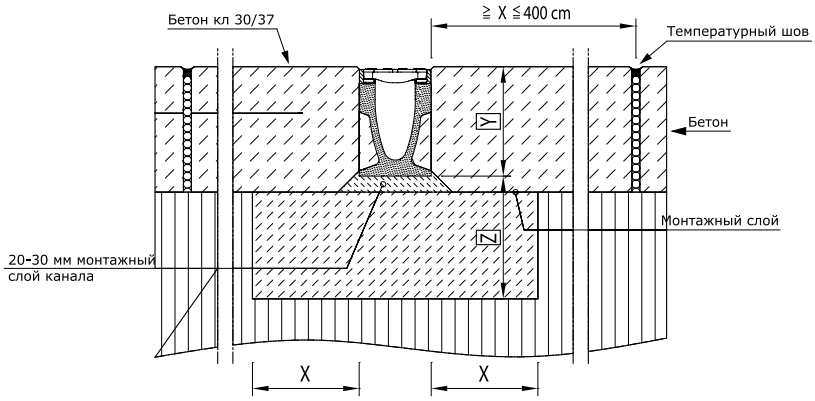

Класс нагрузки		DIN EN 1433	A 15	B 125	C 250	D 400	E 600	F 900
Минимальная допустимая марка бетона		DIN 1045-2				≥ C 25/30	≥ C 25/30	
		DIN EN 206-1				(X0)	(X0)	
Размеры	(см)	x				≥ 20	≥ 20	
		y				Верхний край анкерного кармана		
		z				≥ 20	≥ 20	

Монтажный узел в бетоне.

F 900

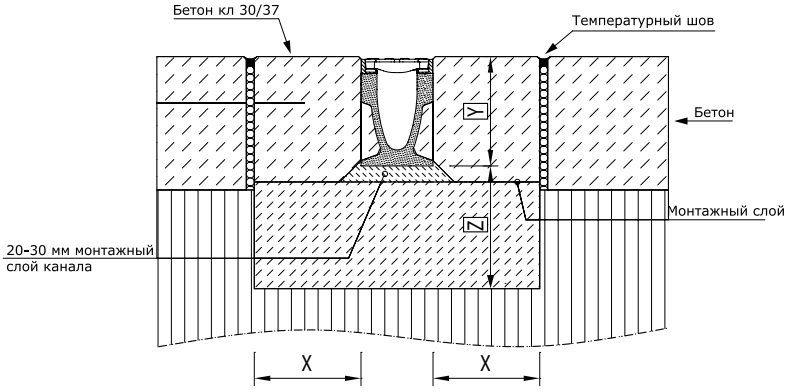

Класс нагрузки		DIN EN 1433	A 15	B 125	C 250	D 400	E 600	F 900
Минимальная допустимая марка бетона		DIN 1045-2				≥ C 25/30	≥ C 25/30	≥ C 30/37
		DIN EN 206-1				(X0)	(X0)	(X0)
Размеры	(см)	x				≥ 20	≥ 20	≥ 25
		y				Верхний край анкерного кармана		
		z				≥ 20	≥ 20	≥ 25

Монтажный узел в брусчатке.

E 600

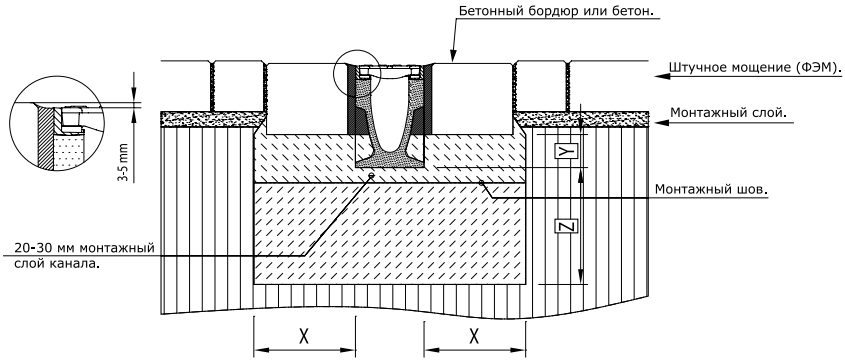

Класс нагрузки		DIN EN 1433	A 15	B 125	C 250	D 400	E 600	F 900
Минимальная допустимая марка бетона		DIN 1045-2				≥ C 25/30	≥ C 25/30	
		DIN EN 206-1				(X0)	(X0)	
Размеры	(см)	x				≥ 20	≥ 20	
		y				Верхний край анкерного кармана		
		z				≥ 20	≥ 20	

Монтажный узел в асфальте.

E 600

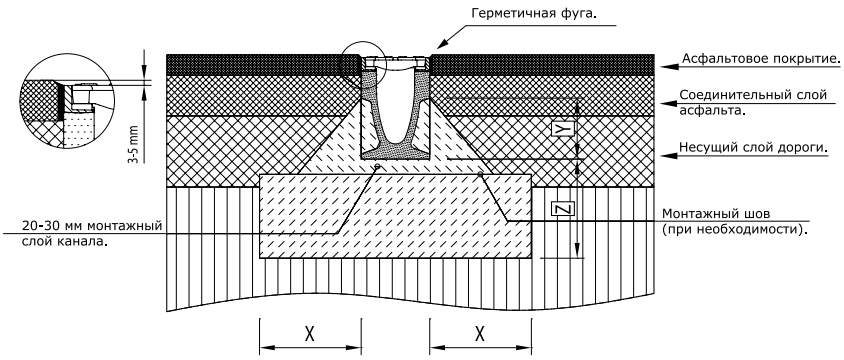

Класс нагрузки		DIN EN 1433	A 15	B 125	C 250	D 400	E 600	F 900
Минимальная допустимая марка бетона		DIN 1045-2				≥ C 25/30	≥ C 25/30	
		DIN EN 206-1				(X0)	(X0)	
Размеры	(см)	x				≥ 20	≥ 20	
		y				Верхний край анкерного кармана		
		z				≥ 20	≥ 20	

АероСвіт
Українські Авіалінії
bundespreis
produktdesign
1998/1999
Designpreise
Schleswig-Holstein
2001-2002
THE QUEEN'S AWARDS
FOR ENTERPRISE
2001

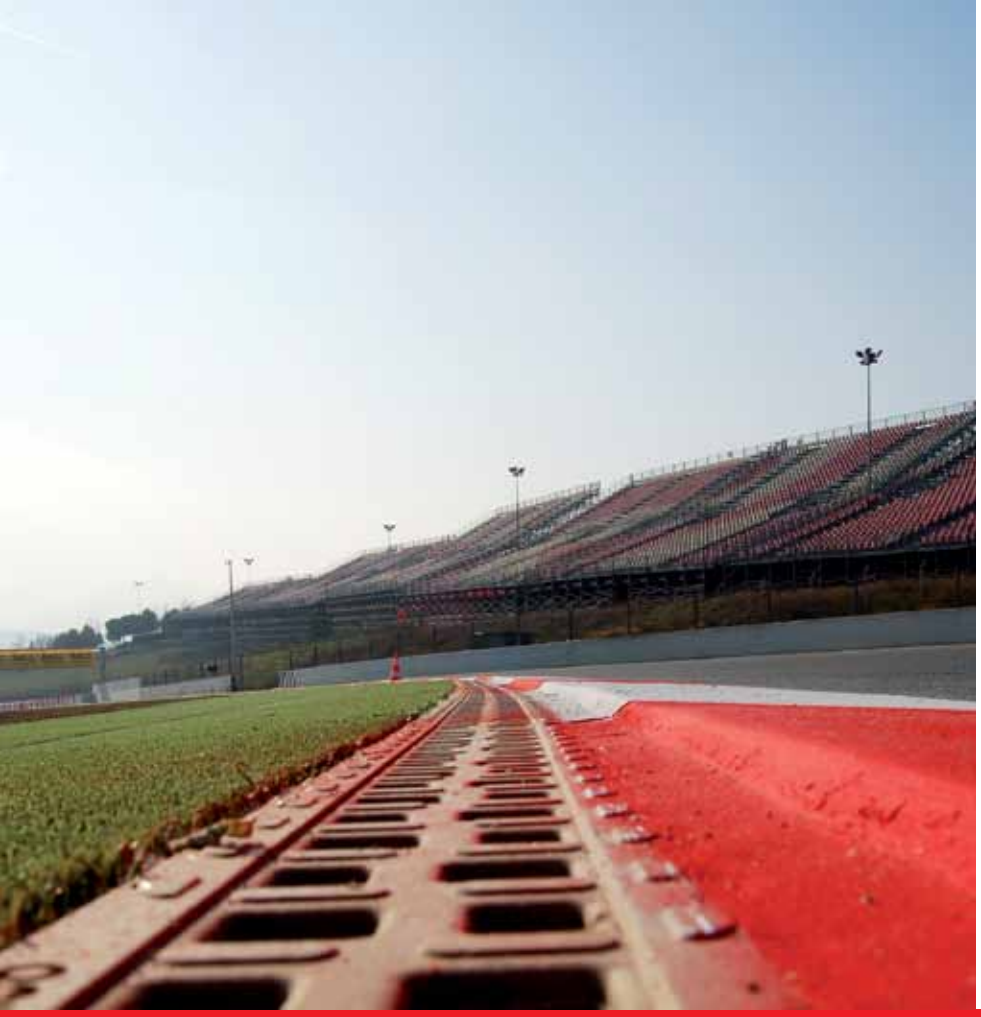

Monoblock

ACO Monoblock - это 2 линейки цельнолитых каналов из полимербетона - PD (класс нагрузки до D400) и RD (класс нагрузки до F900). Каналы могут быть 2-х цветов - черного или бежевого (натурального цвета полимербетона).

Такая система водоотвода обладает особенно высокой надежностью, что позволяет применять её в местах с повышенными требованиями к прочности и с очень высокими нагрузками.

Система ACO Monoblock признана международной организайией FIA как самая безопасная и эффективная для установки на гоночных треках. Поэтому ACO Monoblock можно увидеть на таких знаменитых трассах, как Aragon, Cathalunya или Monza.

В Украине ACO Monoblock стал незаменимым при строительстве и реконструкции взлетно-посадочных полос аэропортов. Система применена в аэропортах Борисполь, Донецк и Харьков.

Также ACO Monoblock имеет большие перспективы в дорожном строительстве.

Область применения:

- летные зоны аэропортов;
- грузовые терминалы, таможенные зоны, логистические центры;
- гоночные трассы;
- скоростные автодороги;
- АЗС и паркинги.

ACO Monoblock PD и RD - цельнолитые каналы из полимербетона.

ACO Monoblock - это система линейного водоотвода, которую можно установить поперек и вдоль проезда транспорта на дорогах, автострадах, и других объектах с высокими нагрузками и скоростными режимами проезда транспорта. Помимо высоких гидравлических показателей, система также обладает повышенной прочностью, что позволяет обеспечить более высокую безопасность движения транспорта.

Широкий выбор аксессуаров и дополнительных элементов позволяет проектировать ветку под любые индивидуальные потребности.

Отсутствие съёмных деталей - максимальная антивандальная защита.

Монолитная конструкция.

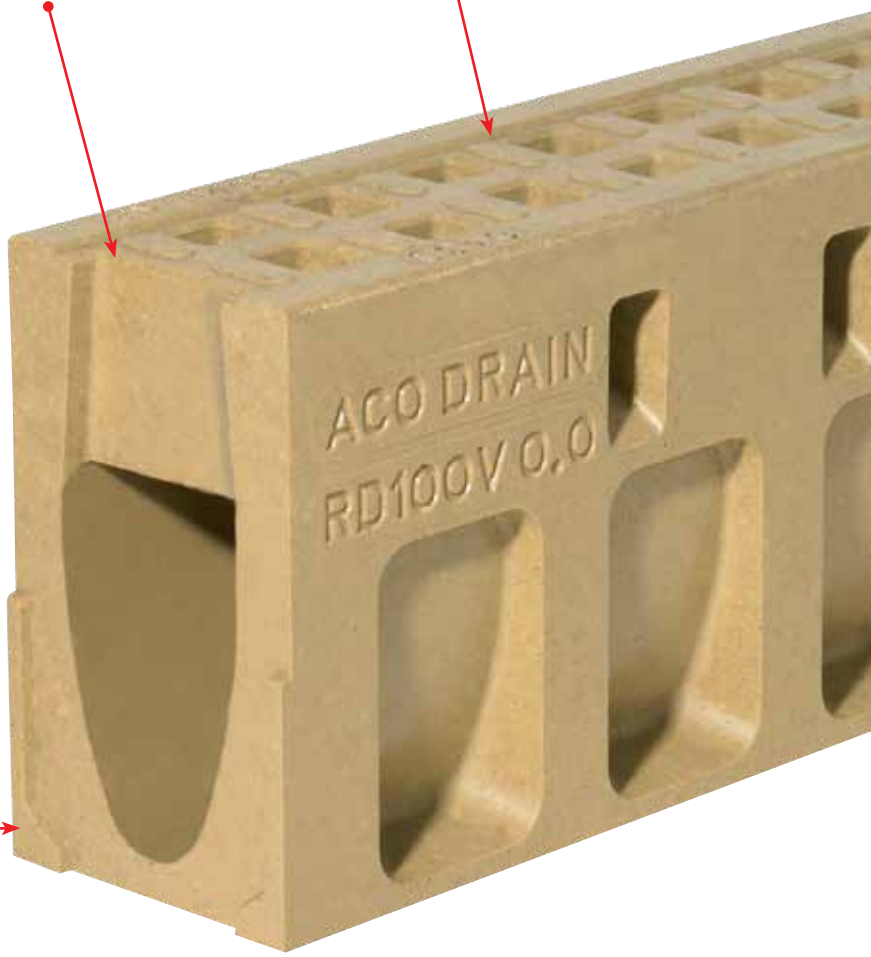

Герметичный стык (заполняется специальным герметиком ACO).

Важно: не допускайте длительного хранения герметика при отрицательных температурах и не используйте его при температуре окружающей среды ниже +5 °C.

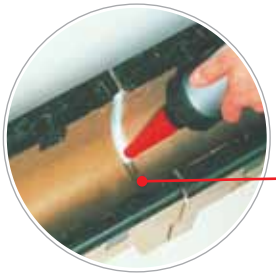

2 варианта цвета - бежевый и черный.

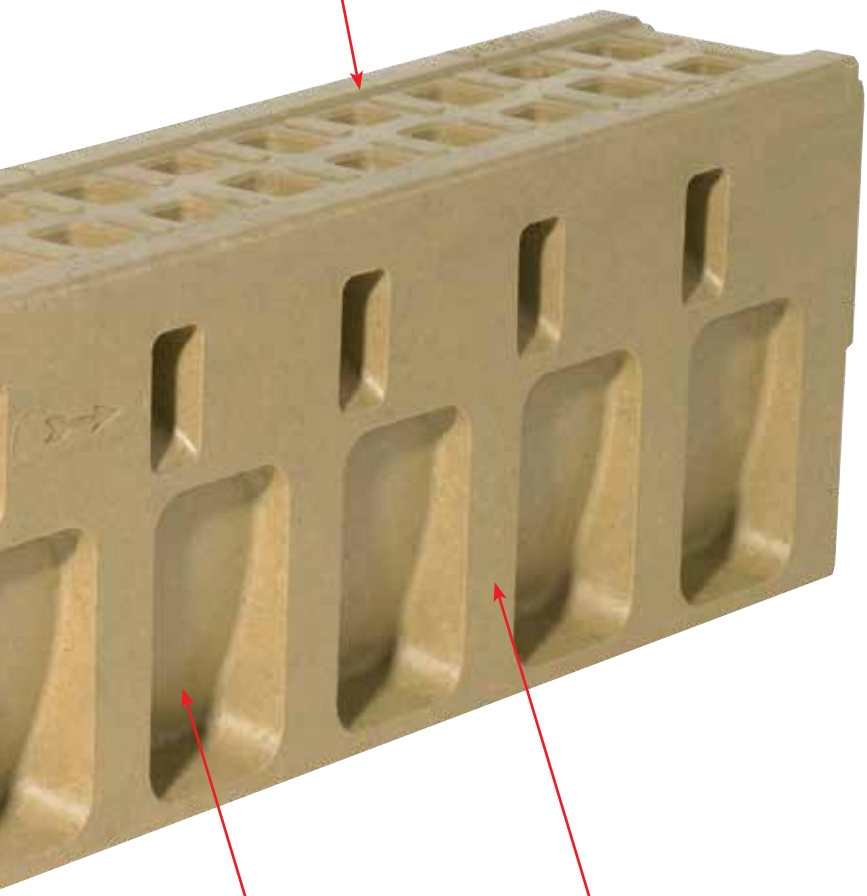

Вертикальные рёбра жесткости для максимальной прочности канала.

Технологические ограничители поперечного смещения в бетоне.

Съемная решетка ревизионного элемента с креплением Quicklock.

Каналы ACO Monoblock могут быть окрашены в цвет дизайна территории, дорожного покрытия, либо на них может быть нанесена разметка.

Система ACO Monoblock PD.

C 250

D 400

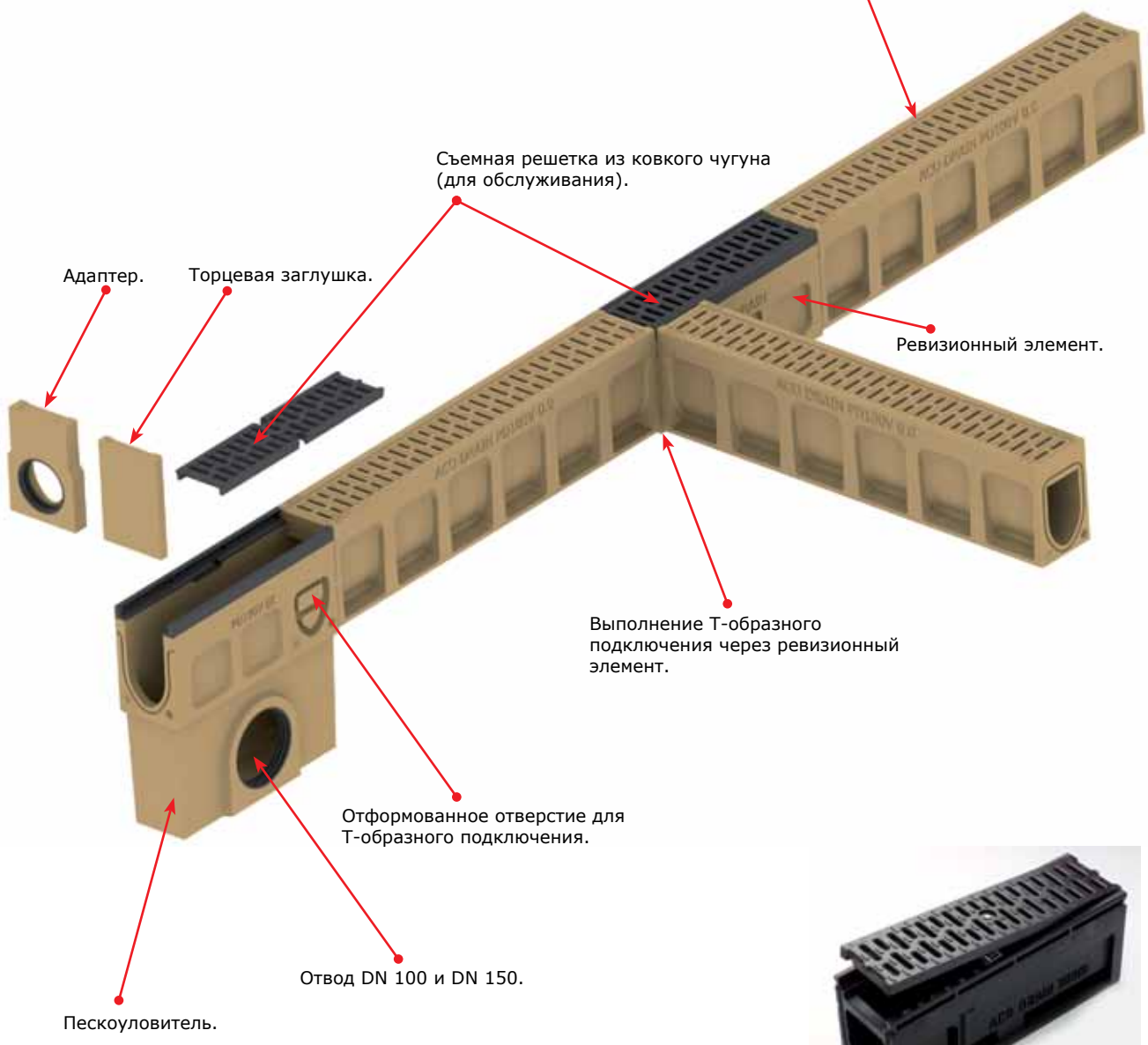

Ревизионный элемент черного цвета.

Система ACO Monoblock RD.

F 900

ACO Monoblock RD 200 V.

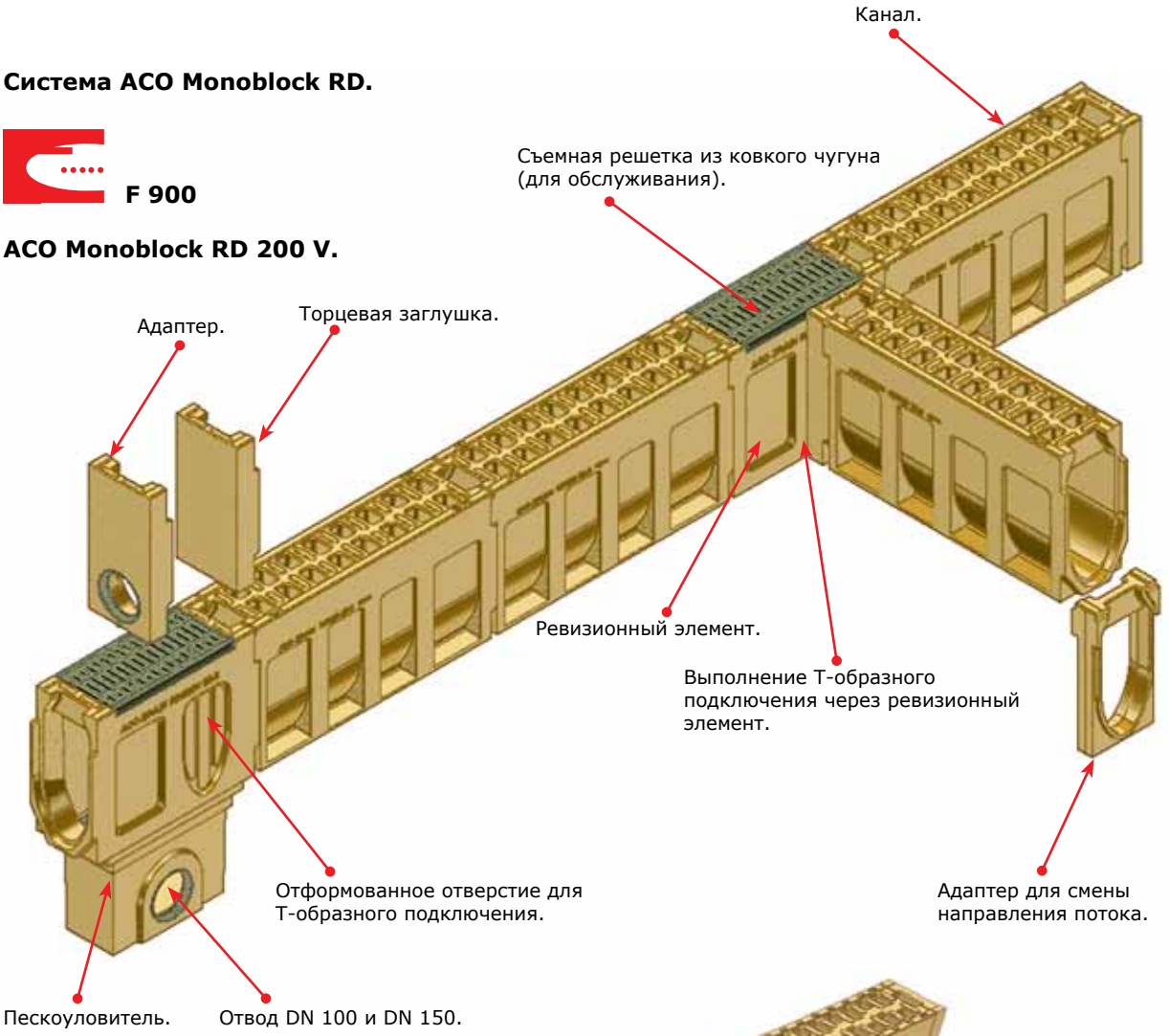

ACO Monoblock RD 300 V.

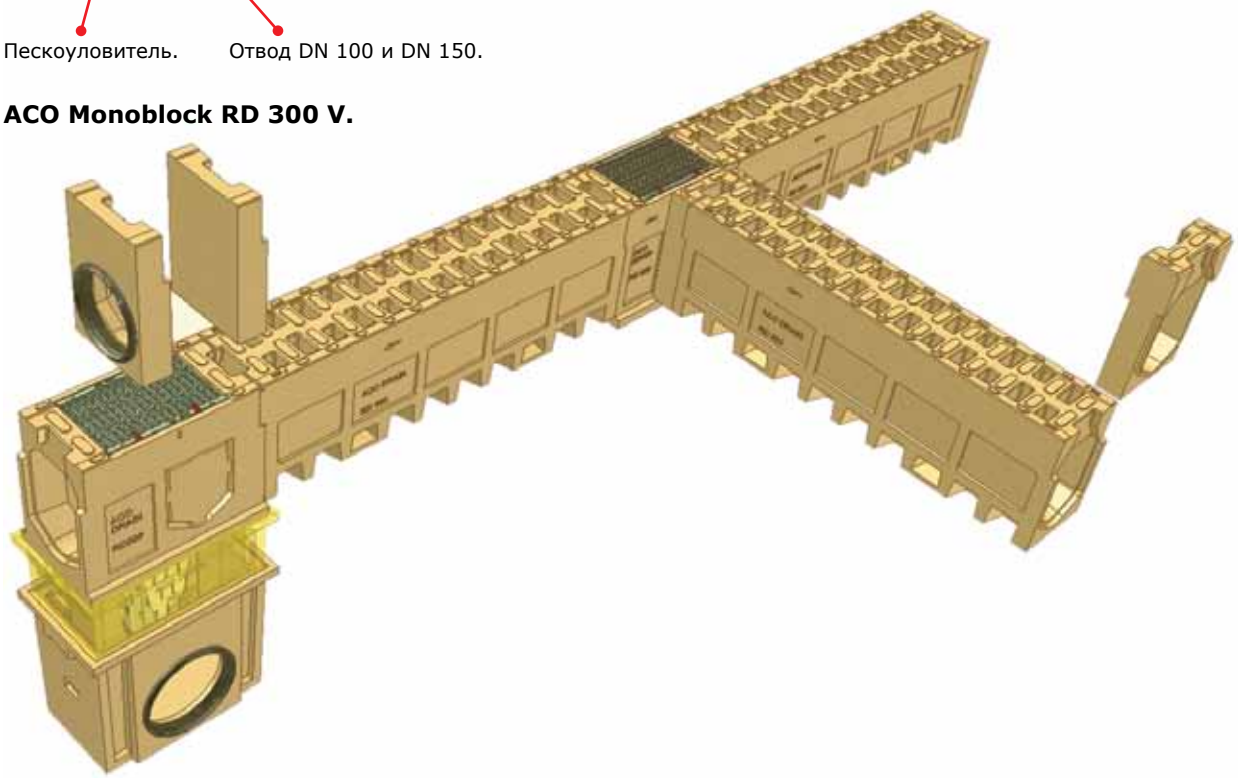

Элементы системы PD 100 V*.

C 250 D 400

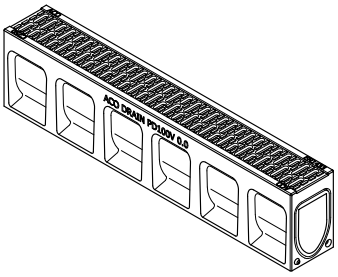

Каналы.

Наименование	Артикул	Площадь отверстий, см²	Длина, см	Ширина, см	Высота, см	Вес, кг	Количество на палете
Канал тип 0.0 класс нагрузки C 250, натурального цвета	10831	202	100,0	15,0	23,0	28,8	25
Канал тип 0.0 класс нагрузки C 250, черный	10721	202	100,0	15,0	23,0	28,8	25
Канал тип 0.0 класс нагрузки D 400, черный	10722	202	100,0	15,0	23,0	32,8	25
Ревизионный элемент с выпуском DN 100, тип 0.1	10726	371	50,0	15,0	24,0	14,0	10
Ревизионный элемент, тип 0.2	10725	371	50,0	15,0	24,0	14,0	10

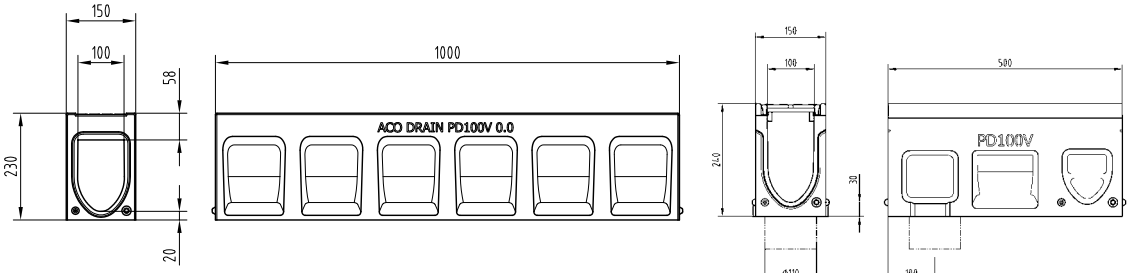

Пескоуловители к каналам PD 100 V.

Наименование	Артикул	Площадь отверстий, см²	Длина, см	Ширина, см	Высота, см	Вес, кг
EK DN 100	10837	371	50,0	15,0	50,0	31,3
EK DN 150	10838	371	50,0	15,0	50,0	31,5

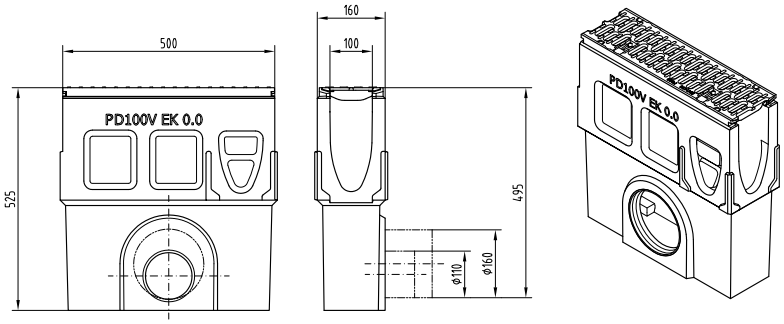

Аксессуары к каналам PD 100 V.

Наименование	Артикул	Длина, см	Ширина, см	Высота, см	Вес, кг	Количество на палете
заглушка	10723	2,0	15,0	23,0	1,4	25
адаптер	10724	2,5	15,0	23,0	1,2	6

* - каналы натурального (бежевого) цвета под класс нагрузки D 400 - по запросу.

Монтажный узел в асфальте.

C 250

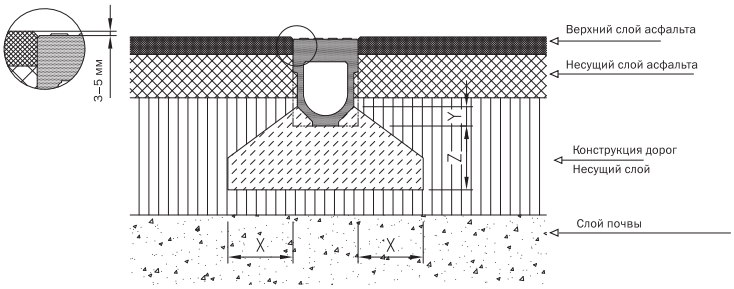

Класс нагрузки	DIN EN 1433	A 15	B 125	C 250	D 400	E 600	F 900
Минимальная допустимая марка бетона	DIN 1045 2	B 15	B 15	B 25			
	DIN EN 206 1	C 12/15	C 12/15	C 20/25			
Размеры (см)	x	≥10	≥10	≥15			
	y	Верхний край анкерного кармана					
	z	≥10	≥10	≥15			

Монтажный узел в брусчатке.

C 250

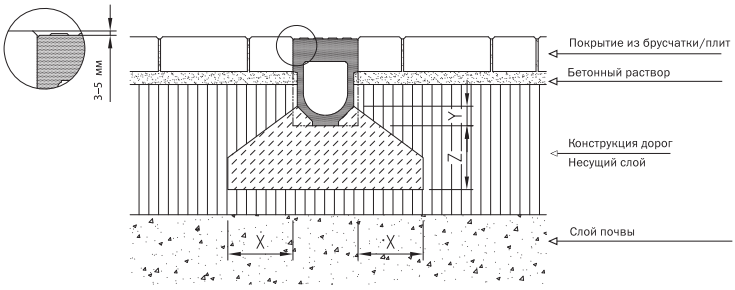

Класс нагрузки	DIN EN 1433	A 15	B 125	C 250	D 400	E 600	F 900
Минимальная допустимая марка бетона	DIN 1045 2	B 15	B 15	B 25			
	DIN EN 206 1	C 12/15	C 12/15	C 20/25			
Размеры (см)	x	≥10	≥10	≥15			
	y	Верхний край анкерного кармана					
	z	≥10	≥10	≥15			

Монтажный узел в бетоне.

C 250

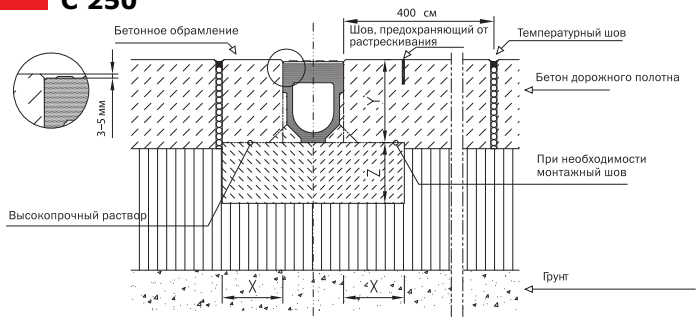

Класс нагрузки	DIN EN 1433	A 15	B 125	C 250	D 400	E 600	F 900
Минимальная допустимая марка бетона	DIN 1045 2	B 15	B 15	B 25			
	DIN EN 206 1	C 12/15	C 12/15	C 20/25			
Размеры (см)	x	≥10	≥10	≥15			
	y	Верхний край анкерного кармана					
	z	≥10	≥10	≥15			

Элементы системы RD 100 V натурального (бежевого) цвета.

F 900

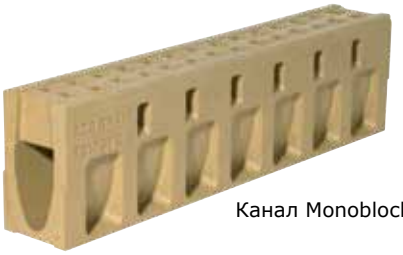

Канал Monoblock RD 100 V тип 0.0.

Наименование	Артикул	Площадь отверстий, см²	Длина, см	Ширина, см	Высота, см	Вес, кг	Количество на палете
Канал тип 0.0 класс нагрузки F 900	10763	308	100	16	26,5	50,5	20
Ревизионный элемент тип 0.11)3) класс нагрузки F 900	10778	380	50	16	27,5	25,8	10
Ревизионный элемент тип 0.13)4) класс нагрузки F 900	10775	380	50	16	27,5	25,3	10
Торцевая заглушка с отводом DN 100	10787	-	4	16	27,5	2,6	-
Торцевая заглушка начала канала	10781	-	3	16	27,5	1,9	-
Торцевая заглушка конца канала	10784	-	4	16	27,5	3,2	-
Адаптер	10790	-	6	16	27,5	3	-
Пескоуловитель с отводом DN 100	10769	380	50	16	52,5	55,0	10
Пескоуловитель с отводом DN 150	10772	380	50	16	52,5	55,0	10

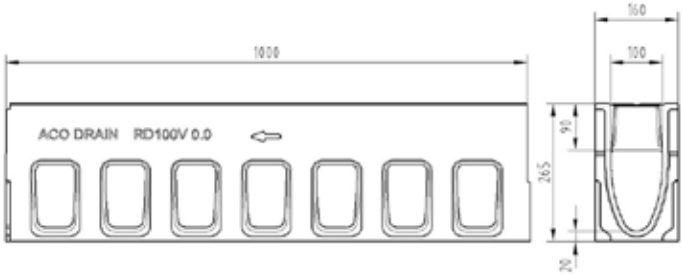

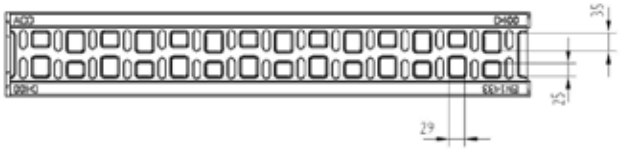

Элементы системы RD 200 V натурального (бежевого) цвета.

Каналы Monoblock RD 200 V тип 20.0 и 0.0.

F 900

Каналы.

Наименование	Артикул	Площадь отверстий, см²	Длина, см	Ширина, см	Высота, см	Вес, кг	Количество на палете
Канал тип 0.0 класс нагрузки F 900	10908	583	100	26	33	90	9
Канал тип 20.0 класс нагрузки F 900	10928	583	100	26	53	111	3
Канал тип 20.0 класс нагрузки F 900	10948	583	200	26	53	220	3
Ревизионный элемент тип 0.1	10901	935	50	26	33	51,6	-
Ревизионный элемент тип 20.13)	10921	935	50	26	53	67,6	-
Ревизионный элемент тип 0.21)2)	10939	935	50	26	33	51	-
Ревизионный элемент тип 20.21)2)	10937	935	50	26	53	67	-

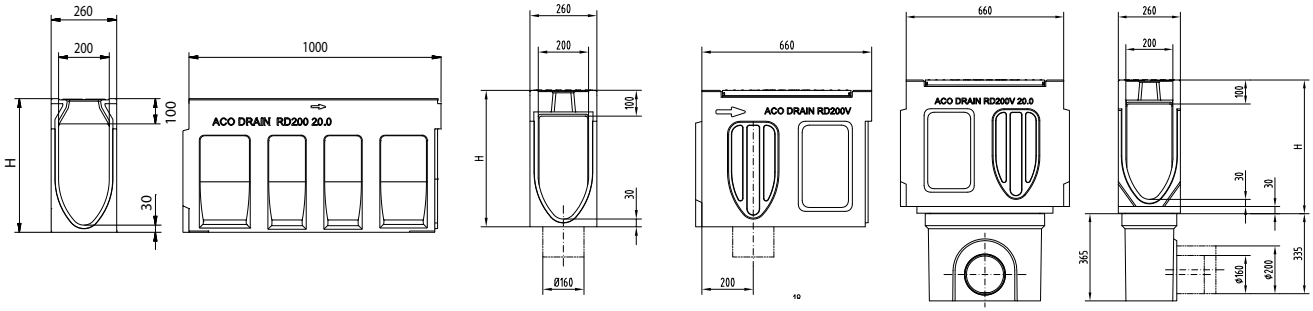

Пескоуловители к каналам RD 200 V.

Наименование	Артикул	Площадь отверстий, см²	Длина, см	Ширина, см	Высота, см	Вес, кг
Часть верхняя тип 0.0	10902	935	66,0	26,0	48,0	64,0
Часть верхняя тип 20.0	10922	935	66,0	26,0	65,0	64,0
Часть нижняя DN 150 мм	10935	-	50,0	23,0	26,5	64,0
Часть нижняя DN 200 мм	10936	-	50,0	23,0	26,5	64,0
Корзина	13999	-	-	-	-	-

Аксессуары к каналам RD 200 V.

Наименование	Артикул	Длина, см	Ширина, см	Высота, см	Вес, кг
Торцевая стенка с отводом DN 150 тип 0.0	10906	7,0	26,0	33,0	7,4
Торцевая стенка с отводом DN 150 тип 20.0	10926	7,0	26,0	53,0	12,2
Адаптер тип 0.0	10907	11,0	26,0	33,0	7,4
Адаптер тип 20.0	10927	11,0	26,0	53,0	12,2
Заглушка для начала канала тип 0.0	10905	8,4	26,0	33,0	9,0
Заглушка для конца канала тип 20.0	10925	8,4	26,0	53,0	12,0
Заглушка для начала канала тип 0.0	10904	7,0	26,0	33,0	8,8
Заглушка для конца канала тип 20.0	10924	7,0	26,0	53,0	13,6
Адаптер для бокового подключения ревизионного элемента тип 0.0	10903	7,0	26,0	33,0	7,2
Адаптер для бокового подключения ревизионного элемента тип 20.0	10923	7,0	26,0	53,0	9,3

Элементы системы RD 300 V натурального (бежевого) цвета.

F 900

Каналы.

Наименование	Артикул	Длина, см	Ширина, см	Высота, см	Вес, кг	Количество на палете
Канал, класс нагрузки F 900	10820	200,0	40,0	59,5	484,0	2
Ревизионный элемент	10803	75,0	40,0	64,5	219,0	-

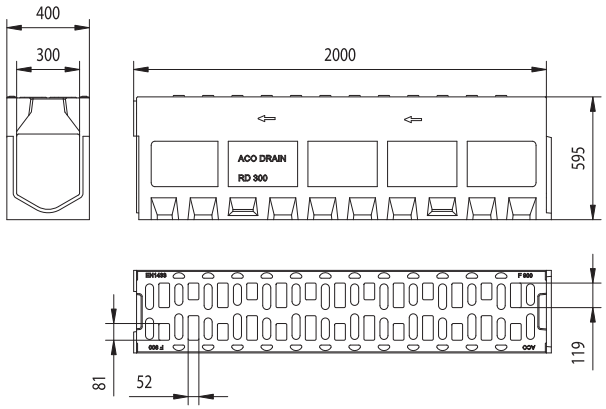

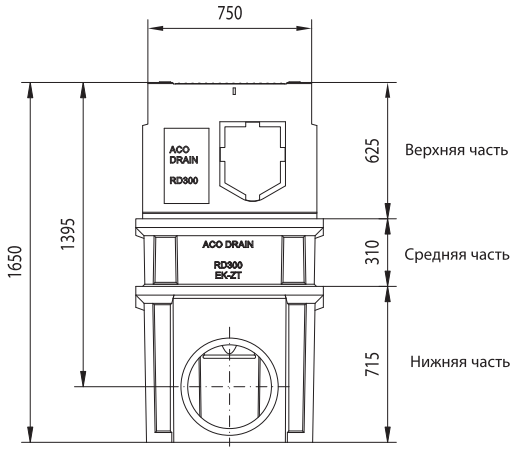

Пескоуловители к каналам RD 300 V.

Наименование	Артикул	Длина, см	Ширина, см	Высота, см	Вес, кг
Часть верхняя тип 0.0	10821	75,0	40,0	64,0	214,0
Часть средняя	10822	75,0	40,0	33,0	72,0
Часть нижняя DN 400 мм	10823	75,0	40,0	71,5	168,0
Адаптер для установки корзины	10817	7,0	40,0	64,0	1,7
Корзина	01617	-	-	-	6,2

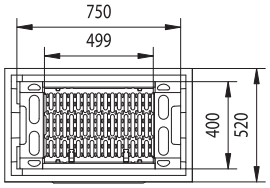

Аксессуары к каналам RD 300 V.

Наименование	Артикул	Ширина, см	Высота, см	Вес, кг
Торцевая стенка с отводом DN 300	10805	40,0	59,5	29,5
Заглушка для начала канала	10802	40,0	59,5	31,2
Заглушка для конца канала	10801	40,0	59,5	38,8
Адаптер для смены направления потока	10806	40,0	59,5	34,0
Адаптер для бокового подключения ревизионного элемента	10804	40,0	59,5	29,2

Монтажный узел в асфальте.

E 600

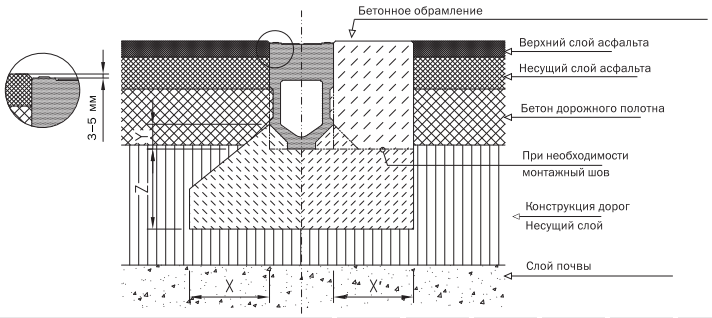

Класс нагрузки		DIN EN 1433	A 15	B 125	C 250	D 400	E 600	F 900
Минимальная допустимая марка бетона		DIN 1045 2				B 25	B 25	
		DIN EN 206 1				C 20/25	C 20/25	
Размеры	(см)	x				≥20	≥20	
		y				Верхний край анкерного кармана		
		z				≥20	≥20	

Монтажный узел в брусчатке.

E 600

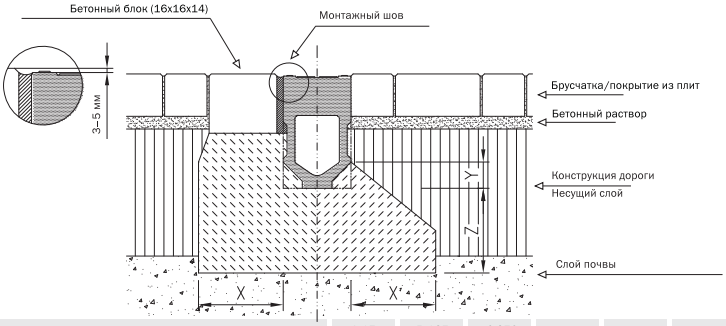

Класс нагрузки		DIN EN 1433	A 15	B 125	C 250	D 400	E 600	F 900
Минимальная допустимая марка бетона		DIN 1045 2				B 25	B 25	
		DIN EN 206 1				C 20/25	C 20/25	
Размеры	(см)	x				≥20	≥20	
		y				Верхний край анкерного кармана		
		z				≥20	≥20	

Монтажный узел в бетоне.

E 600

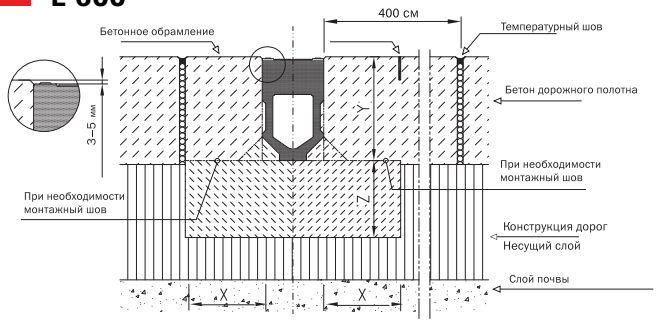

Класс нагрузки		DIN EN 1433	A 15	B 125	C 250	D 400	E 600	F 900
Минимальная допустимая марка бетона		DIN 1045-2				B 25	B 25	
		DIN EN 206-1				C 20/25	C 20/25	
Размеры	(см)	x				≥20	≥20	
		y				Верхний край анкерного кармана		
		z				≥20	≥20	

Внимание! Монтажные узлы под класс нагрузки F 900 разрабатываются индивидуально.

HYSTER

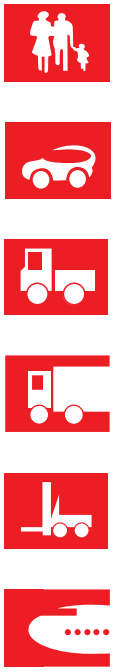

Qmax

Qmax - это уникальная система, разработанная и запатентованная концерном ACO. Её особенность заключается в конструкции, которая позволяет применять легкий полимерный канал в любом типе дорожного покрытия под классы нагрузок до F 900. При этом Qmax способен принимать большой объем воды с большой территории. Кроме того, легкие элементы системы просты в монтаже.
Помимо сочетания всех этих качеств система Qmax имеет ещё одно достоинство - она выполняет роль аккумулирующего коллектора.

Высокие эстетические свойства системы, простота монтажа и устойчивость к нагрузкам обуславливают широкую сферу для применения данной системы.

Система ACO Qmax была разработана британским подразделением концерна. Она имеет пропускную способность до 300 л/с. За инновационный подход и комплексное решение задачи в 2006 году ACO Qmax был удостоен премии Queen's Award for Enterprise и стал продуктом года в Великобритании.

Область применения:

- градостроение - парки, скверы, аллеи;
- торгово-развлекательные и офисные центры;
- аэропорты (в том числе на летных зонах);
- грузовые терминалы, таможенные зоны, логистические центры;
- АЗС и паркинги.

ACO Qmax - система водоотвода из полимерных материалов для объектов с высокими нагрузками.

Монтажные карманы позволяют бетону заполнить всё пространство, чем обеспечивается целостность покрытия и дополнительная жесткость фиксации канала.

Система ACO Qmax изготовлена из полиэтилена средней жесткости (MDPE), а решетка - из оцинкованной стали. Она имеет высокие гидравлические показатели и позволяет уменьшить количество веток водоотвода на территории водосбора.

В паз устанавливается прокладка, что обеспечивает полную герметичность системы.

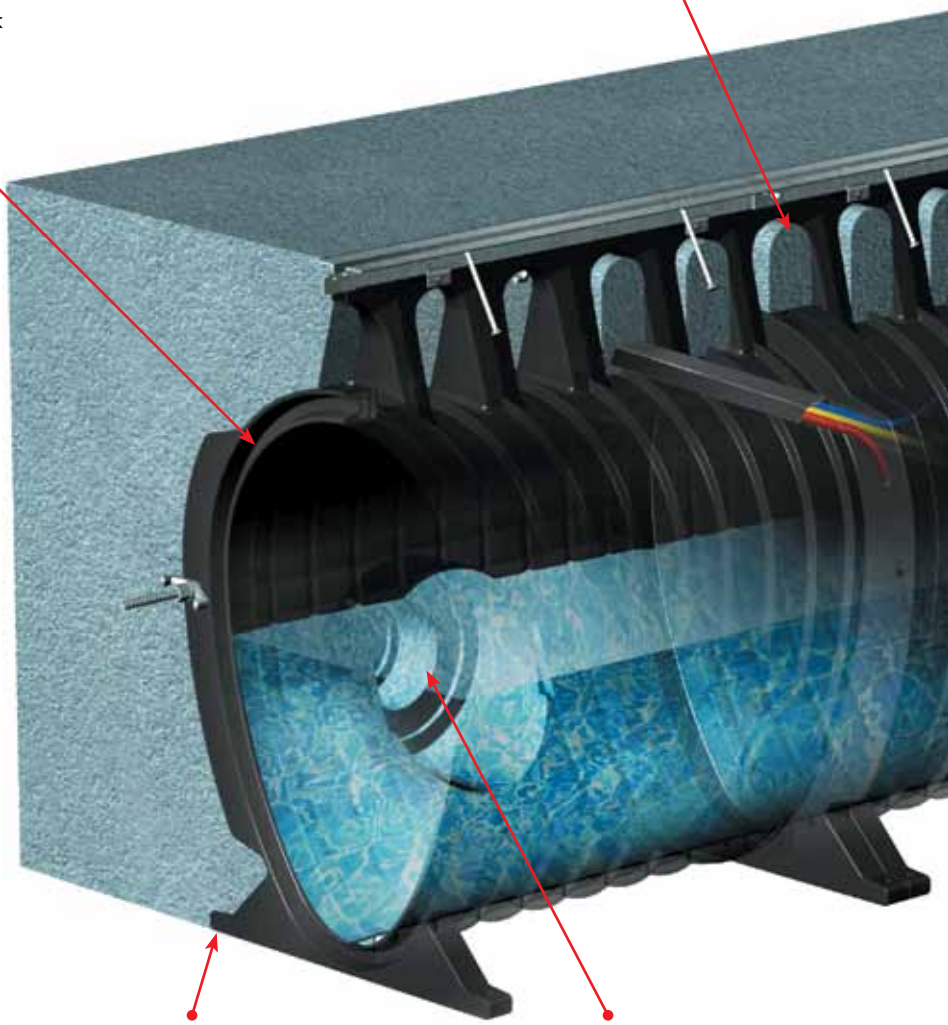

Регулятор потока воды Q-brake способствует уменьшению скорости потока на выходе из системы, что позволяет уменьшить номинальную мощность очистных сооружений и удешевить систему в целом.

Выравнивающие стойки для простого и точного монтажа.

Боковой выпуск или Т-образное подключение.

Класс нагрузки F 900 подтвержден независимыми испытаниями.

Анкерные элементы для фиксации решетки канала в покрытии.

2 вида щелевых решеток - продольная и поперечная.

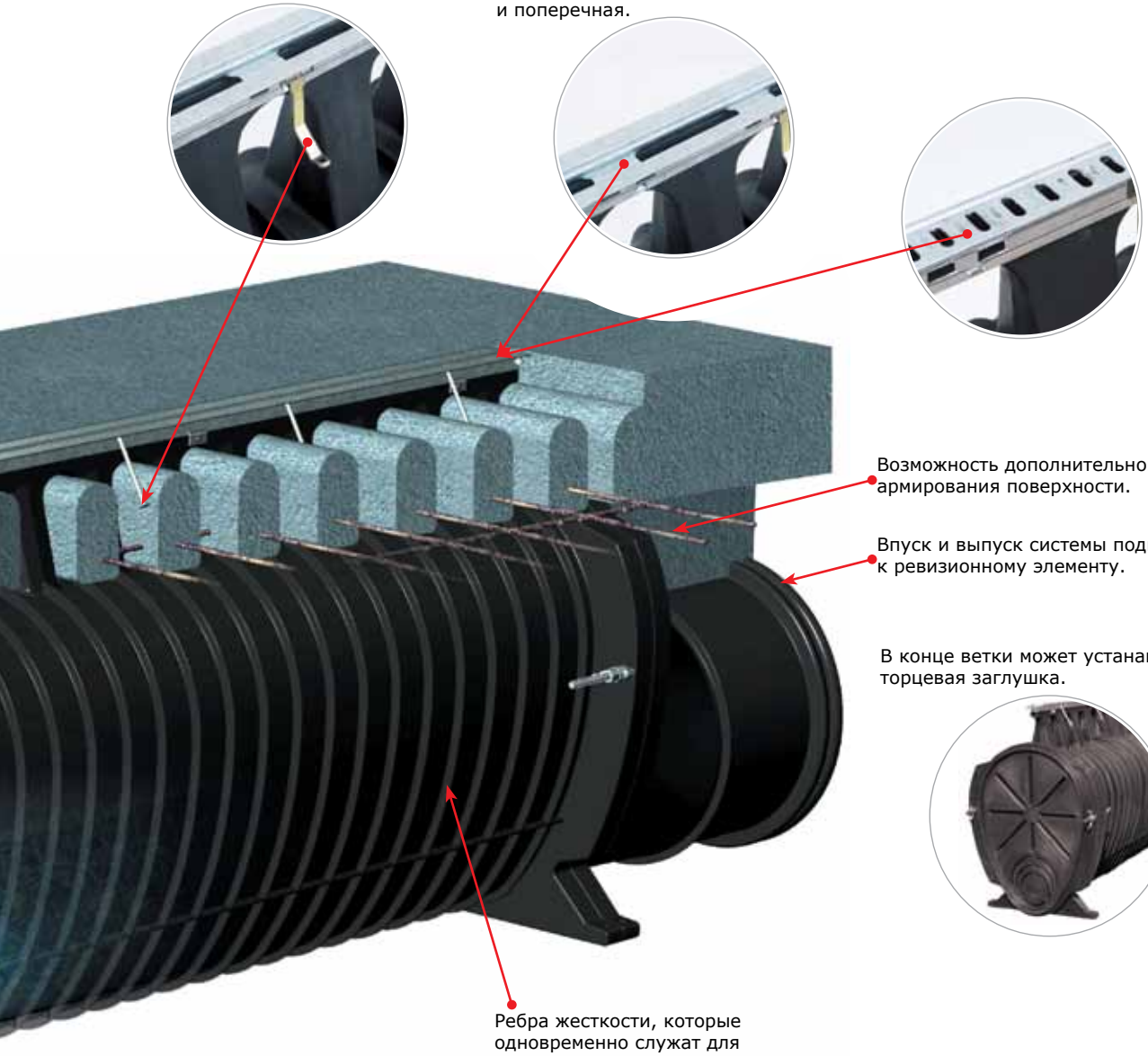

Возможность дополнительного армирования поверхности.

Впуск и выпуск системы подключаются к ревизионному элементу.

В конце ветки может устанавливаться торцевая заглушка.

Ребра жесткости, которые одновременно служат для фиксирования канала в бетоне.

Монтажный узел.

F 900

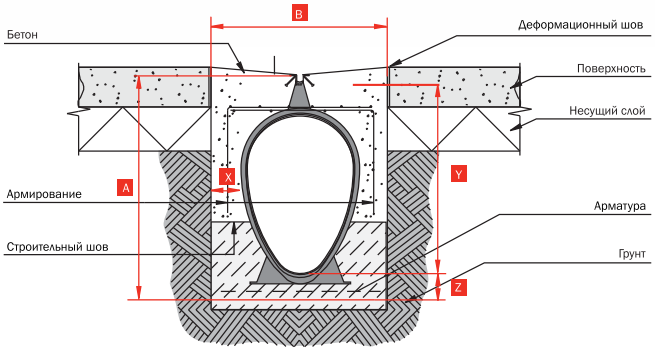

Система	Минимальный размер (мм)				
	A	B	X	Y	Z
ACO Qmax® 600	1100	800	200	1040	225
ACO Qmax® 900	1400	1000	200	740	225

SCHIEBEL

Galabau
THE QUEEN'S AWARDS FOR ENTERPRISE 2001
Designpreise Schleswig-Holstein 2001-2002
bundespreis produktdesign 1998/1999

KerbDrain

ACO KerbDrain - это бордюрный камень и водоотвод в одном конструктивном элементе. С одной стороны - это очень эстетичное решение, с другой стороны - практичное и надежное (класс нагрузок до D 400), а с третьей - функциональное и рациональное - оно сокращает необходимость покупки и монтажа дополнительных систем водоовода.

Изготавливается из полимербетона натурального бежевого или черного цветов.

Для водоотвода используется полость внутри бордюрного камня. Также в системе предусмотрены элементы уменьшенной высоты для установки в местах пешеходных переходов (в соответствии с нормами ЕС), пескоуловитель и ревизионный элемент с крышкой из ковкого чугуна для доступа к системе и обслуживания.

За инновационность система ACO KerbDrain была удостоена британской премии Queen's Award for Enterprise в 2001 году.

Область применения:

- индивидуальная застройка;
- объекты городской инфраструктуры - скверы, парки, площади, вокзалы и т.д.;
- спортивные сооружения;
- гостиницы;
- паркинги легковых и грузовых автомобилей, автобусные остановки;
- офисные центры, торгово-развлекательные центры.

ACO KerbDrain - универсальная система водоотвода и бордюрный камень из полимербетона.

Преимущества системы:

– высокая производительность водоотвода;
– интеграция бордюрного камня и водоотвода дает возможность установки ACO Kerbdrain на прямых и криволинейных участках дороги;
– экономичность;
– повышенная прочность (на 50% прочнее традиционного бордюрного камня);
– превосходная химическая устойчивость;
– эстетичный дизайн;
– компактность;
– легкость (масса одного блока 25–35 кг);
– скорость укладки (200 м в день);
– соответствие европейским стандартам.

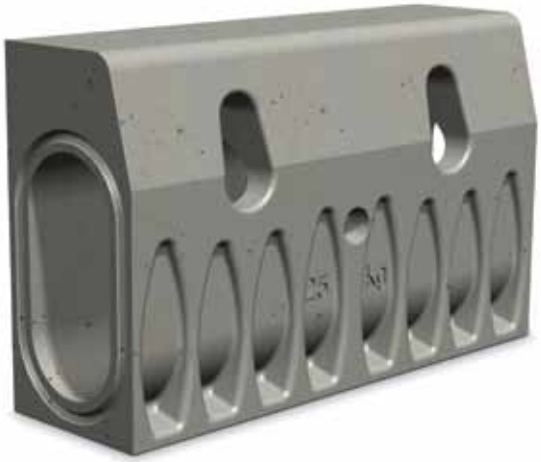

1 - канал с ревизионным элементом.
2 - пескоуловитель.
3 и 4 - каналы ACO KerbDrain.

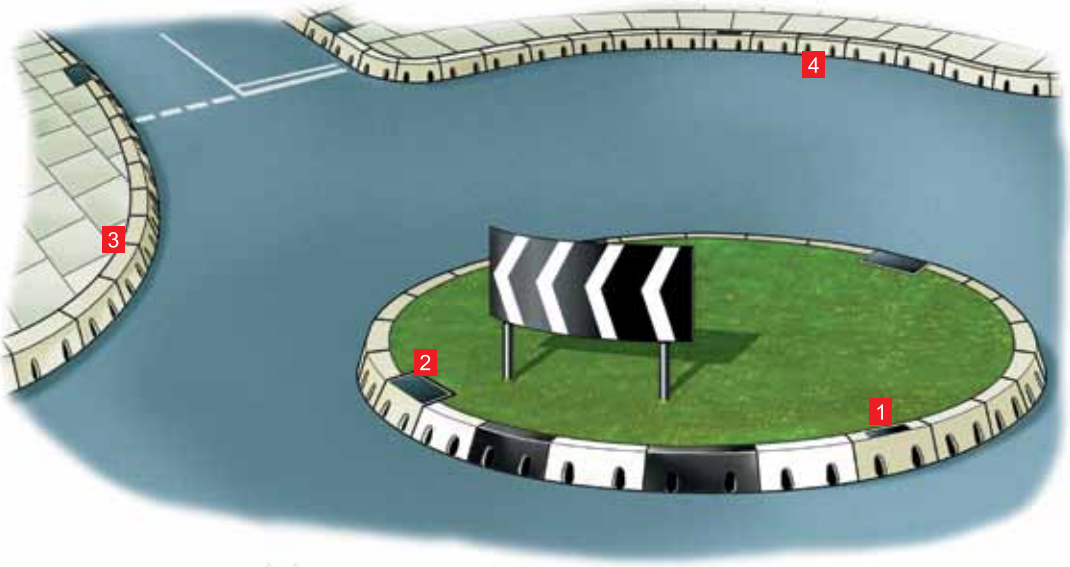

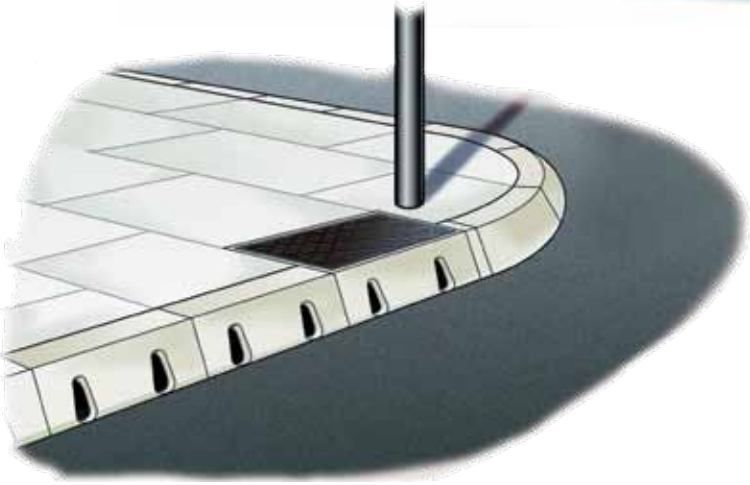

Пескоуловитель системы ACO KerbDrain.

1. Стандартный элемент ACO KerbDrain.
2. Левый элемент с уклоном бордюра.
3. Низкий элемент.
4. Правый элемент с уклоном бордюра.

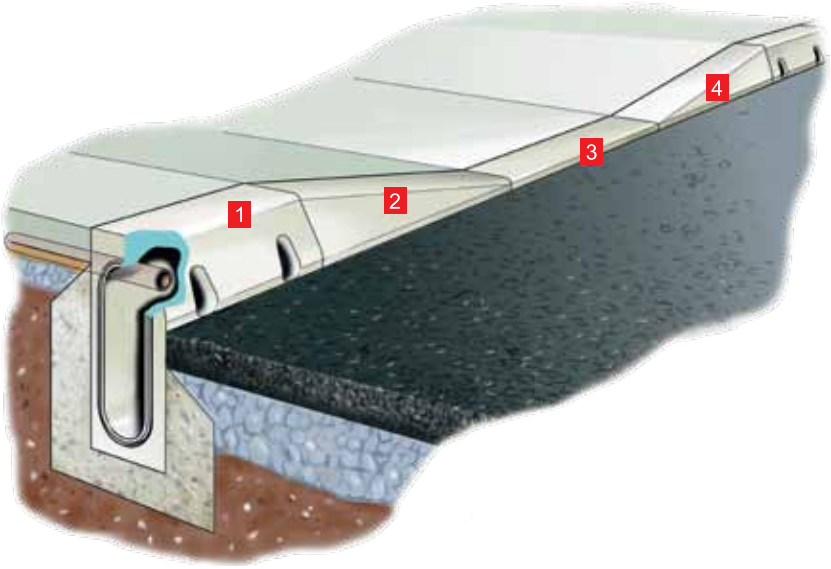

Применение системы на автобусной остановке:

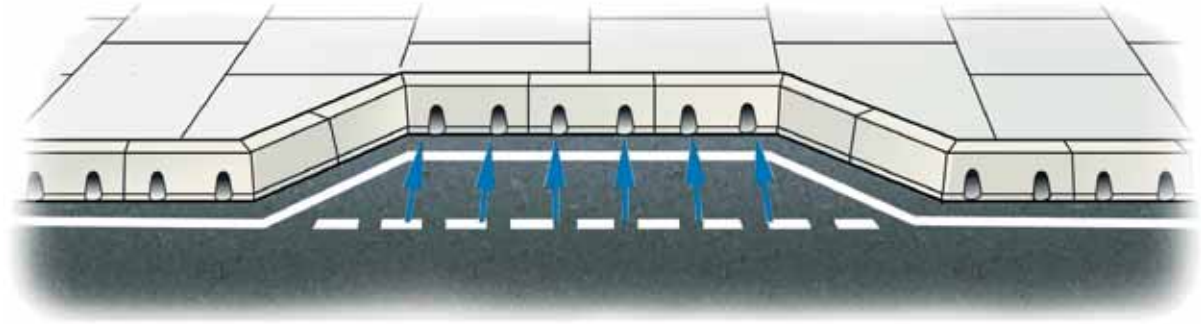

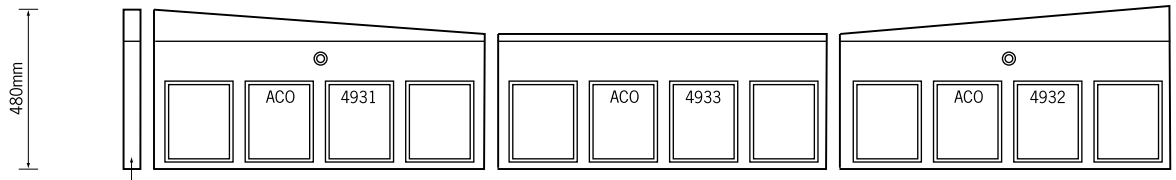

Система ACO KerbDRAIN
Глубина 480 мм
Глубина 305 мм

Торцевая стенка
№ 04938
№ 04938

Левый элемент с уклоном бордюра
№04931
№07966

Низкий элемент
№04933
№07965

Правый элемент с уклоном бордюра
№04932
№07967

Элемент стандартный
№04926
№07961

Элемент без отверстий
№04923
№07972

Верхняя часть пескоуловителя
№04928
№04928

Элемент для прокладки кабеля
№04943

Ревизия канала
№04927
№07962

Отводная заглушка
№04940
№07963

Адаптер соединит. канала
№04941

Канал соединительный
№04187

Внимание: торцевые стенки для элементов KerbDRAIN изготавливаются левыми либо правыми, в зависимости от места установки

Элементы системы ACO KerbDrain 305.

D 400

Гидравлическая ширина 100 мм.

Наименование	Артикул	Длина, см	Ширина, см	Высота, см	Вес, кг	Количество на палете
Канал KD 305	07961	50,0	15,0	30,5	28,0	20
Ревизионный элемент KD 305	07962	50,0	15,0	30,5	29,7	14
Левый элемент с уклоном бордюра	07966	91,5	15,0	30,5-20,5	48,5	7
Низкий элемент	07965	91,5	15,0	20,5	43,5	21
Правый элемент с уклоном бордюра	07967	91,5	15,0	30,5-20,5	48,5	7
Торцевая стенка	07973	-	-	-	2,6	6
Отводная заглушка DN 110, вход	07964	-	-	-	3,7	1
Отводная заглушка DN 110, выход	07963	-	-	-	3,7	1

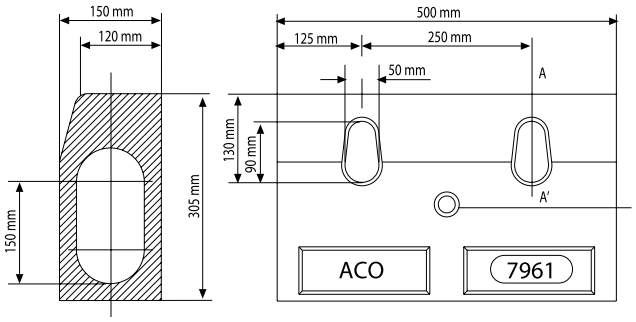

Стандартный элемент.

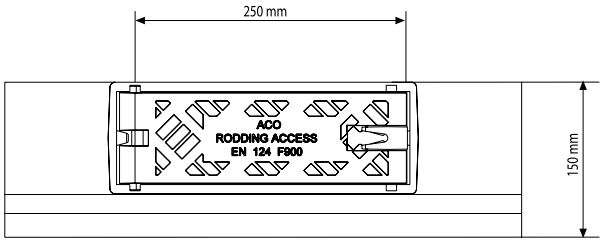

Элемент с ревизией.

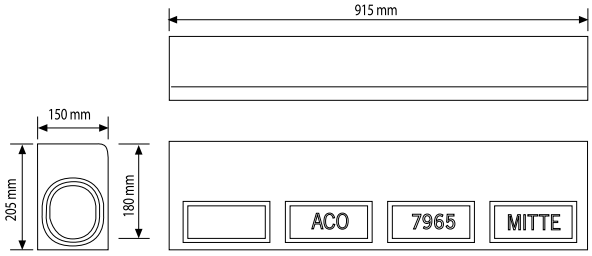

Низкий элемент.

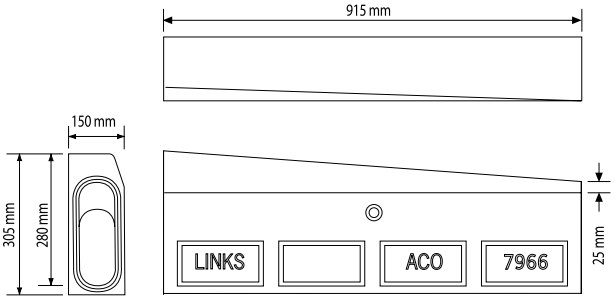

Элемент с уклоном верхнего края бордюра.

Элементы системы ACO KerbDrain 480.

D 400

Гидравлическая ширина 100 мм.

Наименование	Артикул	Длина, см	Ширина, см	Высота, см	Вес, кг	Количество на палете
Канал KD 480	04926	50,0	15,0	48,0 - 37,5	37,5	20
Ревизионный элемент KD 480	04927	50,0	15,0	48,0	36,0	14
Левый элемент с уклоном бордюра	04931	91,5	15,0	48,0 - 37,5	63,5	7
Низкий элемент	04933	91,5	15,0	37,0	59,5	14
Правый элемент с уклоном бордюра	04932	91,5	15,0	48,0 - 37,5	63,5	7
Торцевая стенка	04938	-	-	-	7,2	1
Отводная заглушка DN 110, вход	04939	-	-	-	20,0	1
Отводная заглушка DN 110, выход	04940	-	-	-	6,0	1

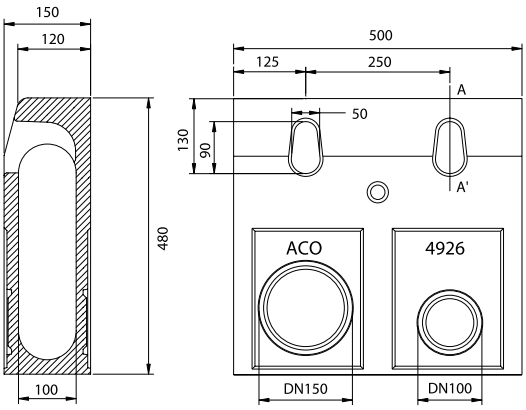

Стандартный элемент.

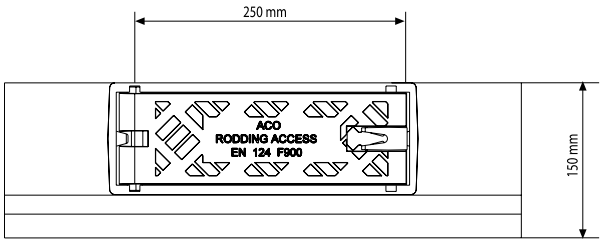

Элемент с ревизией.

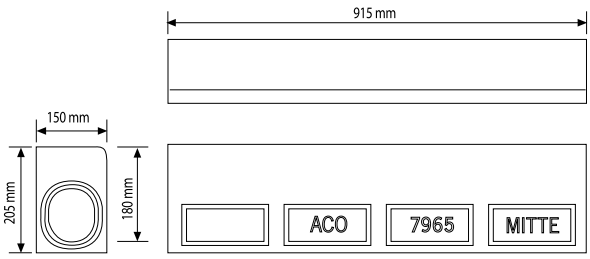

Низкий элемент.

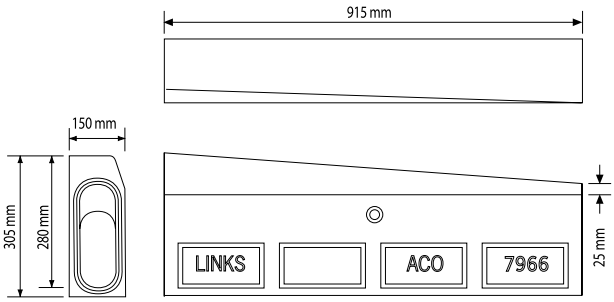

Элемент с уклоном верхнего края бордюра.

Пескоуловитель для ACO KerbDrain 305 и 480.

D 400

Гидравлическая ширина 100 мм.
Крышка изготовлена из ковкого чугуна.
Отвод имеет резиновые уплотнители.

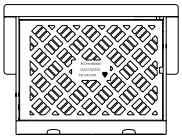

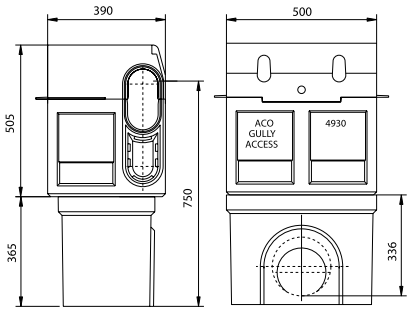

Наименование	Артикул	Длина, см	Ширина, см	Высота, см	Вес, кг	Количество на палете
Верхняя часть пескоуловителя для систем KD 305 и KD 480	04928	50,0	39,0	55,0	82,0	8
Нижняя часть пескоуловителя низкая с отводом DN 160	01614	50,0	32,2	36,5	28,5	8
Нижняя часть пескоуловителя низкая с отводом DN 200	06190	50,0	32,2	36,5	27,0	8
Нижняя часть пескоуловителя высокая с отводом DN 160	03217	50,0	32,2	71,5	49,9	4
Нижняя часть пескоуловителя высокая с отводом DN 200	08565	50,0	32,2	71,5	49,9	4
Корзина для низкого пескоуловителя	01616					
Корзина для высокого пескоуловителя	01617					
Отводная заглушка DN 110, выход	04940	-	-	-	6,0	1

Монтажный узел.

D 400

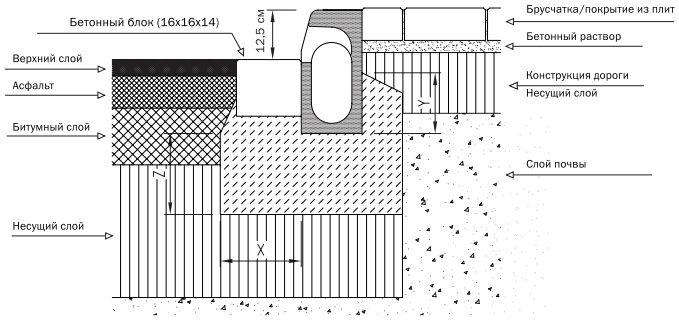

Класс нагрузки	DIN EN 1433	A 15	B 125	C 250	D 400	E 600	F 900
Минимальная допустимая марка бетона	DIN 1045 2			B 25	B 25		
	DIN EN 206 1			C 12/15	C 20/25		
Размеры (см)	x			≥15	≥20		
	y			≥15	≥15		
	z			≥15	≥20		

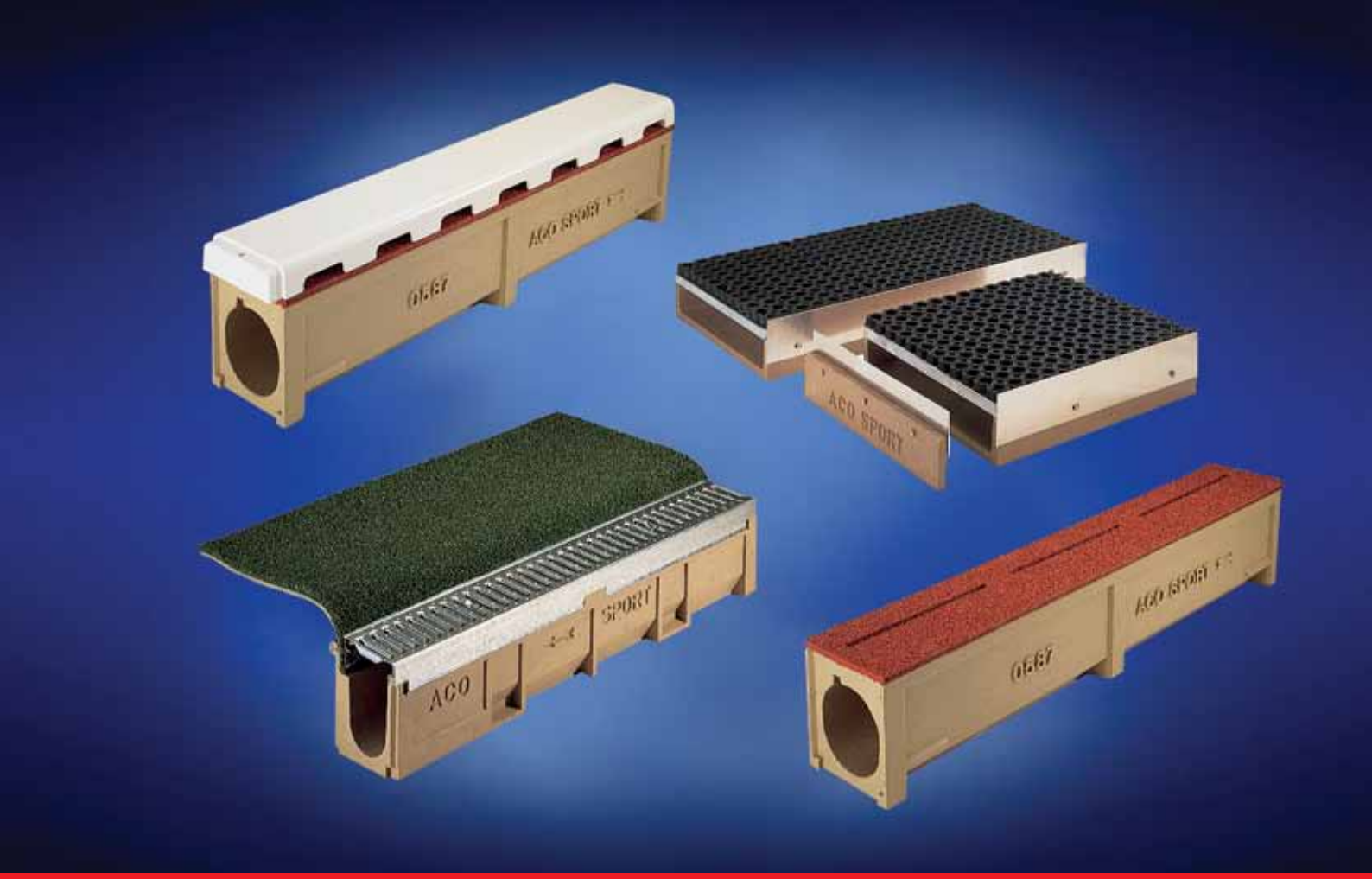
ACO SPORT
ACO SPORT
ACO SPORT
ACO SPORT

Sport

ACO Sport – это системы по обеспечению отвода воды с беговых дорожек и поля. Они соответствуют требованиям DIN 18035, Part 3, а также IAAF и FIFA к системам водоотвода с футбольных полей.

Системы ACO Sport установлены на сотнях спортивных объектов по всему миру. Среди них десятки олимпийских стадионов (Пекин, Барселона, Атланта, Афины, Берлин, Мюнхен, Сидней, Лос Анджелес и т.д.) и множество всемирно известных арен, таких как например, стадион Wembley.

Область применения:

- спортивные сооружения любого типа.

ACO Sport - системы водоотвода из полимербетона для спортивных сооружений.

Компания ACO в своем ассортименте имеет полный спектр продукции по организации водоотвода для спортивных сооружений всех уровней (включая бортики, технологические боксы, ступени и т.п.).

В этом каталоге представлены 3 наиболее популярные системы:

1. ACO Sport 1000 - система каналов для сбора воды вдоль беговых дорожек и поля. Это открытые и щелевые каналы из полимербетона, прямой или радиальной формы.

Открытые каналы закрываются специальной ливнеприемной крышкой, а щелевые могут сверху иметь то же покрытие, что и дорожка.

Помимо функции водоотвода, каналы с крышками также выполняют функцию разметки.
В отличие от щелевых каналов, открытые каналы, всегда должны быть накрыты пластиковой крышкой. Они могут встраиваться по всему периметру беговой дорожки за исключением проходных зон для оборудования (обслуживающих машин) и людей.
В тех случаях, когда уровень беговой дорожки на 5 см ниже уровня поля или же другого прилегающего сегмента поверхности стадиона, следует применять открытые каналы с односторонним бортиком, который ограждает травяное покрытие.

2. ACO Sport 5000 - это открытие каналы для беговых дорожек.

3. ACO Sport 6000 - это каналы для сбора воды с беговых дорожек и поля, которые по одной стороне имеют специальные крепежи для фиксации искусственного покрытия поля. Подходят для класса нагрузок до С 250.

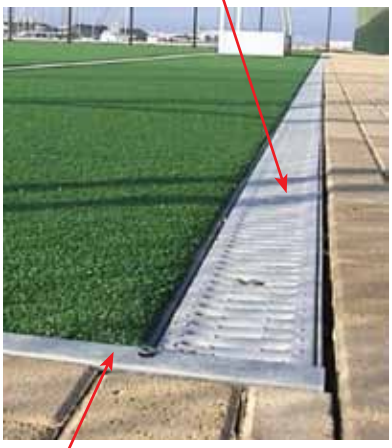

Крепежный элемент с оцинкованным уголком и креплением из нержавеющей стали.

Открытые каналы ACO Sport 1000.

Щелевые каналы ACO Sport 1000.

Элементы системы ACO Sport 1000.

Наименование	Артикул	Длина, см	Ширина, см	Высота, см	Ширина в свету, см	Вес, кг
Канал LW 125 для стандартных радиусов						
прямой	00581	100,0	16,0	20,0	12,4	17,0
радиальный R=36,5м*	00582	100,0	16,0	20,0	12,4	17,0
Канал с бортиком 4 см						
прямой	00585	100,0	17,5	24,0	12,4	19,0
радиальный R=36,5м*	00586	100,0	17,5	24,0	12,4	19,0
Щелевой канал LW 125 для покрытия с обеих сторон						
прямой	00587	100,0	16,0	18,7	12,4	26,5
радиальный R=36,5м*	00588	100,0	16,0	18,7	12,4	26,5
Щелевой канал LW 125 для покрытия с одной стороны						
прямой	15519	100,0	16,0	20,0	12,4	29,0
радиальный R=36,5м*	15525	100,0	16,0	20,0	12,4	29,0
Каналы из полимербетона для нестандартных радиусов						
Радиальные R1 (<36,5м)	00591	100,0	16,0	20,0	12,4	17,0
Радиальные R3 (>36,5м)	00592	100,0	16,0	20,0	12,4	17,0
Канал с бортиком 4 см						
Радиальные R1 (<36,5м)	00595	100,0	17,5	24,0	12,4	19,0
Радиальные R3 (>36,5м)	00596	100,0	17,5	24,0	12,4	19,0
Щелевой канал						
Радиальные R1 (<36,5м)	00597	100,0	16,0	18,7	12,4	26,5
Радиальные R3 (>36,5м)	00598	100,0	16,0	18,7	12,4	26,5
Крышка пластиковая для каналов LW 125						
1. односторонне затекание						
прямая	00360	100,0	16,0	5,0	-	2,8
радиальная R=36,5м*	00361	100,0	16,0	5,0	-	2,8
2. двусторонне затекание						
прямая	00891	100,0	16,0	5,0	-	2,8
радиальная R=36,5м*	00892	100,0	16,0	5,0	-	2,8
Крышка пластиковая для щелевых каналов LW 125						
прямая	00363	100,0	16,0	5,0	-	2,6
радиальная R=36,5м*	00362	100,0	16,0	5,0	-	2,6
торцевая заглушка	00366	0,3	15,0	5,0	-	0,1

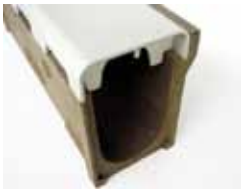

Каналы LW 125.

Канал LW 125 щелевой.

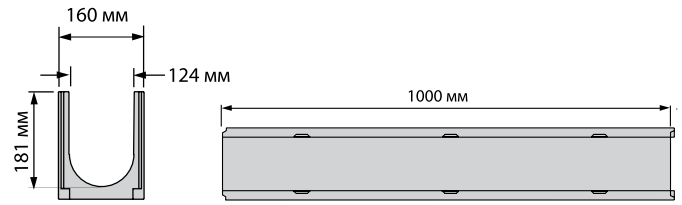

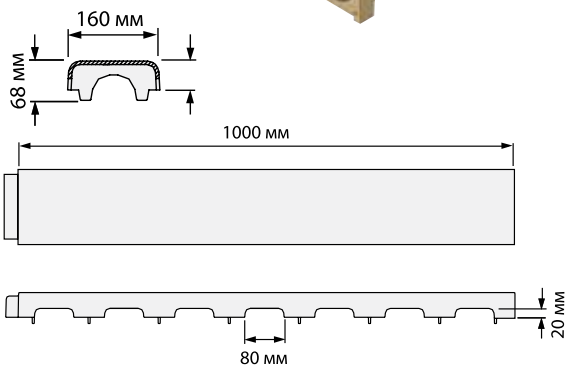

Элементы системы ACO Sport 1000.

Наименование	Артикул	Длина, см	Ширина, см	Высота, см	Ширина в свету, см	Вес, кг
Пескоуловители и мусоросборники из оцинкованной стали						
для двустороннего затекания:						
- бортики на одном уровне	00601	50,0	16,0	47,0	12,4	21,0
- с бортиком 4 см	00603	50,0	17,5	51,0	12,4	22,0
- для щелевых каналов	00604	50,0	17,5	44,0	12,4	18,7
Крышка с водоприемными отверстиями двусторонняя	01645	50,0	16,0	3,0	12,4	4,5
Крышка с водоприемными отверстиями односторонняя	15523	50,0	16,0	5,3	12,4	7,3
Крепление крышки	15526					
Патрубки						
DN 100	02614	20,0				0,1
DN 150	02615	20,0				0,2
Заглушки						
Торцевая заглушка	00613	2,0	16,0	20,0		1,0
Заглушка с патрубком DN 100	00615	2,0	16,0	20,0		0,8
Съемные канты беговых дорожек для разделения участков или мест прохода. Из алюминия с направляющими и регулирующими крепежными болтами.						
Прямой	00950	400,0	8,0	5,0		4,2
Радиальный R=36,5м*	00951	400,0	8,0	5,0		4,2

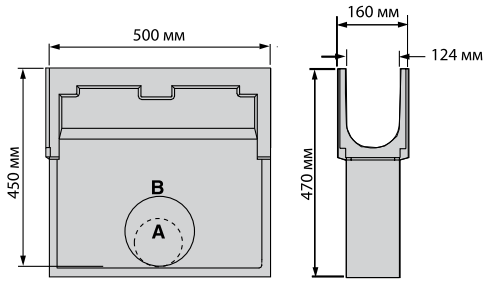

Элементы системы ACO Sport 5000.

Наименование	Артикул	Длина, см	Ширина, см	Высота, см	Ширина в свету, см	Вес, кг
Открытые литые каналы с дюбелями для бетона.						
прямой	00810	100,0	25,0	8,0	18,5	38,0
радиальный R=36,5м*	00811	100,0	25,0	8,0	18,5	38,0
Пескоуловитель для открытых каналов из оцинкованной стали с оцинкованным мусоросборником и решеткой.	00812	60	25	33,5	18,5	30
Патрубок DN 100	02614	20,0				0,1

Элементы системы ACO Sport 6000.

Наименование	Артикул	Длина, см	Ширина, см	Высота, см	Ширина в свету, см	Вес, кг
Канал с креплением для искусственного покрытия пола						
Канал LW 100 K с креплением искусственного покрытия, не наполняемого песком						
канал 1 м	03450	100,0	16,0	20,0	10,0	22,5
канал 0,5 м	03451	50,0	16,0	20,0	10,0	12,1
Пескоуловитель с верхней частью в виде канала с мусоросборником из оцинкованной стали.						
с каналом LW 100 K	03452	100,0	16,0	48,0	10,0	34,0

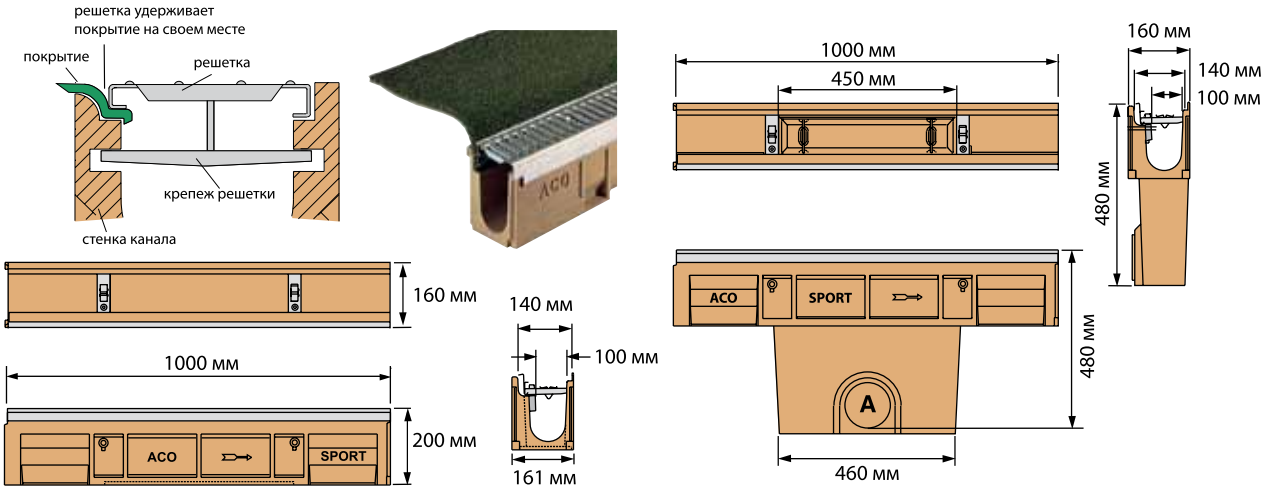

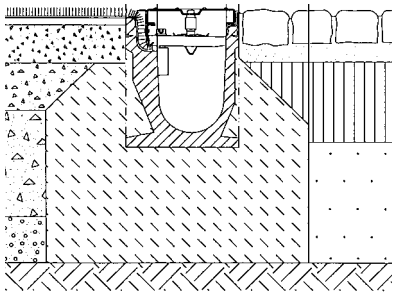

Элементы системы ACO Sport 6000.

Решетки для каналов.

A 15

Наименование	Артикул	Длина, см	Ширина, см	Вес, кг
Решетка с прорезями из оцинкованной стали, щель шириной 10 мм	31530	100,0	12,3	2,2
	31531	50,0	12,3	1,0
Решетка ребристая из нержавеющей стали, щель шириной 10 мм	31630	100,0	12,3	2,0
	31631	50,0	12,3	1,0
Перфорированная решетка из нержавеющей стали	10975	100,0	12,3	2,6
	10976	50,0	12,3	1,3

C 250

Наименование	Артикул	Длина, см	Ширина, см	Вес, кг
Решетка с прорезями из оцинкованной стали, щель шириной 10 мм	31540	100,0	12,3	4,9
	31541	50,0	12,3	2,7

Аксессуары.

Наименование	Артикул	Длина, см	Ширина, см	Высота, см	Вес, кг
Патрубки					
DN 100	02614	10,0			0,1
DN 150	02615	20,0			0,2
Дополнительные элементы					
Торцевая заглушка	03453	3,0	1,6	20,0	2,1
Впуск	03454	3,0	1,6	20,0	1,4
Выпуск	03455	3,0	1,6	20,0	1,4
Крепежный элемент с оцинкованным уголком и креплением из нержавеющей стали	01182	100,0	4,6	22,5	15,0

Монтажные узлы.

Монтажный узел канала с бортиком и пластиковой крышкой.

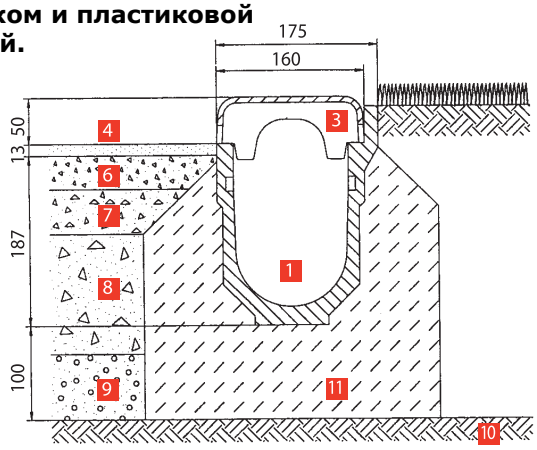

Монтажный узел канала с накладным эластичным съемным кантом.

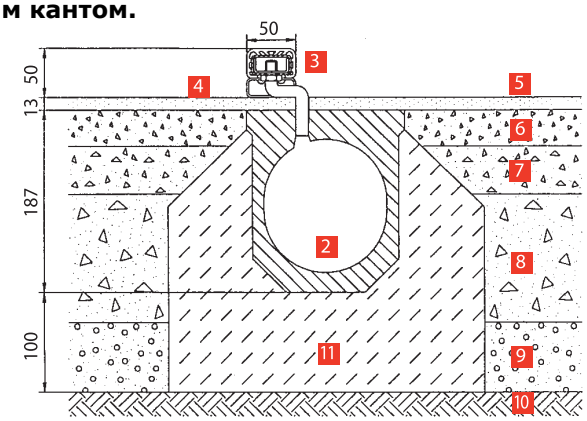

Монтажный узел канала LW 125 с пластиковой крышкой.

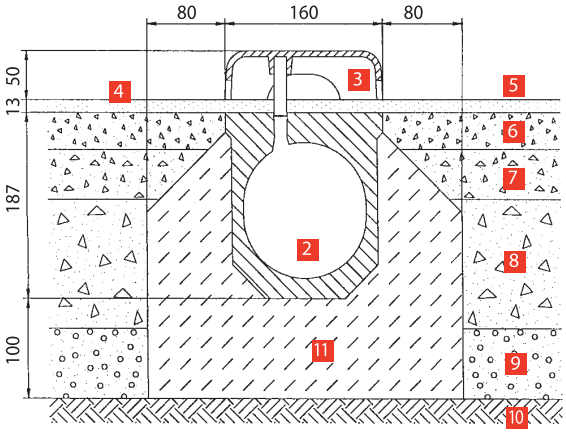

Обозначения

1 Открытый канал
2 Щелевой канал
3 Крышка
4 Искусственное покрытие 13 мм (беговая дорожка)
5 Искусственное покрытие 13 мм (сегмент)
6 Верхний несущий слой
7 Нижний несущий слой
8 Подготовительный несущий слой
9 Дренажный слой
10 Почва (естественный грунт)
11 Основание из бетона B 15

ACO

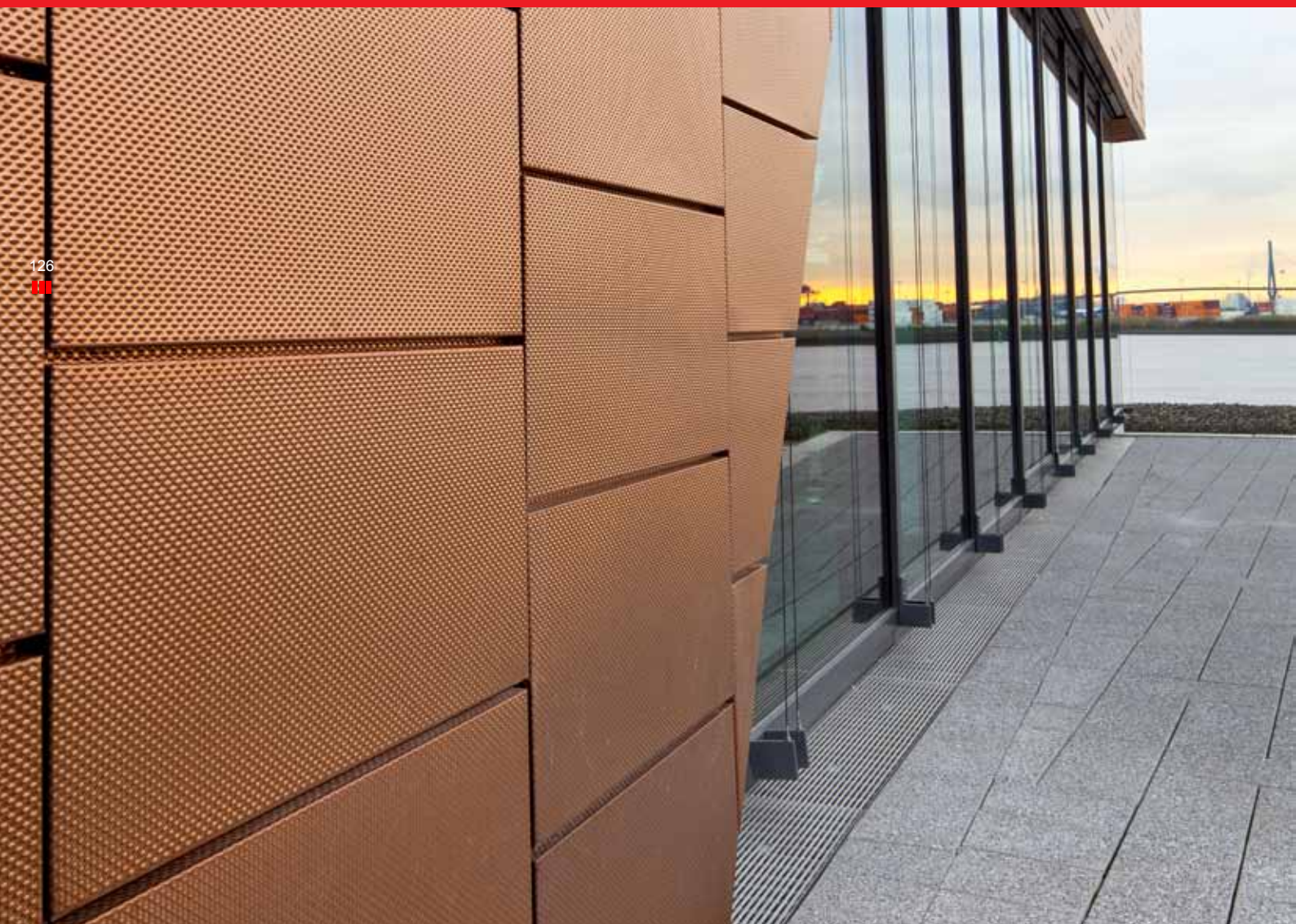

Profiline

ACO Profiline – это система отвода воды с террас и эксплуатируемых кровель. Может использоваться при кровельном пироге малой высоты и на террасах с дренажными слоями. Помимо поверхностного водосбора ACO Profiline выполняет также дренирующую функцию и позволяет принимать воду с уровня гидроизоляции, дренажных проемов оконных профилей и т.д.

Система прошла тестирование немецким центром LGA и зарекомендовала себя как надежное решение для монтажа на кровлях.

Система позволяет реализовать беспороговые варианты выхода на террасы и балконы. Возможность регулировки монтажной высоты позволяет применить систему практически в любых условиях, а также помогает исправить ошибки проектирования. ACO Profiline не требует дополнительных работ и затрат на монтаж, поскольку устанавливается непосредственно на гидроизоляцию без использования бетона.

Область применения:

- индивидуальная застройка;
- объекты городской инфраструктуры;
- спортивные сооружения;
- гостиницы, офисные центры, торгово-развлекательные центры.

ACO Profiline-
профессиональная система водоотвода из оцинкованной и нержавеющей стали для эксплуатируемых кровель и террас.

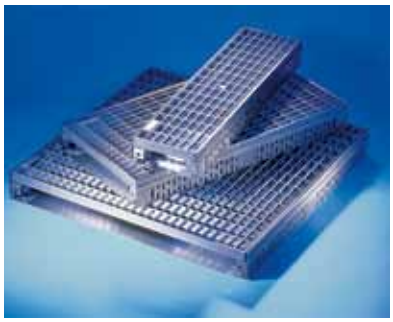

Широкий выбор решеток - большие возможности для дизайна.

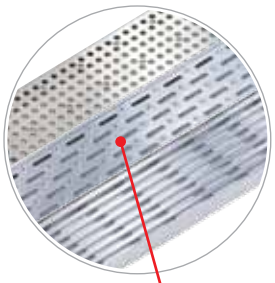

Регулировка высоты канала.

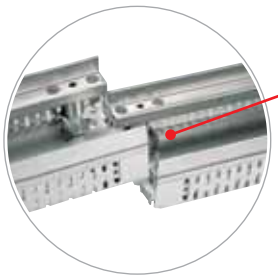

Крепежи для надежного соединения каналов между собой.

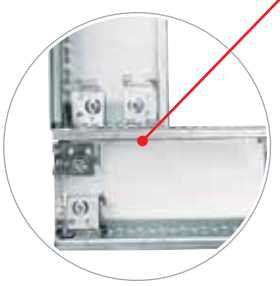

Боковая перфорация, которая позволяет принимать дренажную воду.

Болтовое крепление для надежной фиксации.

16 типоразмеров каналов.

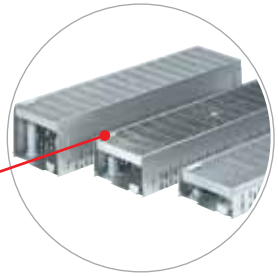

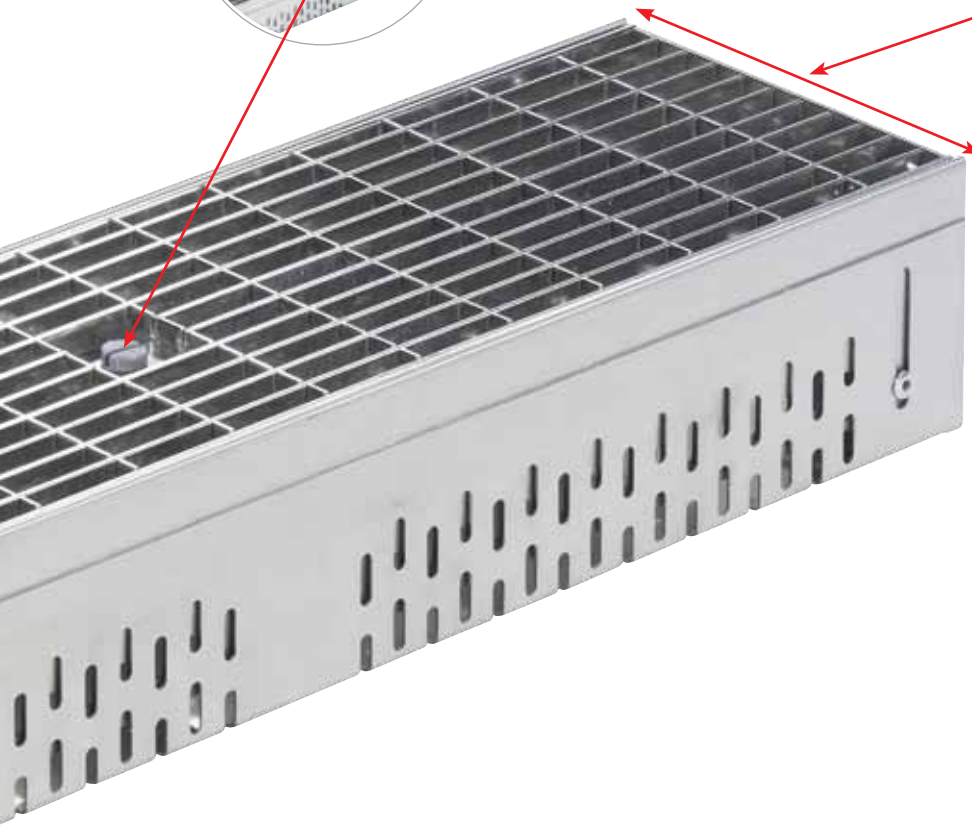

Готовые угловые элементы для эстетичного монтажа.

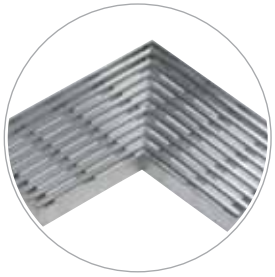

Регулировка угла от 0 до 90°.

Гидравлические характеристики системы ACO Profiline на примере каналов шириной 100 мм с сетчатой решеткой.

При данных показателях разбрызгивание отсутствует.

Наименование	л/(сек*м)		
Нерегулируемая высота 5 см, решетка сетчатая 30/10	1,15		
Нерегулируемая высота 7,5 см, решетка сетчатая 30/10	2,5		
Тип I регулируемая высота 5,5 - 7,5 см, решетка сетчатая 30/10	1,50 - 2,25	1,50 - 2,50	1,50 - 2,50
Тип II регулируемая высота 7,5 - 10,5 см, решетка сетчатая 30/10	2,25 - 3,40	2,50 - 3,75	2,50 - 3,75
Тип III регулируемая высота 10,5 - 16,5 см, решетка сетчатая 30/10	3,40 - 4,15	3,75 - 5,25	3,75 - 5,25

Каналы ACO Profiline регулируемой высоты, шириной 10 см, без решетки.

Канал 1 м.

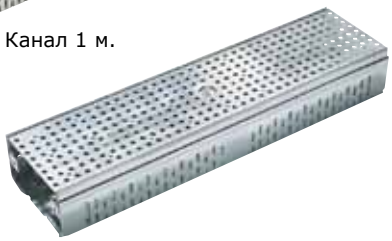

Канал 0,5 м.

Наименование	Сталь оцинкованная		Сталь нержавеющая	
	Артикул	Вес, кг	Артикул	Вес, кг
Тип 1. Регулировка высоты 6-8 см.				
Элемент 1 м	38594	3,1	38612	3,1
Элемент 0,5 м	38595	1,6	38613	2,1
Угловой элемент (регулируется 0-90°)	38634	1,5	38643	1,5
Средний выравнивающий элемент	38596	1,8	38614	1,8
Концовый выравнивающий элемент	38597	1,9	38615	1,9
Стенка	38599	0,1	38617	0,1
Тип 2. Регулировка высоты 7,5-10,5 см.				
Элемент 1 м	38600	3,6	38618	3,6
Элемент 0,5 м	38601	1,8	38619	1,8
Угловой элемент (регулируется 0-90°)	38634	1,5	38643	1,5
Средний выравнивающий элемент	38602	2,1	38620	2,1
Концовый выравнивающий элемент	38603	2,2	38621	2,2
Стенка	38605	0,1	38623	0,1
Тип 3. Регулировка высоты 10,5-16,5 см.				
Элемент 1 м	38606	6,0	38624	6,2
Элемент 0,5 м	38607	3,0	38625	3,0
Угловой элемент (регулируется 0-90°)	38634	1,5	38643	1,5
Средний выравнивающий элемент	38608	3,0	38626	3,0
Концовый выравнивающий элемент	38609	3,1	38627	3,1
Стенка	38611	0,2	38629	0,2

Решетки.

Наименование	Артикул	Длина	Крепление	Обработка	Вес, кг
Из оцинкованной стали					
Решетка сетчатая MW 30x10	38431	100			2,6
Решетка сетчатая MW 30x10	38430	50			1,3
90°, решетка сетчатая MW 30x10	38519	50x50			2,6
Решетка перфорированная	38524	100			2,3
Решетка перфорированная	38525	50			1,3
90°, решетка перфорированная	38526	50x50			2,6
Из нержавеющей стали					
Решетка сетчатая MW 30x10	38439	100	+	протравка	2,4
Решетка сетчатая MW 30x10	38438	50	+	протравка	1,3
90°, решетка сетчатая MW 30x10	38520	50x50	+	протравка	4,8
Решетка сетчатая MW 30x10	38521	100	+	полированная	2,4
Решетка сетчатая MW 30x10	38522	50	+	полированная	1,3
90°, решетка сетчатая MW 30x10	38523	50x50	+	полированная	4,8
Решетка перфорированная	38530	100	+	матовая	2,3
Решетка перфорированная	38531	50	+	матовая	1,3
90°, решетка перфорированная	38532	50x50	+	матовая	2,6
Решетка перфорированная	38527	100	+	протравка	2,3
Решетка перфорированная	38528	50	+	протравка	1,3
90°, решетка перфорированная	38529	50x50	+	протравка	2,6
Решетка «поперечный прут»	38563	100	–	матовая	5,0
Решетка «поперечный прут»	38564	100	–	матовая	2,5
90°, решетка «поперечный прут»	38565	50x50	–	матовая	5,0
Решетка «поперечный прут»	38566	100	–	матовая	2,1
Решетка «поперечный прут»	38567	50	–	матовая	1,0
90°, решетка “поперечный прут”	38568	50x50	–	матовая	2,7

Перфорированная

Сетчатая

В поперечный прут

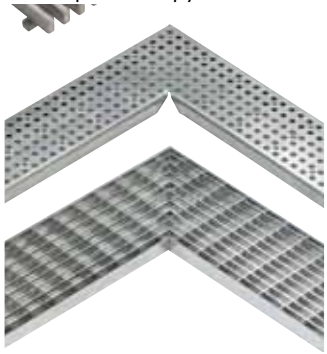

Каналы ACO Profiline регулируемой высоты, шириной 13 см, без решетки.

Наименование	Сталь оцинкованная		Сталь нержавеющая	
	Артикул	Вес, кг	Артикул	Вес, кг
Тип 1. Регулировка высоты 6-8 см.				
Элемент 1 м	36941	3,4	36943	3,9
Элемент 0,5 м	36940	1,9	36942	2,2
Угловой элемент (регулируется 0-90°)	38634	1,5	38643	1,5
Средний выравнивающий элемент	38548	2,1	36949	1,9
Концовый выравнивающий элемент	38956	2,1	36958	2,3
Стенка	38950	0,1	36951	0,1
Тип 2. Регулировка высоты 7,5-10,5 см.				
Элемент 1 м	36788	3,4	36836	5,5
Элемент 0,5 м	36789	1,9	36837	3,3
Угловой элемент (регулируется 0-90°)	38634	1,5	38643	1,5
Средний выравнивающий элемент	36790	2,1	36838	1,9
Концовый выравнивающий элемент	36791	2,1	36839	2,5
Стенка	36793	0,1	36841	0,1
Тип 3. Регулировка высоты 10,5-16,5 см.				
Элемент 1 м	36806	6,4	36854	6,4
Элемент 0,5 м	36807	3,8	36855	3,8
Угловой элемент (регулируется 0-90°)	38634	1,5	38643	1,5
Средний выравнивающий элемент	36808	2,9	36856	2,5
Концовый выравнивающий элемент	36809	2,9	36857	3,0
Стенка	36811	0,2	36859	0,2

Каналы ACO Profiline фиксированной высоты, шириной 13 см, без решетки.

Наименование	Сталь оцинкованная		Сталь нержавеющая	
	Артикул	Вес, кг	Артикул	Вес, кг
Тип 1. Высота 5 см.				
Элемент 2,0 м	38145	4,6	38220	4,6
Элемент 1,0 м	38146	2,0	38221	2,3
Элемент 0,5 м	38147	1,2	38222	1,2
Стенка	38148	0,1	38223	0,1
Тип 2. Высота 7,5 см.				
Элемент 2,0 м	36980	4,5	36985	4,8
Элемент 1,0 м	36981	2,4	36986	2,4
Элемент 0,5 м	36982	1,3	36987	1,3
Стенка	36983	0,1	36988	0,1

Решетки для каналов ACO Profiline шириной 13 см.

Наименование	Артикул	Длина	Крепление	Обработка	Вес, кг
Из оцинкованной стали					
Решетка "поперечный мостик"	00276	100	+		2,0
	00277	50	+		1,0
Решетка сетчатая MW 30x10	38433	100	+		3,3
	38432	50	+		1,7
90°, решетка сетчатая MW 30x10	38537	50x50	+		3,3
Решетка сетчатая MW 30x14	36953	100	+		2,3
	36952	50	+		1,3
Решетка перфорированная	36968	100	+		2,4
	36969	50	+		1,3
90°, решетка перфорированная	38542	50x50	+		2,4
Решетка "поперечный прут"	38551	100	-		9,0
	38552	50	-		4,5
Из нержавеющей стали					
Решетка "поперечный мостик"	00272	100	+	протравка	2,0
	00273	50	+	протравка	1,0
90°, решетка "поперечный мостик"	38536	50x50	+	протравка	2,0
Решетка сетчатая MW 30x10	38441	100	+	протравка	3,1
	38440	50	+	протравка	1,6
90°, решетка сетчатая MW 30x10	38538	50x50	+	протравка	3,1
Решетка сетчатая MW 30x10	38539	100	+	полированная	3,1
	38540	50	+	полированная	1,6
90°, решетка сетчатая MW 30x10	38541	50x50	+	полированная	3,1
Решетка сетчатая MW 30x14	36955	100	+	протравка	3,0
	36954	50	+	протравка	1,6
Решетка перфорированная	38544	100	+	матовая	2,4
	38545	50	+	матовая	1,3
90°, решетка перфорированная	38546	50x50	+	матовая	3,3
Решетка перфорированная	36974	100	+	протравка	2,4
	36975	50	+	протравка	1,3
90°, решетка перфорированная	38543	50x50	+	протравка	3,3
Решетка в крупный продольный прут	37491	100	–	матовая	4,0
	37492	50	–	матовая	1,9
90°, решетка в крупный продольный прут	38547	50x50	–	матовая	5,6
Решетка в тонкий продольный прут	38548	100	–	матовая	4,0
	38549	50	–	матовая	2,9
90°, решетка в прут	38550	50x50	–	матовая	3,5
Решетка "поперечный прут"	37498	100	–	глянцевая	9,0
	37499	50	–	глянцевая	4,5
Решетка "поперечный мостик"	38553	100	–	протравка	3,0
	38554	50	–	протравка	1,5
Решетка в виде продольных мостиков	38555	100	–	протравка	3,0
	38556	50	–	протравка	1,5

Перфорированная

Сетчатая

В поперечные мостики

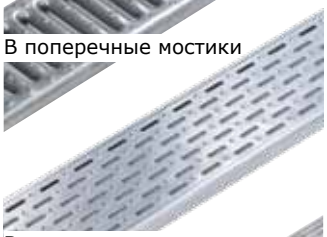
В продольные мостики

В тонкий продольный прут

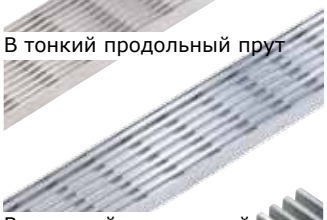
В широкий продольный прут

В поперечный прут

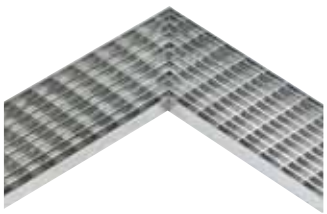

Каналы ACO Profiline фиксированной высоты, шириной 25 см, без решетки.

Наименование	Сталь оцинкованная		Сталь нержавеющая	
	Артикул	Вес, кг	Артикул	Вес, кг
Тип 1. Регулировка высоты 6-8 см.				
Элемент 1 м	36776	6,1	36824	6,1
Элемент 0,5 м	36777	3,6	36825	3,6
Угловой элемент (регулируется 0-90°)	38634	1,5	38643	1,5
Средний выравнивающий элемент	36778	2,7	36826	1,9
Концовый выравнивающий элемент	36779	2,9	36827	2,1
Стенка	36781	0,2	36829	0,2
Тип 2. Регулировка высоты 7,5-10,5 см.				
Элемент 1 м	36794	6,6	36842	6,6
Элемент 0,5 м	36795	3,9	36843	3,4
Угловой элемент (регулируется 0-90°)	38634	1,5	38643	1,5
Средний выравнивающий элемент	36796	3,0	36844	3,0
Концовый выравнивающий элемент	36797	3,1	36845	3,1
Стенка	36799	0,3	36847	0,3
Тип 3. Регулировка высоты 10,5-16,5 см.				
Элемент 1 м	36812	8,0	36812	8.0
Элемент 0,5 м	36813	4,0	36813	4,0
Угловой элемент (регулируется 0-90°)	38634	1,5	38643	1,5
Средний выравнивающий элемент	36814	3,5	36814	3,5
Концовый выравнивающий элемент	36815	3,7	36815	3,7
Стенка	36817	0,4	36817	0,4

Решетки.

Наименование	Артикул	Длина	Обработка	Вес, кг
Из оцинкованной стали				
Решетка сетчатая MW 30x10	38435	100	-	6,5
	38434	50	-	3,3
90°, решетка сетчатая MW 30x10	38558	50x50	-	6,5
Решетка сетчатая MW 30x14	36964	100	-	2,3
	36965	50	-	1,3
Из нержавеющей стали				
Решетка сетчатая MW 30x10	38443	100	протравка	5,7
	38442	50	протравка	2,9
90°, решетка сетчатая MW 30x10	38559	50x50	протравка	12,0
Решетка сетчатая MW 30x10	38560	100	полировка	5,7
	38561	50	полировка	2,9
90°, решетка сетчатая MW 30x10	38562	50x50	полировка	12,0
Решетка сетчатая MW 30x14	36970	100	протравка	5,5
	36971	50	протравка	2,8

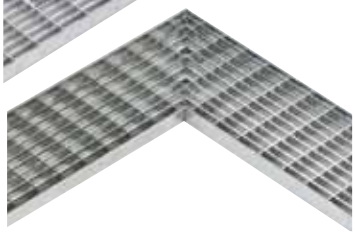

Каналы ACO Profiline фиксированной высоты, шириной 50 см, без решетки.

Наименование	Сталь оцинкованная		Сталь нержавеющая	
	Артикул	Вес, кг	Артикул	Вес, кг
Тип 1. Регулировка высоты 6-8 см.				
Элемент 1,0 м	36782	8,3	36830	8,3
Элемент 0,5 м	36783	4,8	36831	4,9
Средний выравнивающий элемент	36784	4,1	36832	1,9
Концовый выравнивающий элемент	36785	4,2	36833	2,1
Стенка	36787	0,5	36835	0,5
Тип 2. Регулировка высоты 7,5-10,5 см.				
Элемент 1,0 м	36800	8,7	36848	8,7
Элемент 0,5 м	36801	4,9	36849	4,9
Средний выравнивающий элемент	36802	4,0	36850	4,0
Концовый выравнивающий элемент	36803	4,4	36851	4,4
Стенка	36805	0,6	36853	0,6
Тип 3. Регулировка высоты 10,5-16,5 см.				
Элемент 1,0 м	36818	9,7	36866	9,7
Элемент 0,5 м	36819	5,0	36867	5,0
Средний выравнивающий элемент	36820	4,8	36868	4,8
Концовый выравнивающий элемент	36821	5,1	36869	5,1
Стенка	36823	0,8	36871	0,8

Решетки.

Наименование	Артикул	Длина	Обработка	Вес, кг
Из оцинкованной стали				
Решетка сетчатая MW 30x10	38437	100	-	11,3
	38436	50	-	5,7
Решетка сетчатая MW 30x14	36966	100	-	8,9
	36967	50	-	4,5
Из нержавеющей стали				
Решетка сетчатая MW 30x10	38445	100	протравка	12,1
	38444	50	протравка	6,2
Решетка сетчатая MW 30x10	36972	100	полировка	11,3
	36973	50	полировка	5,2

Аксессуары.

Наименование	Сталь оцинкованная			Сталь нержавеющая		
	Артикул	Высота, см	Вес, кг	Артикул	Высота, см	Вес, кг
Защита кровельного слива, без решетки.						
Защита 25x25 см	38149	5	3,6	38155	5	2,3
	38802	7,5–10,5	2,0	38800	7,5–10,5	2,0
Защита 40x40 см	38156	5	5,7	38150	5	5,7
	38803	7,5–10,5	3,1	38801	7,5–10,5	3,1
Защита 50x50 см	38632	5	7,2	38630	5	7,2
	38633	7,5–10,5	4,0	38631	7,5–10,5	4,0
Надставка к защите кровельного слива.						
Защита 25x25 см	38679	3	0,8	38680	3	0,8
	38681	6	1,1	38682	6	1,1
	38683	12	1,8	38684	12	1,8
Защита 40x40 см	38685	3	1,3	38686	3	1,3
	38687	6	1,9	38688	6	1.9
	38689	12	3,0	38690	12	3,0
Защита 50x50 см	38691	3	1,6	38692	3	1,6
	38693	6	2,3	38694	6	2,3
	38695	12	3,8	38696	12	3,8
Боковой элемент.						
Элемент 2 м и шириной строительной 10 см.	00328	3	2,4	00307	3	2,4

Решетки к защите кровельного слива.

Наименование	Артикул	Высота, см	Обработка
Решетки к защите кровельного слива 25x25 см, сталь оцинкованная, без крепления			
Решетка сетчатая MW 30x10	38569	1,5	-
Решетка сетчатая MW 30x14	36751	1,1	-
Решетки к защите кровельного слива 25x25 см, сталь нержавеющая, без крепления			
Решетка сетчатая MW 30x10	38572	1,7	протравка
	38575	4,0	полировка
Решетка сетчатая MW 30x14	36757	1,3	протравка
Решетка перфорированная	38582	1,1	протравка
	38585	1,1	матовая
Решетка в крупный продольный прут, зачищенная	38588	2,5	протравка
Решетка в тонкий продольный прут, зачищенная	38591	1,2	протравка

Перфорированная

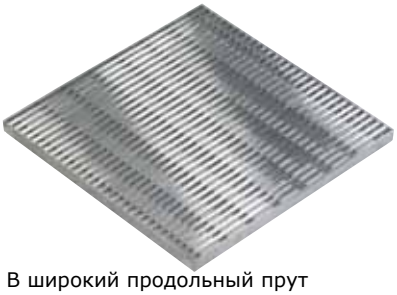

В широкий продольный прут

В тонкий продольный прут

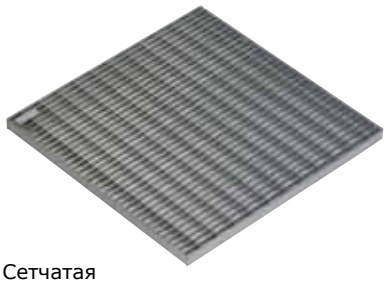

Сетчатая

Решетки к защите кровельного слива.

Наименование	Артикул	Высота, см	Обработка	Вес, кг
Решетки к защите кровельного слива 40x40 см, сталь оцинкованная, без крепления				
Решетка сетчатая MW 30x10	38570	3,5	-	-
Решетка сетчатая MW 30x14	36754	2,6	-	-
Решетки к защите кровельного слива 40x40 см, сталь нержавеющая, без крепления				
Решетка сетчатая MW 30x10	38573		протравка	4,0
	38576		полировка	5,0
Решетка сетчатая MW 30x14	36760		протравка	3,4
Решетка перфорированная	38583		протравка	2,7
	38586		матовая	2,7
Решетка в крупный продольный прут, зачищенная	38589		матовая	5,3
Решетка в тонкий продольный прут, зачищенная	38592		матовая	3,1

Перфорированная

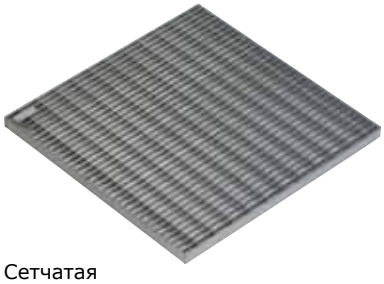

Сетчатая

Наименование	Артикул	Высота, см	Обработка	Вес, кг
Решетки к защите кровельного слива 50x50 см, сталь оцинкованная, без крепления				
Решетка сетчатая MW 30x10	38571	5,4	-	-
Решетки к защите кровельного слива 50x50 см, сталь нержавеющая, без крепления				
Решетка сетчатая MW 30x10	38577		полировка	6,2
	38584		протравка	4,5
Решетка перфорированная	38587		матовая	4,5
	38590		матовая	7,8
Решетка в крупный продольный прут, зачищенная	38593		матовая	5,0
Решетка в тонкий продольный прут, зачищенная	38592		матовая	3,1

В тонкий продольный прут

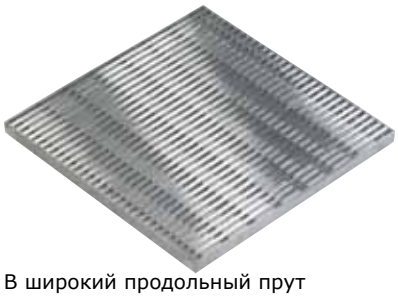

В широкий продольный прут

Схема монтажа канала с керамической плиткой на бетонной основе с дренажной мембраной.

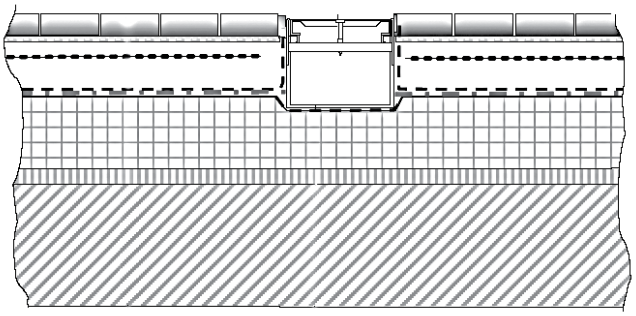

Монтаж канала регулируемой высоты.

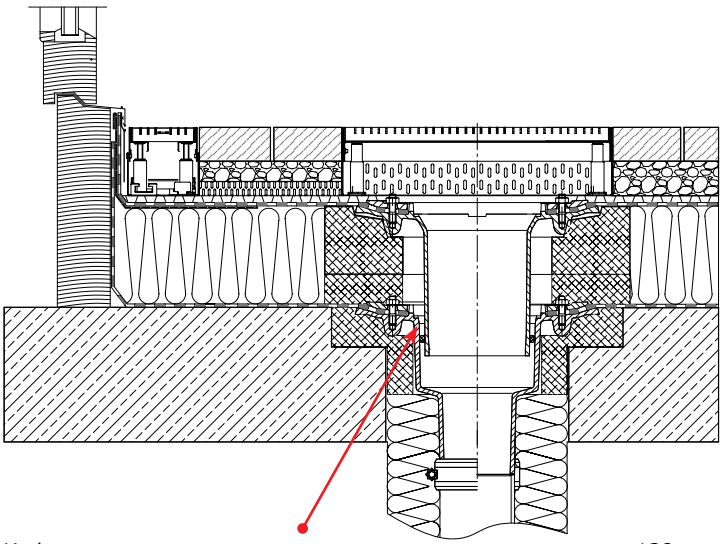

Информацию о герметичном проходе смотрите на странице 138.

Схема монтажа канала у окна на мелкий гравий.

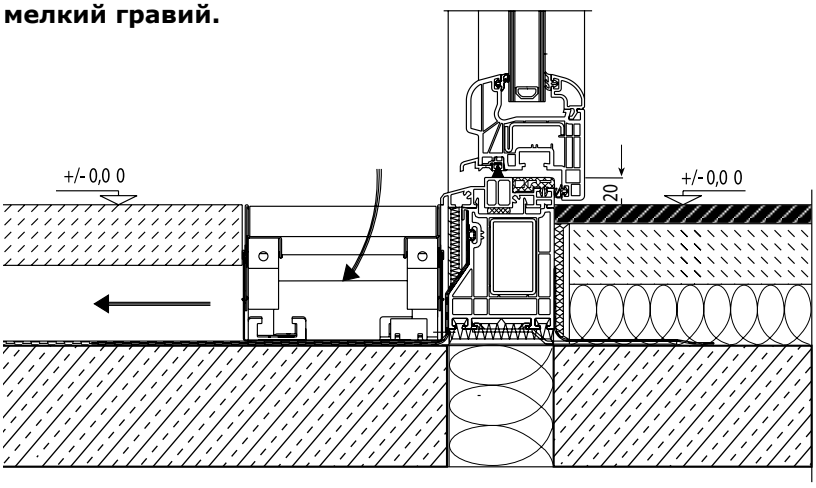

Схема монтажа канала под террасные плиты или деревянные полы на опорных ножках.

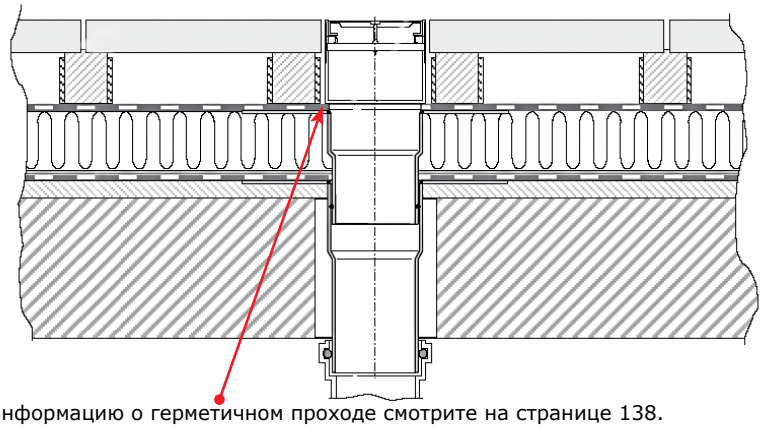

Информацию о герметичном проходе смотрите на странице 138.

Системы для кровель

Кровельные трапы и герметичные проходы - это продукты, которые могут быть использованы вместе, как часть единой системы отвода воды с эксплуатируемых кровель и многоуровневых паркингов, или по отдельности, дополняя другие системы.

В практике проектирования и строительства сегодня, можно сказать, не существует каких-то определенных типовых узлов кровельного «пирога», поэтому почти каждый проект имеет индивидуальные потребности. Данные продукты универсальны и могут быть использованы во всех проектах такого типа для сбора воды как с поверхности, так и с уровня гидроизоляции.

Специалисты компании ACO предоставляют услугу по проектированию систем отвода воды с многоуровневых паркингов и эксплуатируемых кровель.

Область применения:

- торговые, офисные, развлекательные центры;
- паркинги;
- спортивные арены;
- гостиницы;
- градостроение, и т.д.

Герметичный проход - это элемент системы водоотвода, который выполняет 3 функции:

1. Проход водосточной системы через все слои кровельного «пирога» с возможностью сбора воды со всех слоев.

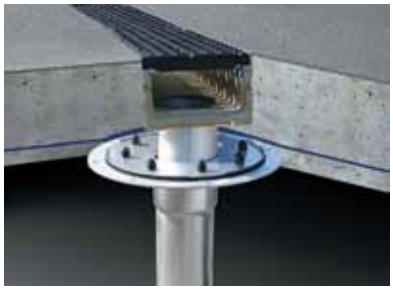

2. Стандартное решение для подключения линейного или точечного поверхностного водоотвода к внутреннему водостоку.

3. Надежное решение, препятствующее распространению пламени на верхние этажи через перекрытие при пожаре.

Герметичные проходы изготавливаются из нержавеющей стали AISI 304 и бывают 3-х размеров по высоте:
- 150 мм, арт.№ 01043;
- 350 мм, арт. № 01043/A;
- 450 мм, арт. № 01043/B.

Патрубок DN 110 артикул: Z169130.

Выпуск - DN 110 (под заказ также изготавливаются другие диаметры).

В случае применения герметичных проходов на террасах, эксплуатируемых кровлях или других открытых пространствах, в наших климатический условиях рекомендуется оборудовать их системой подогрева. Это поможет избежать замерзания внутренней водосточной системы.

Артикул: 7000.85

Технические характеристики:
- применяется с трубами диаметром DN 70 - DN 150;
- питание 220-240W;
- мощность - 25Вт;
- класс защиты - 1;
- в комплект входит кабель S1HF 3x1мм, 1,5 м.

Пример монтажного узла.

арт.13470	Решетка чугунная ACO Multiline V200G
арт. 13321	Канал полимербетонный ACO Multiline V200G

арт.13470	Решетка чугунная ACO Multiline V200
арт. 13322	Канал полимербетонный ACO Multiline V200G с отводом DN110
арт. Z169130	Водоотводный патрубок ACO, DN110 из нержавеющей стали
арт. 01043	Герметичный проход ACO, DN110, h=150mm, из нержавеющей стали
арт. 01043/B	Герметичный проход ACO, DN110, h=450mm, из нержавеющей стали
арт. 7000.85	Комплект электрообогрева ACO, 220-240V, 25W

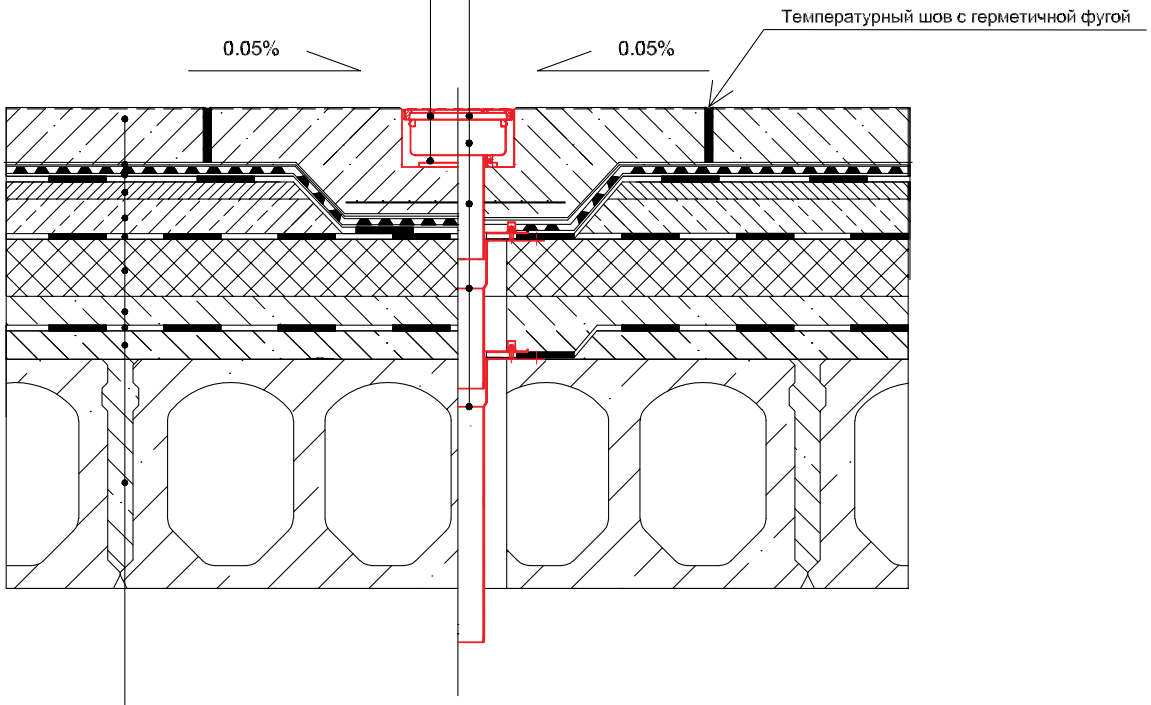

Финишное покрытие
Геотекстиль
Дренажна мембрана
Гидроизоляция
Выравнивающая стяжка
Уклонообразующая стяжка
Теплоизоляция
Армированная стяжка
Гидро/пароизоляция
Армированная стяжка
Плита перекрытия

B 125

Дренажные трапы ACO для кровель состоят из:
- рамки с решеткой, которая применяется как надставка относительно промежуточной секции или переходной рамки и подходит для всех поверхностей, включая многоэтажные парковки;
- промежуточных секций из полимербетона, высотой 60 и 250 мм, при помощи которых можно достичь структуры различной высоты; промежуточные секции также можно комбинировать;
- переходных рамок класса нагрузки A15 и B125, представляющих собой полимербетонную конструкцию, которая является адаптером между конструкцией трапа и дренажной конструкцией под различный класс нагрузки.

Решетка изготовлена из ковкого чугуна и оборудована замком Quicklock.

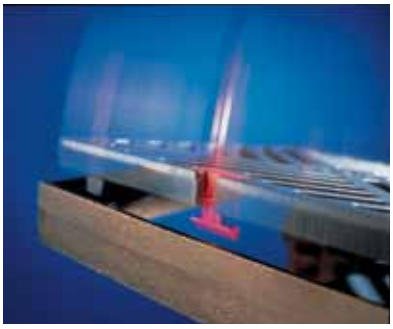

Наименование	Артикул	Высота, см	Вес, кг
Рамка с решеткой из чугуна с покрытием, A 15 / B 125	7000.51	-	9,1
Промежуточные секции	7000.52	6,0	5,0
Промежуточные секции	7000.54	25,0	9,1
Переходная рамка с фильтрационными отверстиями, A 15	7000.55	6,0	3,2
Переходная рамка с фильтрационными отверстиями, B 125	7000.56	10,0	2,6
Корзина из пластика	7000.53	15,0	0,2
Корзина из нержавеющей стали	7000.13	-	0,7

Переходная рамка с фильтрационными отверстиями.

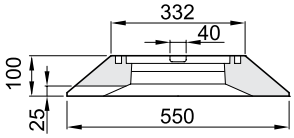

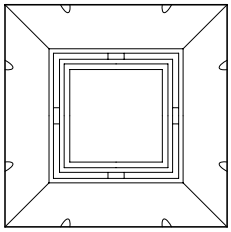

Переходная рамка с фильтрационными отверстиями.

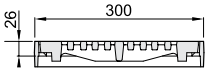

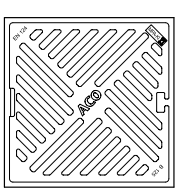

Решетка.

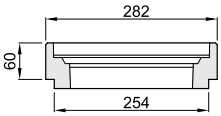

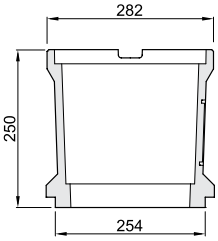

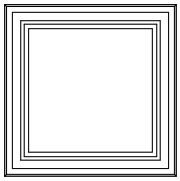

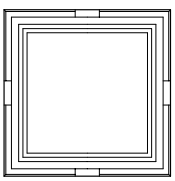

Промежуточные секции.

Экстенсивное озеленение эксплуатируемых террас.

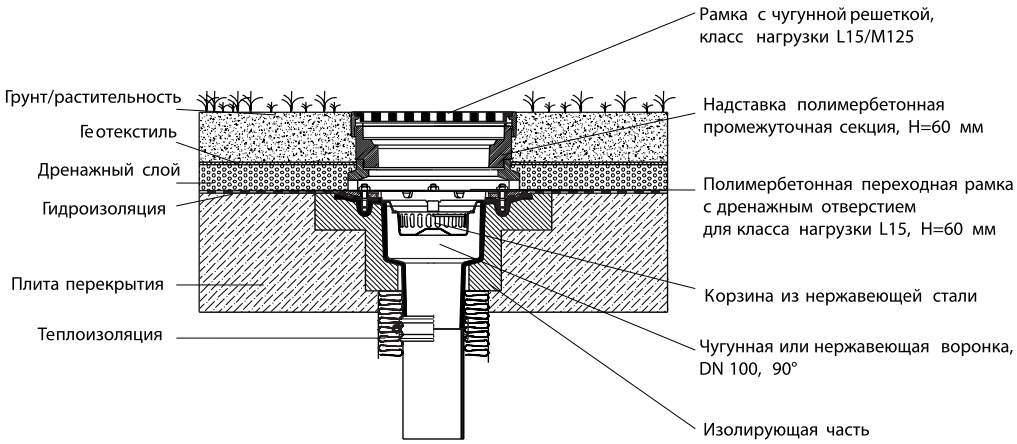

Интенсивное озеленение эксплуатируемых террас.

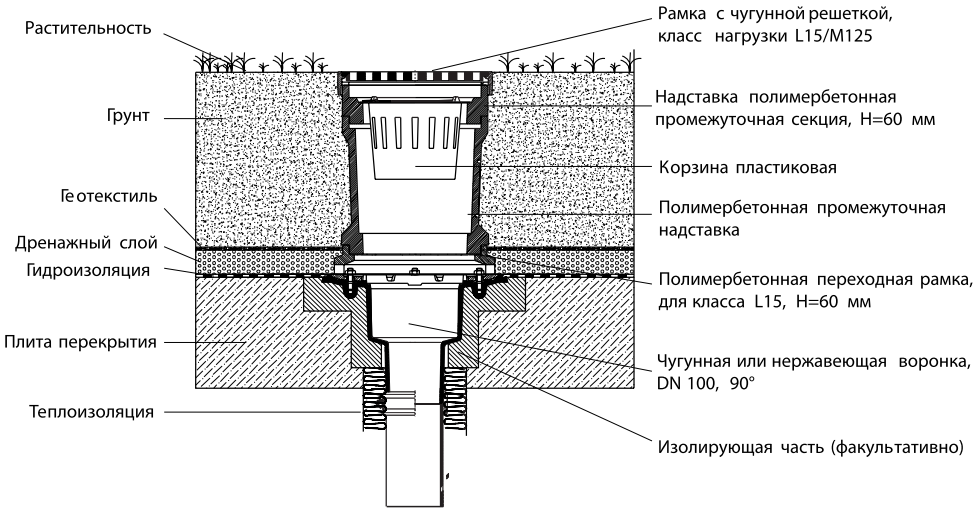

Многоуровневые паркинги.

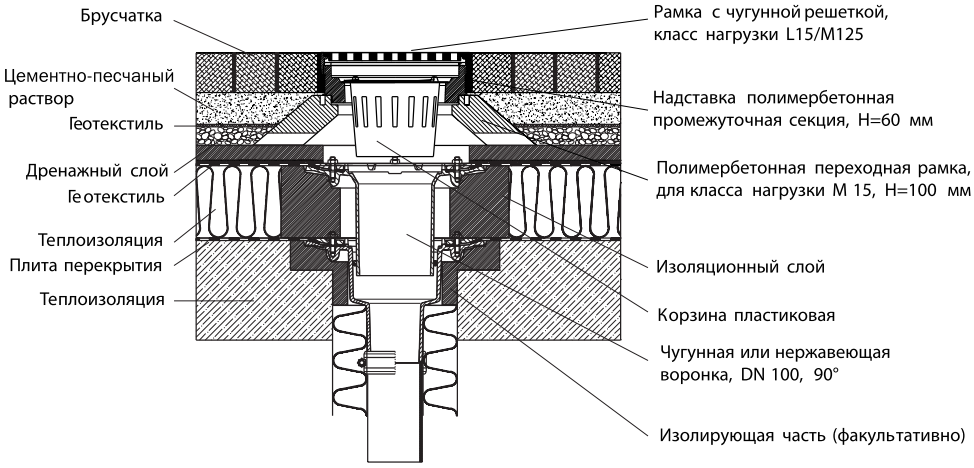

Системы точечного водоотвода

Точечный водоотвод незаменим при дорожном строительстве и везде, где не может быть применен линейный водоотвод.

Системы точечного сбора воды более просты в обслуживании и имеют минимум элементов, расположенных на поверхности, что делает такие системы более безопасными для движения транспорта. Кроме того, при установке корзин для сбора мусора и сепарационных колодцев, такая система меньше подвержена засорению, а следовательно, работает более стабильно.

При наличии зажимного фланца, системы точечного водоотвода также могут собирать воду с уровня гидроизоляции.

Область применения:

- дорожное строительство;
- благоустройство территории городов;
- торговые, офисные, развлекательные центры;
- АЗС;
- склады, причалы, производственные предприятия;
- спортивные арены;
- гостиницы и т.д.

ACO Combipoint.

D 400

Преимуществом данной системы является конструктивная особенность, при которой чугунная рама и решетка не оказывают нагрузку на полимерный корпус. Благодаря этому система имеет высокую прочность и является легкой и экономичной в монтаже.

Конструктивной особенностью системы является разделение корпуса (нижней части) и чугунной рамы с решёткой (верхней части) с технологическим зазором 30мм в процессе монтажа. Благодаря этому:
- в процессе эксплуатации нет давления на корпус дождеприёмника;
- просадка поверхности дорожного покрытия происходит совместно с чугунной рамой ACO Combipoint (решётка всегда на одном уровне с покрытием);
- нет необходимости демонтажа корпуса дождеприемника при ремонтных работах дорожного покрытия;
- уменьшается вес конструкции;
- упрощается монтаж системы.

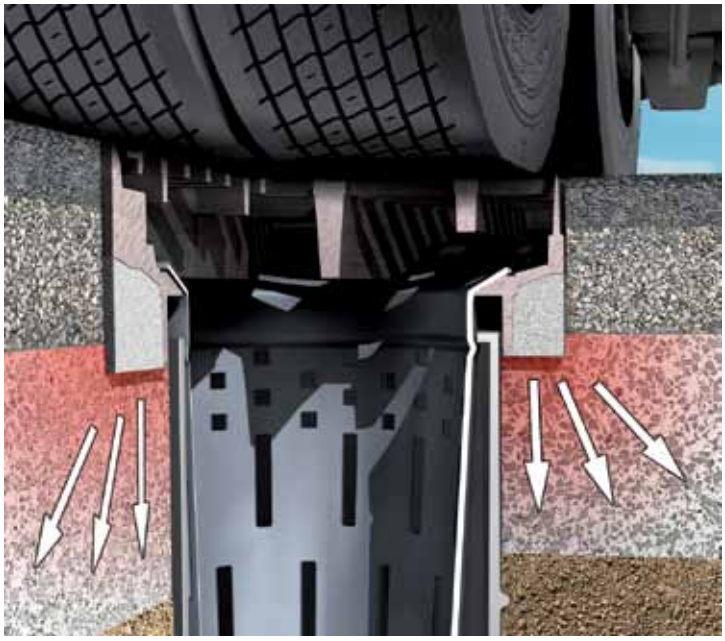

Рама и решетка ACO Combipoint изготовлены из чугуна высочайшего класса со сфероидальным графитом (GGG), который обладает высокой коррозийной устойчивостью к воздействию агрессивных сточных вод, агентам таяния, погодным условиям, устойчивостью к большим нагрузкам, имеет высокие характеристики износостойкости, высокий предел прочности на разрыв и высокую деформационную эластичность. Решетки расчитаны на классы нагрузок C 250 и D 400.

Форма решетки исключает попадание в щель колес велосипеда или коляски. Для предотвращения засорения коллектора внутрь вставляется съемная корзина. Чугунный подрамник и решетка надежно соединяются при помощи специальных фиксаторов.

Элементы системы ACO Combipoint 300x500 мм.

Наименование	Артикул	Высота, см	Вес, кг	Количество на палете, шт
Корпус Combipoint KF, низкий	89001	50	6,0	12
Корпус Combipoint LF, высокий	89002	75	9,0	12
Решетка, класс нагрузки C 250	89105	15	51,0	24
Решетка, класс нагрузки D 400	89101	15	55,0	24
Надставка	89050	12	1,5	12

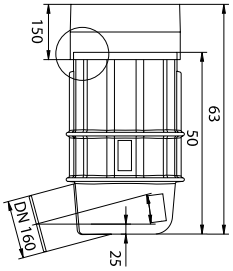

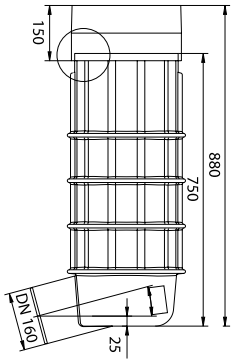

Элементы системы ACO Combipoint 500x500 мм.

Наименование	Артикул	Высота, см	Вес, кг	Количество на палете, шт
Корпус Combipoint KF, низкий	89003	50	6,0	12
Корпус Combipoint LF, высокий	89004	75	9,0	12
Решетка, класс нагрузки C 250	89106	15	83,0	24
Решетка, класс нагрузки D 400	89103	15	88,0	24
Надставка	89051	12	1,5	12

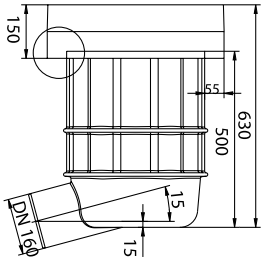

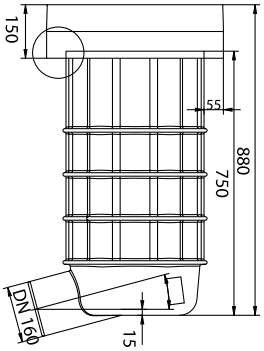

Монтаж системы ACO Combipoint.

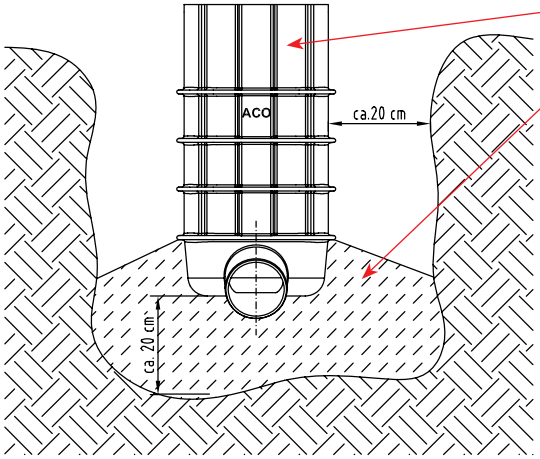

1

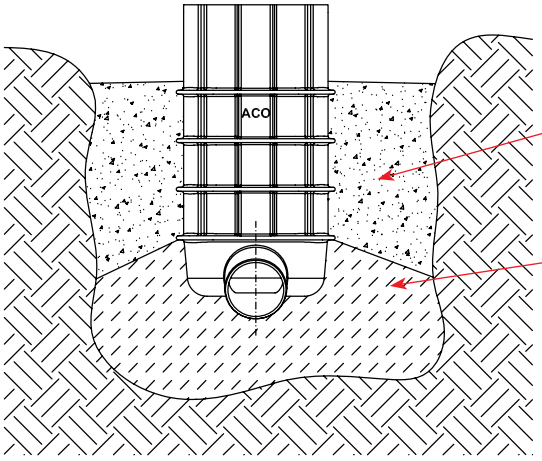

2

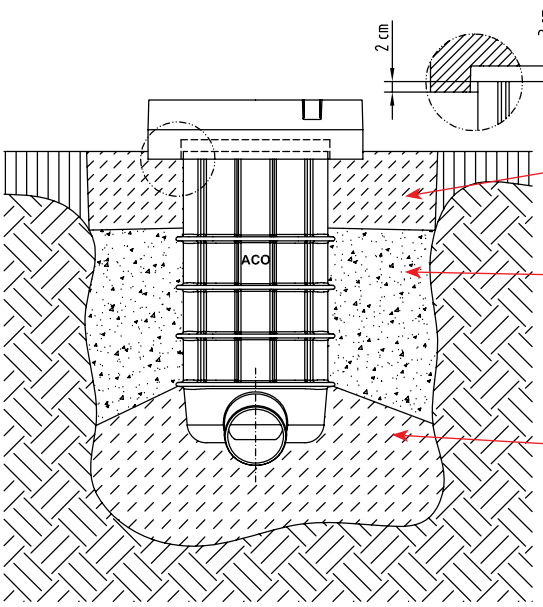

3

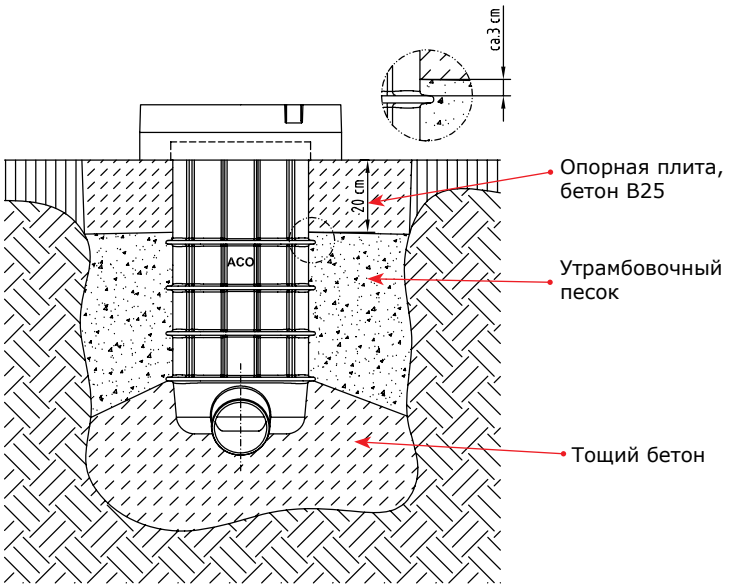
ca.3 cm
20 cm
ACO
Опорная плита,
бетон B25
Утрамбовочный
песок
Тощий бетон

4

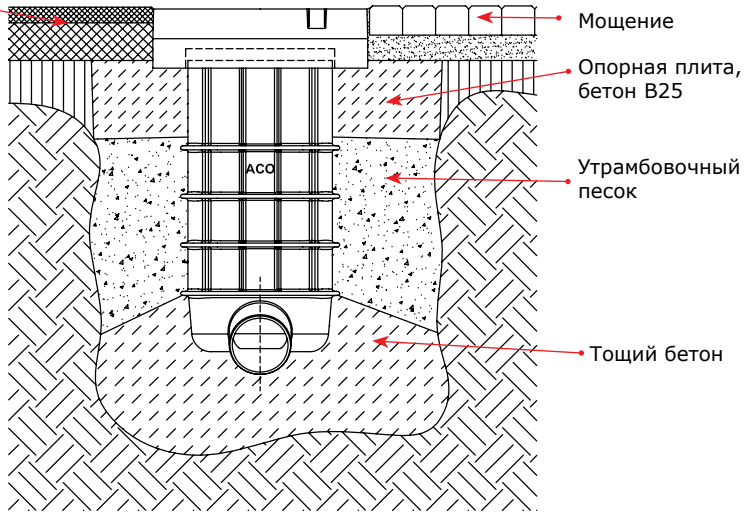
Асфальтное
покрытие
ACO
Мощение
Опорная плита,
бетон B25
Утрамбовочный
песок
Тощий бетон

5

ACO Multitop - ливнеприемные решетки.

D 400

Описание:

- чугунная рама и решетка;
- многофункциональные двойные петли;
- безболтовый замок;
- гарантированный водоотвод в период строительства;
- благодаря своей щелевой структуре водостоки Multitop безопасны для пешеходных зон и велосипедных дорожек.

Двойные противоударные петли позволяют открывать решетку в любую сторону или вынимать её.

Амортизирующие вставки не допускают шума при переезде и продлевают срок службы изделия.

Наличие корзины для мусора поможет не допустить засорения коллектора.

Замок с антивандальным креплением.

Ливнеприемные решетки ACO Multitop.

Наименование	Артикул	Длина, см	Ширина, см	Высота, см	Вес, кг
Решетка ливнеприемная	66781	55,4	30,0	10,0	42,0
Решетка ливнеприемная	65341	55,4	50,0	10,0	64,0

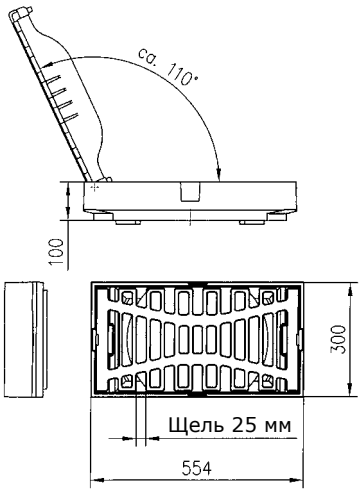

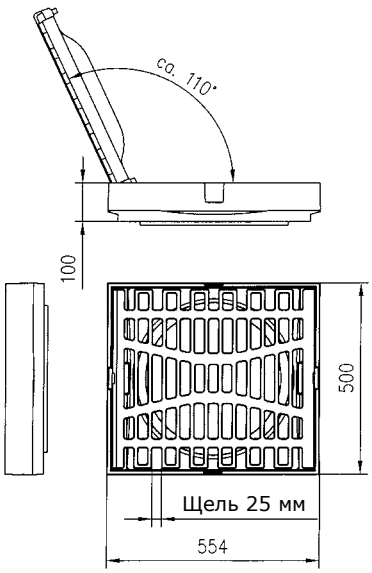

Возможность открывания решетки в любую сторону на 110°.

Закрытая чугунная рама в период строительных работ может быть открыта для временного водоотвода. Заглушки, уплотнительные прокладки и т.д. не требуются.

ACO Multitop HSD - мостовые трапы.

D 400

Описание:

- выполнены из ковкого чугуна;
- одно- или двухкорпусная конструкция, позволяющая обеспечить водоотвод для различных инженерных решений;
- два варианта диаметра патрубка (DN100, DN150);
-горизонтальный или вертикальный выпуск;
- в двухкорпусном исполнении возможность регулировки верхней части в диапазоне от 65мм до 150мм от уровня гидроизоляции;
- 2 типоразмера решётки 500x500, 300x500;
- шарнирное открытие решётки;
- антивандальное безболтовое крепление решётки;
- возможность установки корзины для задерживания мусора.

Сфера применения:

- водоотвод с мостов с различными видами покрытий;
- перекрытия паркингов с зажимом гидро/пароизоляционных слоёв (вертикальные или горизонтальные);
- технологические трапы для технических помещений с большими нагрузками (B 125 - D 400).

Специальный проем, позволяющий отводить воду при незаконченных строительных работах.

Регулировки решетки:

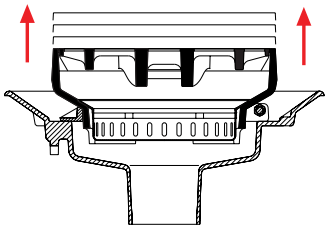

H = по высоте

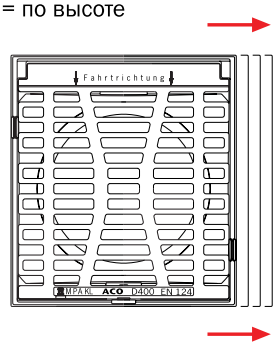

S = по сторонам

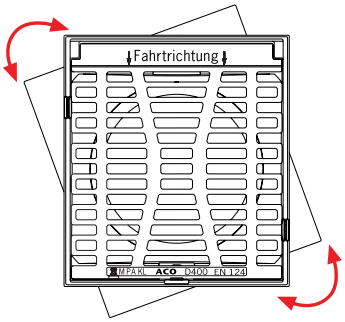

D = вокруг оси

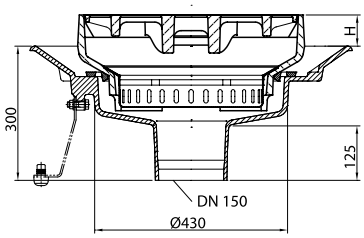

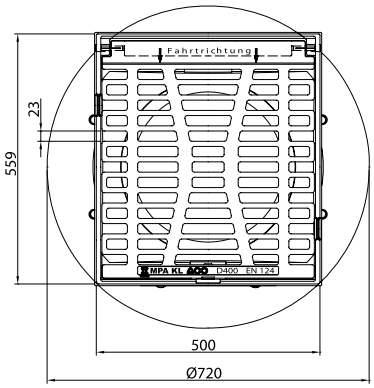

Открытие решетки трапа в любую сторону на 110°.

Легкое и надежное закрытие решетки.

Простой доступ для обслуживания.

ACO

Чугунные люки

АСО предлагает 4 вида рам и 4 вида люков, комбинируя которые можно получить наиболее подходящее сочетание для решения любой задачи.
Канализационные люки АСО обладают мощными противовзломными элементами, защищающими колодец от постороннего проникновения.
Также в нашем ассортименте есть люк под заливку бетоном, который не может быть сдан в металлолом.
Люки и рамы могут быть использованы повторно после ремонта дорожного полотна.

Кроме этого, АСО производит люки по индивидуальным заказам с логотипом фирмы, символикой города или страны

Область применения:

- коттеджные городки;
- торговые, офисные, развлекательные центры;
- благоустройство территории городов;
- АЗС;
- склады, причалы, производственные предприятия;
- спортивные арены;
- гостиницы.

Виды рам и люков ACO.

D 400

Все рамы и люки сочетаются между собой, что позволяет подобрать идеальное сочетание для каждого конкретного случая. Антивандальные замки и безболтовые крпления защищают колодец от проникновения, а люки от хищения. Уплотнительные вставки из материала Pewepren служат для бесшумного проезда транспорта и компенсации динамических нагрузок.

Рамы и крышки люков ACO изготовлены из чугуна высочайшего класса со сфероидальным графитом (GGG), который обладает высокой коррозийной устойчивостью к воздействию агрессивных сточных вод, агентам таяния, погодным условиям, устойчивостью к большим нагрузкам, имеет высокие характеристики износостойкости, высокий предел прочности на разрыв и высокую деформационную эластичность. Решетки расчитаны на классы нагрузок C 250 и D 400.

Круглая рама Fix из чугуна. Монтаж в бетонное покрытие, классический монтаж в асфальт класс нагрузки B 125, D 400

Квадратная рама Lift из чугуна и бетона. Монтаж в бетонное покрытие, классический монтаж в асфальт класс нагрузки B 125, D 400. При реконструкции покрытия дороги рама переставляется на новую высоту.

Чугунная рама системы Bituplan для монтажа в асфальтированную поверхность, класс нагрузки D400. Рама монтируется в асфальт катком, при реконструкции дорожного покрытия вынимается и используется повторно.

Круглая рама Lift из чугуна и бетона. Монтаж в бетонное покрытие, классический монтаж в асфальт класс нагрузки B 125, D 400. При реконструкции покрытия дороги рама переставляется на новую высоту.

Чугунный люк CityTop. Может быть с вентиляционными отверстиями или без таковых. Имеет небольшой вес, уплотнительные вставки и антивандальные замки. Всё это делает данный люк практичным, надежным и удобным в эксплуатации.

Ливнеприемный люк из чугуна выполняет 2 функции - ограждает колодец и осуществляет точечный водоотвод.

Люк BEGU под заполнение. Может быть с вентиляционными отверстиями или без таковых. За счет большого веса (88 кг) он делает колодец недоступным для проникновения посторонних лиц, а крышка не представляет интереса для сдачи на металлолом. Кроме того, заполненный брусчаткой или плиткой, данный люк сливается с дизайном окружающей территории.

Чугунный люк с чистым просветом 800 мм и защитными крепежами для блокировки обратного потока.

Эксклюзивные люки с логотипом компании или символикой города. Изготавливаются полностью из ковкого чугуна или с латунной серединой.

Системы защиты деревьев

Необходимость защиты прикорневой зоны и стволов деревьев в городе связаны не только с увеличением количества автомобилей и отсутствием парковочных мест. В пешеходных зонах также происходит уплотнение грунта, что вызывает ухудшение аэрации корневой системы, затрудняет доступ воды и, со временем, приводит к гибели растений. Затраты на посадку новых саженцев трудно сравнить с ценностью взрослого дерева для города. Кроме того, новым саженцам также трудно прижиться на месте постоянного пешеходного движения или парковки автомобилей. Поэтому, для сохранения растений и привлекательности окружающего ландшафта рекомендуется использовать защитные решетки и ограждения.
В своем ассортименте ACO предлагает чугунные прикорневые решетки и приствольные ограды различного дизайна и размеров. Защитные решетки ACO расчитаны как на пешеходную, так и на парковочную нагрузку, и могут применятся во всех необходимых случаях.

Область применения:

- благоустройство территории городов - скверы, парки, центральные улицы городов;
- торговые, офисные, развлекательные центры;
- производственные предприятия;
- спортивные арены;
- гостиницы и т.д.

Приствольная защитная ограда, чугун.

Прикорневые защитные решетки, чугун. Поставляются в комплекте с рамой и крепежами.

Прикорневые защитные решетки.

Размер, см	15 kN		50 kN		Внутренний диаметр, см	Количество сегментов
	артикул	вес, кг	артикул	вес, кг		
Решетки серии Standard, квадратные с радиальными щелями						
125 x 125	313350	201,0	313400	216,0	60	4
150 x 150	313351	253,0	313401	287,0	70	4
180 x 180	313352	385,0	313402	490,0	70	4
190 x 190	313353	422,0	313403	532,0	70	4
200 x 200	313354	499,0	313404	618,0	70	4
250 x 250	313355	789,0	313405	1108,0	70	8
300 x 300	313356	1126,0	313406	1355,0	80	8
Решетки серии Standard, круглые с радиальными щелями						
125	313357	144,0	313407	159,0	60	4
150	313358	198,0	313408	214,0	70	4
180	313359	293,0	313409	374,0	70	4
190	313360	320,0	313410	400,0	70	4
200	313361	351,0	313411	436,0	70	4
250	313362	562,0	313412	685,0	70	8
300	313363	846,0	313413	1050,0	80	8
Решетки серии Standard, квадратные с лучеобразными щелями						
125 x 125	313364	209,0	313414	224,0	60	4
150 x 150	313365	276,0	313415	310,0	70	4
180 x 180	313366	340,0	313416	445,0	70	4
190 x 190	313367	379,0	313417	489,0	70	4
200 x 200	313368	416,0	313418	535,0	70	4
250 x 250	313369	702,0	313419	921,0	70	8
300 x 300	313370	987,0	313420	1216,0	80	8
Решетки серии Standard, круглые с лучеобразными щелями						
125	313371	136,0	313421	151,0	60	4
150	313372	178,0	313422	202,0	70	4
180	313373	242,0	313423	323,0	70	4
190	313374	268,0	313424	348,0	70	4
200	313375	298,0	313425	383,0	70	4
250	313376	536,0	313426	659,0	70	8
300	313377	746,0	313427	950,0	80	8

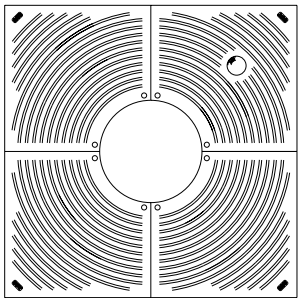

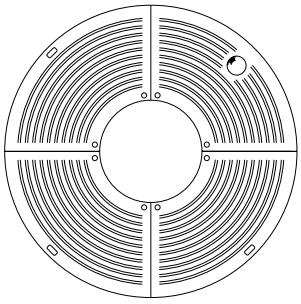

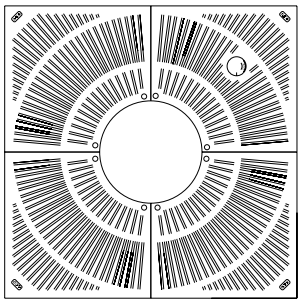

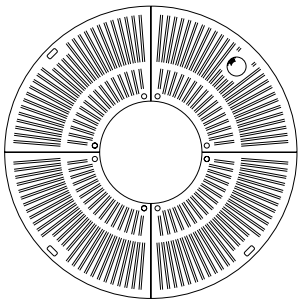

Размер, см	15 kN		50 kN		Внутренний диаметр, см	Количество сегментов
	артикул	вес, кг	артикул	вес, кг		
Решетки серии Standard, квадратные с диагональными щелями						
150 x 150	313437	265,0	313430	299,0	70	4
180 x 180	313438	375,0	313431	480,0	70	4
200 x 200	313439	454,0	313433	573,0	70	4
Решетки серии Standard, квадратные с линейными щелями						
150 x 150	313450	291,0	313455	325,0	70 x 70	4
180 x 180	313451	420,0	313456	525,0	70 x 70	4
200 x 200	313452	535,0	313457	654,0	70 x 70	4
Решетка серии Standard, прямоугольная с лучеобразными щелями						
215 x 150	313458	340,0	-	-	70 x 135	6

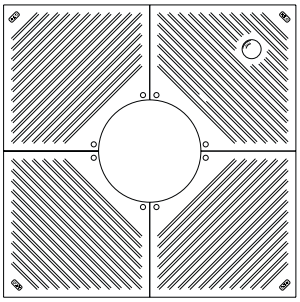

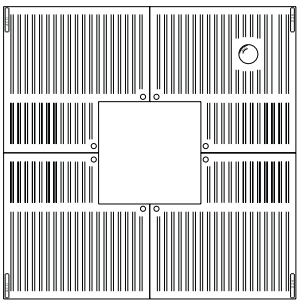

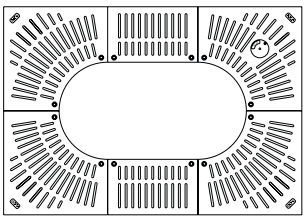

Приствольные защитные ограды.

Тип и высота, см	Артикул	Диаметр, см		Вес, кг
		внизу	вверху	
Приствольные ограды серии Standard				
Тип 1, 182	313500	65	40	25,0
Тип 2, 182	313501	75	45	27,0
Тип 3, 182	313502	85	45	29,0
Тип 4, 138	313503	75	45	21,0
Тип 5, 182	313504	70	40	30,0
Тип 6, 182	313505	80	50	46,0
Тип 7, 182	313506	90	60	49,0
Тип 8, 182	313507	70	40	33,0
Тип 9, 182	313508	80	50	34,0
Тип 10, 182	313509	90	60	36,0
Тип 14, 182	313515	85 x 85	45	52,0
Тип 16, 182	313517	118	55	58,0
Набор подъемных винтов для балансировки	313311	-	-	-

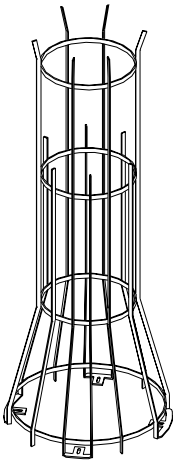

Тип 1-4

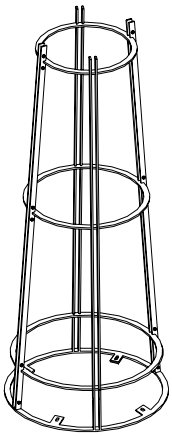

Тип 5-7

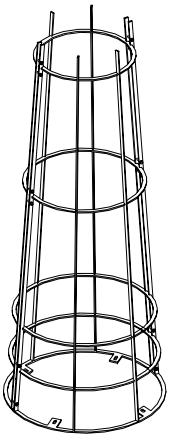

Тип 8-10

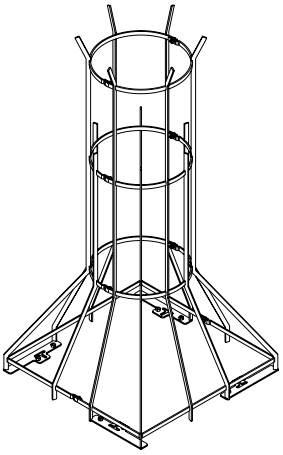

Тип 14-15

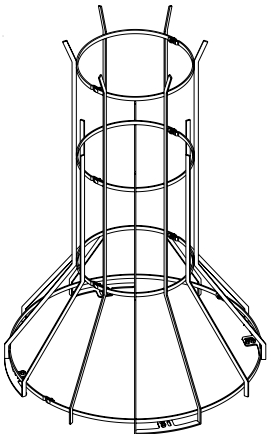

Тип 16

Сертификаты

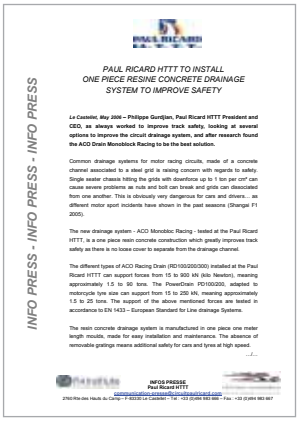

Продукция ACO:

- системы линейного водоотвода для частного строительства
- системы водоотвода из нержавеющей стали для объектов с повышенными требованиями к гигиене
- системы водоочистки: сепараторы нефтепродуктов, жиров и крахмала
- установки для очистки бытовых сточных вод
- технологические и канализационные люки
- душевые каналы и трапы

ACO. The future of drainage.

www.aco.ua